Cadillac

XT4
Manuale di uso e manutenzione

www.cadillaceurope.com

Contenuto

Introduzione 1
Chiavi, portiere e finestrini 6
Sedili e poggiatesta 42
Oggetti e bagagli 95
Strumenti e comandi 101
Illuminazione 143
Sistema Infotainment 151
Comandi di climatizzazione 207
Guida e funzionamento 213
Manutenzione del veicolo 327
Assistenza e manutenzione 415
Dati tecnici 429
Informazioni per il cliente 434
eCall 440
Indice. 442

Introduzione

Nomi, loghi, emblemi, slogan, nomi dei modelli dei veicoli e design della carrozzeria riportati nel presente manuale compresi, a titolo esemplificativo e non esaustivo, GM, il logo GM, CADILLAC, l'emblema CADILLAC e XT*4* sono marchi registrati e/o marchi depositati di General Motors LLC, sue consociate, affiliate o concedenti.

Il presente manuale descrive alcune funzioni che potrebbero non essere disponibili sul veicolo; questo dipende dalle dotazioni opzionali acquistate, dalle versioni del modello, dalle specifiche tecniche del Paese, dalle funzioni/applicazioni che potrebbero non essere disponibili nella propria zona o da modifiche avvenute successivamente alla stampa del presente manuale d'uso.

Consultare la documentazione d'acquisto relativa al veicolo specifico per avere conferma delle caratteristiche effettive dello stesso.

Conservare questo manuale nel veicolo per una rapida consultazione.

Pericolo, Avvertenza, Attenzione

Le segnalazioni di avvertimento applicate al veicolo tramite etichette e presenti nel manuale descrivono il relativo pericolo e il comportamento da tenere per evitarlo o ridurne l'entità.

⚠ Pericolo

Pericolo indica un pericolo con un elevato livello di rischio che può causare lesioni gravi o morte.

Stampato negli USA
Codice articolo DX4A0LSE2208IT

©2021 General Motors LLC. Tutti i diritti riservati.

⚠ Avvertenza

Avvertimento indica un pericolo che potrebbe causare lesioni anche mortali.

Attenzione

Attenzione indica un possibile rischio a cose o danni al veicolo.

Un cerchio barrato è un simbolo di sicurezza che indica un'azione "Non fare", "Non fare questo" o "Non fare accadere questo evento".

Simboli

Il veicolo è dotato di componenti ed etichette che impiegano simboli al posto di testo. I simboli vengono mostrati assieme al testo che fornisce informazioni sul funzionamento o sulle caratteristiche di componenti particolari, comandi, messaggi, strumenti di misura o indicatori.

: Appare quando il libretto di uso e manutenzione contiene ulteriori istruzioni o informazioni.

: Mostrato quando il manuale di assistenza contiene ulteriori istruzioni o informazioni.

: Mostrato quando sono disponibili maggiori informazioni in un'altra pagina — "vedere pagina".

Simboli presenti nel veicolo

Ecco altri simboli che si possono trovare applicati al veicolo e il loro significato. A scopo informativo vedere le caratteristiche in questo manuale.

: Sistema di climatizzazione

: Olio refrigerante del climatizzatore

: Spia airbag operativi

: Sistema frenante antibloccaggio (ABS)

: Spia dell'impianto frenante

: Smaltire in modo corretto i componenti usati.

: Non applicare acqua ad alta pressione

: Temperatura del refrigerante motore

: Vietato l'uso di fiamme/fuoco

: Infiammabile

: Allarme di collisione anteriore

: Posizione del bloccaggio copertura portafusibili fusibili

: Fusibili

: ISOFIX/AGGANCIO per il sistema di ritenuta per bambini

: Mantenere i coperchi del portafusibili installati correttamente

: Allarme di cambio corsia

: Avvisatore di cambio accidentale della corsia di marcia

: Ausilio di mantenimento di corsia

: Spia MIL

: Pressione dell'olio

: Sistema di ausilio al parcheggio

: Indicatore pedone che precede

: Alimentazione elettrica

: Avviso di traffico posteriore

: Tecnico registrato

: Avviamento del veicolo con telecomando

: Rischio di incendio elettrico

: Avvisi cintura di sicurezza non allacciata

: Allarme angolo morto

: Arresto/Avvio

: Monitoraggio della pressione dei pneumatici

: Controllo trazione/StabiliTrak/ Controllo elettronico di stabilità (ESC)

: Sotto pressione

: Indicatore veicolo davanti

Panoramica del quadro strumenti

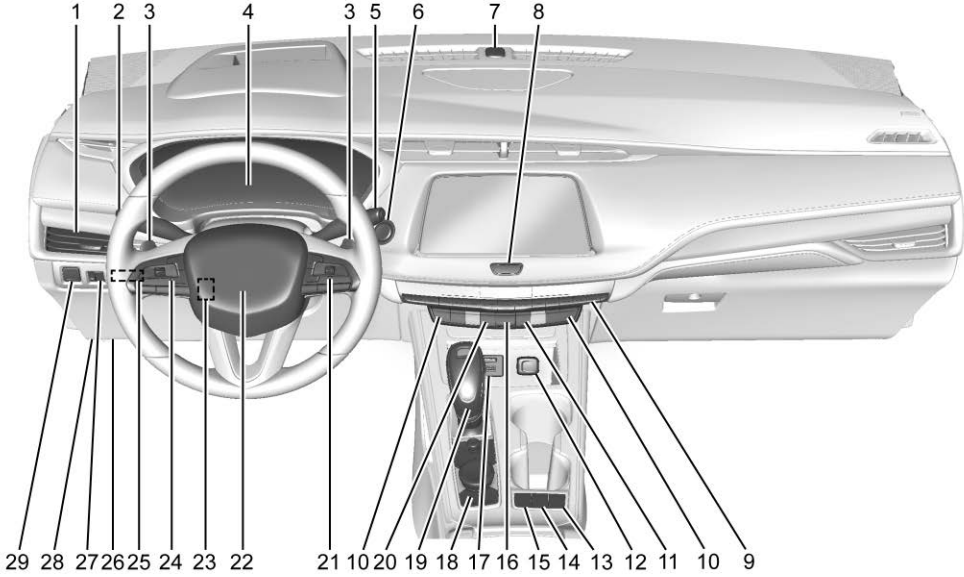

1. *Bocchette dell'aria* ⇨ *211*.
2. *Comandi delle luci esterne* ⇨ *143*.

   Leva indicatore di direzione. Vedere *Indicatori di direzione* ⇨ *146*.

   Pulsante sistema IntelliBeam (se in dotazione). Vedere *Comandi delle luci esterne* ⇨ *143*.
3. Comandi cambio marcia con un tocco Vedere *Modalità manuale* ⇨ *249* (se in dotazione).
4. *Quadro strumenti* ⇨ *111*.

   Display del Driver Information Center (DIC). Vedere *Driver Information Center* ⇨ *129*.
5. *Tergicristalli/lavavetri parabrezza* ⇨ *103*.

   TERGILAVALUNOTTO ⇨ *105*.
6. Pulsante AVVIO/ARRESTO MOTORE Vedere *Posizioni di accensione* ⇨ *232*.
7. Sensore luminosità. Vedere *Impianto fari automatico* ⇨ *145*.
8. Pulsante Home. Vedere *Panoramica* ⇨ *152*.
9. *Sistema di climatizzazione automatico duale* ⇨ *207*.
10. *Sedili anteriori ventilati e riscaldati* ⇨ *51* (se in dotazione).
11. *Ausilio di mantenimento corsia (LKA)* ⇨ *297* (se in dotazione).
12. *Prese di corrente* ⇨ *106*.
13. Interruttore MODALITÀ. Vedere *Controllo della modalità di guida* ⇨ *256*.
14. Interruttore di disabilitazione arresto automatico. Vedere *Sistema Stop/Start* ⇨ *235*.
15. *Controllo trazione/Controllo elettronico della stabilità* ⇨ *254*.
16. *Lampeggiatori di emergenza* ⇨ *146*.
17. *Porta USB* ⇨ *161*.
18. Comandi sistema Infotainment. Vedere *Panoramica* ⇨ *152*.
19. Leva del cambio. Vedere *Cambio automatico* ⇨ *244*.
20. Pulsante sistema di ausilio al parcheggio. Vedere *Sistemi di ausilio al parcheggio o alla retromarcia* ⇨ *275*.

    Pulsante sistema di ausilio al parcheggio (APA). Vedere *Sistemi di ausilio al parcheggio o alla retromarcia* ⇨ *275*.
21. *Comandi al volante* ⇨ *102*.

    Comandi Driver Information Center (DIC). Vedere *Driver Information Center* ⇨ *129*.
22. *Avvisatore acustico* ⇨ *103*.
23. *Regolazione del volante* ⇨ *102* (Non nella vista).
24. *Cruise Control* ⇨ *257*.

    Controllo velocità di crociera regolabile (Avanzato) ⇨ *262* (se in dotazione).

    Volante riscaldato ⇨ *102* (se in dotazione).

    Sistema di Allarme collisione anteriore (FCA) ⇨ *286* (se in dotazione).
25. *Head-Up Display (HUD)* ⇨ *133* (non nella vista) (se in dotazione).
26. Connettore di collegamento dati. Vedere *Spia MIL (Spia controllo motore)* ⇨ *119* (non nella vista).
27. *Comando di illuminazione del cruscotto* ⇨ *147*.
28. Sgancio del cofano. Vedere *Cofano* ⇨ *329* (non nella vista).
29. *Freno elettrico di stazionamento* ⇨ *252*.

Chiavi, portiere e finestrini

Chiavi e serrature

Chiavi 6
Sistema di accesso remoto senza chiave (RKE) 7
Funzionamento del sistema di ingresso senza chiave (RKE) 7
Avviamento motore a distanza ... 14
Serrature portiere 16
Serrature elettriche 19
Chiusura ritardata 19
Serrature portiere automatiche ... 19
Protezione blocco portiere 19
Blocco di sicurezza 20

Porte

Portellone singolo 21

Sicurezza del veicolo

Sicurezza del veicolo 28
Impianto d'allarme del veicolo 28
Bloccasterzo 30
Sistema di bloccaggio antifurto ... 30
Funzionamento dell'immobilizer 31

Specchietti retrovisori esterni

Specchietti convessi 32
Specchietti elettrici 32
Specchietti pieghevoli 33
Specchietti termici 34
Specchietto con antiabbagliamento automatico 34
Specchietti inclinabili in retromarcia 34

Specchietti interni

Specchietti retrovisori interni 34
Specchietto retrovisore manuale 34
Specchietto retrovisore a oscuramento automatico 34
Retrocamera specchietto 35

Finestrini

Finestrini 37
Alzacristalli elettrici 37
Parasole 39

Tetto

Tettuccio scorrevole 39

Chiavi e serrature

Chiavi

⚠ Avvertenza

Lasciare bambini a bordo con un telecomando del sistema RKE (Remote Keyless Entry, accesso remoto senza chiave) a disposizione è un grave pericolo che potrebbe causare lesioni anche mortali morte ai bambini stessi o ad altre persone. I bambini potrebbero azionare gli alzacristalli elettrici o altri comandi oppure mettere in moto il veicolo. I finestrini funzionano con il telecomando RKE nel veicolo e i bambini o altre persone potrebbero trovarsi nella zona di chiusura dei finestrini. Non lasciare bambini in un veicolo con un telecomando RKE.

La chiave contenuta nel telecomando per ingresso senza chiave (RKE) può essere utilizzata per tutte le serrature.

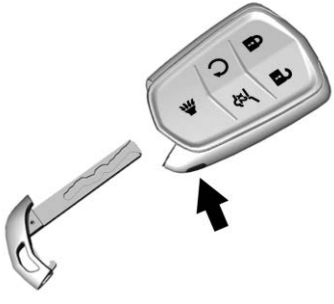

Per togliere la chiave, premere il pulsante vicino alla base del telecomando, quindi estrarla. Non tirare mai fuori la chiave senza aver prima premuto il pulsante.

Se diventa difficile girare la chiave, controllare se sulla lama metallica della chiave siano presenti detriti.

Rivolgersi al concessionario per richiedere una nuova chiave.

Sistema di accesso remoto senza chiave (RKE)

Vedere *Dichiarazione di conformità* ⇨ *434*.

In caso di diminuzione del campo operativo del telecomando per ingresso senza chiave (RKE):

- Controllare la distanza. Il telecomando potrebbe trovarsi troppo lontano dal veicolo.
- Controllare la posizione. Altri veicoli o oggetti potrebbero bloccare il segnale.
- Controllare la batteria del telecomando. Vedere "Sostituzione della batteria" più avanti in questa sezione.
- Se il telecomando non funziona ancora correttamente, rivolgersi al proprio concessionario o a un tecnico qualificato per l'assistenza.

Funzionamento del sistema di ingresso senza chiave (RKE)

Il sistema di accesso senza chiave consente l'accesso a bordo quando il telecomando si trova entro 1 m (3 ft). Vedere "Funzionamento del sistema di accesso senza chiave" nella parte che segue.

Le funzioni del telecomando RKE possono funzionare fino a 60 m (197 piedi) dal veicolo.

Altre condizioni possono influire sulle prestazioni del telecomando. Vedere *Sistema di accesso remoto senza chiave (RKE)* ⇨ *7*.

Con portellone posteriore elettrico illustrato, senza simile

🔒 **:** Premere per sbloccare tutte le portiere e lo sportellino del carburante. Gli indicatori di direzione possono lampeggiare e/o l'avvisatore acustico può suonare alla seconda pressione per indicare il bloccaggio. Vedere *Personalizzazione del veicolo* ⇨ *137*.

Se la portiera del conducente è aperta quando viene premuto 🔒, si bloccano tutte le portiere ma quella lato conducente si sblocca subito, se l'Antibloccaggio delle portiere aperte è abilitato. Vedere *Personalizzazione del veicolo* ⇨ *137*. Se la portiera del passeggero è aperta quando viene premuto il tasto 🔒, si bloccano tutte le portiere.

La pressione del tasto 🔒 può anche attivare l'impianto di allarme. Vedere *Impianto d'allarme del veicolo* ⇨ *28*.

Se il veicolo è dotato di specchietti pieghevoli telecomandati, per ripiegare gli specchietti a distanza tenere premuto 🔒 per un secondo, se la funzione è abilitata. Vedere *Personalizzazione del veicolo* ⇨ *137*.

🔓 **:** Premere per sbloccare la portiera del conducente e lo sportellino del carburante. Premere nuovamente 🔓 entro cinque secondi per sbloccare tutte le portiere. Il telecomando RKE può essere programmato per sbloccare tutte le portiera alla prima pressione del pulsante. Vedi *Personalizzazione del veicolo* ⇨ *137*. Gli indicatori di direzione potrebbero lampeggiare per indicare il bloccaggio delle portiere. Vedere *Personalizzazione del veicolo* ⇨ *137*. Quando di notte si sblocca il veicolo a distanza, le luci si accendono brevemente per segnalare la posizione del veicolo.

Premendo il tasto 🔓 l'impianto di allarme si disattiva. Vedere *Impianto d'allarme del veicolo* ⇨ *28*.

Se gli specchietti pieghevoli telecomandati sono in dotazione tenere premuto 🔓 per un secondo in modo da aprire gli specchietti a distanza, se la funzione è abilitata. Vedere *Personalizzazione del veicolo* ⇨ *137*.

Mantenere premuto 🔓 fino a che i finestrini sono completamente aperti. I finestrini non funzioneranno fino a che il funzionamento del finestrino a distanza è abilitato. Vedere *Personalizzazione del veicolo* ⇨ *137*.

: Premere e rilasciare 🔒 e poi tenere premuto immediatamente per almeno quattro secondi per avviare il motore dall'esterno del veicolo con il telecomando RKE. Vedere *Avviamento motore a distanza* ⇨ *14*.

: Premere e rilasciareuna volta per avviare il localizzatore del veicolo. Le luci esterne lampeggiano e l'avvisatore acustico suona tre volte. Premere e tenere premuto per tre secondi per attivare l'allarme antipanico. Si attiva l'avvisatore acustico e gli indicatori di direzione lampeggiano per 30 secondi o finché non è ripremuto il tasto oppure finché non viene avviato il motore.

x2 : Se presente, premere rapidamente due volte per aprire o chiudere il portellone posteriore.

Premere una volta per arrestare il movimento del portellone posteriore.

Ribloccaggio automatico portiere : Se una portiera non è aperta o il veicolo non è avviato entro tre minuti dallo sbloccaggio e dalla disattivazione dell'impianto d'allarme con il telecomando RKE, tutte le portiere si riblocceranno automaticamente e l'allarme si riattiverà.

Funzionamento del sistema di accesso senza chiave

Con il sistema di accesso senza chiave, è possibile bloccare e sbloccare le portiere e accedere al portellone senza togliere il telecomando RKE dalla tasca, borsa, valigetta, ecc. Il telecomando RKE deve trovarsi nel raggio di 1 m (3 piedi) dalla portiera o dal portellone che si vuole aprire.

L'accesso senza chiave può essere programmato per sbloccare tutte le portiere alla prima pressione del pulsante di bloccaggio/sbloccaggio della portiera del conducente. L'accesso senza chiave può essere anche attivato o disattivato. Vedere *Personalizzazione del veicolo* ⇨ *137*.

Se dotato di sedili con memoria, i trasmettitori 1 e 2 RKE sono collegati alle posizioni di seduta di memoria 1 o 2. Vedi *Sedili con memoria* ⇨ *48*.

Sbloccaggio/bloccaggio senza chiave dalla portiera del conducente

Se le portiere sono bloccate e il telecomando RKE si trova a una distanza massima di 1 m (3 piedi) dalla maniglia della portiera del conducente, premendo il pulsante di bloccaggio/sbloccaggio sulla maniglia della portiera del conducente la portiera del conducente si sblocca. Premendo nuovamente il pulsante di bloccaggio/sbloccaggio entro cinque secondi, si sbloccano tutte le portiere.

Lato conducente illustrato, passeggero simile

Premendo il pulsante di bloccaggio/sbloccaggio tutte le portiere si bloccano se si verifica uno degli eventi di seguito indicati:

- Sono trascorsi più di cinque secondi dalla prima pressione del pulsante di bloccaggio/sbloccaggio.

- Il pulsante di bloccaggio/sbloccaggio è stato premuto due volte per sbloccare tutte le portiere.
- Una portiera qualsiasi del veicolo è stata aperta e ora tutte le portiere sono chiuse.

Bloccaggio/sbloccaggio senza chiave dalle portiere dei passeggeri

Se le portiere sono bloccate e il telecomando RKE si trova a una distanza massima di 1 m (3 piedi) dalla maniglia della portiera, premendo il pulsante di bloccaggio/sbloccaggio sulla maniglia in questione tutte le portiere si sbloccano. Premendo il pulsante di bloccaggio/sbloccaggio tutte le portiere si bloccano se uno dei seguenti eventi si verifica:

- Il pulsante di bloccaggio/sbloccaggio è stato utilizzato per sbloccare tutte le portiere.
- Una portiera qualsiasi del veicolo è stata aperta e ora tutte le portiere sono chiuse.

Disattiva/Attiva lo sblocco senza chiave delle portiere e del portellone posteriore

Se in dotazione, lo sblocco automatico delle portiere e del portellone posteriore può essere disattivato e riattivato.

Disattivare lo sblocco senza chiave:

A veicolo spento, premere e tenere premuto contemporaneamente 🔒 e 🔓 sul telecomando RKE per circa tre secondi. Gli indicatori di direzione lampeggeranno brevemente per quattro volte per indicare che l'accesso è stato disattivato. Se si utilizzano le maniglie esterne per aprire le portiere o il portellone posteriore, gli indicatori di direzione lampeggeranno brevemente per quattro volte per indicare che l'accesso è stato disattivato. Se questa funzione è disattivata, disinserire l'allarme prima di avviare il veicolo.

Attivare lo sblocco senza chiave:

A veicolo spento, premere e tenere premuto contemporaneamente 🔒 e 🔓 sul telecomando RKE per circa tre secondi. Gli indicatori di direzione lampeggeranno brevemente per due volte per indicare che l'accesso è stato attivato.

Blocco antifurto da qualsiasi portiera

Quando tutte le portiere vengono bloccate utilizzando il pulsante di bloccaggio/sbloccaggio, una seconda pressione del pulsane entro cinque secondi attiverà il Sistema di bloccaggio antifurto.

Sblocco antifurto da qualsiasi portiera

Quando tutte le portiere vengono sbloccate utilizzando il pulsante di bloccaggio/sbloccaggio, il Sistema di bloccaggio antifurto verrà disattivato.

Blocco passivo

Con l'accesso senza chiave, si bloccherà alcuni secondi dopo che tutte le portiere sono state chiuse, se il veicolo è spento e almeno un telecomando RKE è stato rimosso o non ve ne siano all'interno.

Si blocca anche lo sportellino del serbatoio del carburante.

Se altri dispositivi elettronici interferiscono con il segnale del telecomando RKE, il veicolo potrebbe non rilevare il telecomando RKE dentro al veicolo. Se è abilitato il bloccaggio passivo, le portiere potrebbero bloccarsi con il telecomando RKE dentro al veicolo. Non lasciare il telecomando RKE all'interno di un veicolo incustodito.

Per personalizzare le portiere in modo che si blocchino automaticamente al momento dell'uscita dal veicolo, vedere *Personalizzazione del veicolo* ⇨ *137*.

Disabilitazione temporanea del blocco passivo

Disabilitare temporaneamente il blocco passivo tenendo premuto 🔒 sull'interruttore all'interno della portiera, con una portiera aperta, per almeno quattro secondi, o fino a udire tre segnalazioni acustiche. Il blocco passivo rimarrà così disabilitato fino alla pressione di 🔓 all'interno della portiera, oppure fino al riavviamento del motore.

Avviso telecomando a bordo

Dopo aver spento il veicolo, se il telecomando RKE viene lasciato a bordo, l'avvisatore acustico suonerà tre volte dopo la chiusura di tutte le portiere. Per attivare o disattivare vedere *Personalizzazione del veicolo* ⇨ *137*.

Avviso telecomando non presente a bordo

Se il veicolo è azionato, con un portiera aperta e poi tutte le portiere chiuse, il veicolo verificherà la presenza di trasmettitori RKE al suo interno. Se non viene rilevato un trasmettitore RKE, il Driver Information Center (DIC) visualizzerà NO REMOTE DETECTED (NESSUN TELECOMANDO RILEVATO) e il clacson emetterà tre suoni brevi.

Questo si verifica solo ogni volta che il veicolo viene messo in moto.

Per attivare o disattivare vedere *Personalizzazione del veicolo* ⇨ *137*.

Apertura del portellone senza chiave

Se il telecomando RKE è posto entro 1 m (3 piedi), aprire il portellone premendo il tasto a sfioro sulla maniglia del portellone.

Accesso con chiave

Per entrare in un veicolo con la batteria del telecomando scarica, vedere *Serrature portiere* ⇨ *16*.

Programmazione dei telecomandi per il veicolo

Funzioneranno solo i telecomandi RKE programmati per questo veicolo. Se un telecomando viene smarrito o rubato, presso il concessionario di fiducia si potrà acquistare e programmare un telecomando sostitutivo. Quando il telecomando sostitutivo viene programmato per questo veicolo, sarà necessario riprogrammare anche tutti i rimanenti telecomandi. Tutti i telecomandi smarriti o rubati non funzioneranno più dopo la programmazione del nuovo telecomando.

Avviamento del veicolo con batteria del telecomando scarica

Per garantire una migliore sicurezza del veicolo, il telecomando è dotato di un sensore di movimento. Per avviare il veicolo, se il telecomando è stato a riposo per troppo tempo, spostare leggermente il telecomando e tentare di avviare il veicolo. Quando si avvia il veicolo, se la batteria del telecomando è esaurita o vi sono interferenze nel segnale, potrebbe comparire questo messaggio sul DIC NO REMOTE DETECTED, REPLACE BATTERY IN KEY (NESSUN TELECOMANDO RILEVATO, SOSTITUIRE BATTERIA CHIAVE) o NO REMOTE DETECTED PLACE KEY IN KEY POCKET THEN START YOUR VEHICLE (NESSUN TELECOMANDO RILEVATO POSIZIONARE CHIAVE NEL SUO ALLOGGIAMENTO E AVVIARE VEICOLO). Se il veicolo continua a non avviarsi e il DIC visualizza gli stessi messaggi precedenti, seguire i passaggi sotto riportati.

Per avviare il motore:

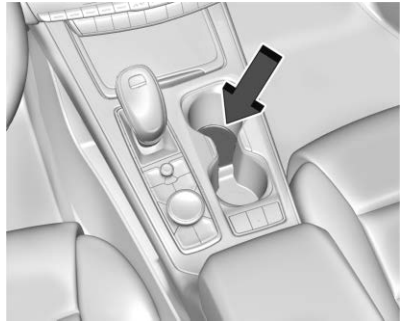

1. Inserire il telecomando nel portabibite anteriore.
2. Con il veicolo in P (parcheggio) o N (folle), premere il pedale del freno e ENGINE START/STOP.

   Sostituire la batteria del telecomando il prima possibile.

Sostituzione della batteria

⚠ Avvertenza

I bambini non devono giocare con il telecomando RKE. Il telecomando contiene una piccola batteria, che può causare un rischio di soffocamento. Se ingoiata può causare ustioni interne con gravi lesioni o morte. Se una batteria viene ingerita consultare immediatamente un medico.

⚠ Avvertenza

Per evitare lesioni personali, non toccare le superfici metalliche sul telecomando RKE quando è stato esposto a calore estremo. Tali superfici possono essere roventi con temperature superiori a 59 °C (138 °F).

Attenzione

Quando si sostituisce la batteria, non toccare nessun elemento di circuiteria sul telecomando. L'elettricità statica generata dal proprio corpo può danneggiare il telecomando.

Attenzione

Sostituire le batterie sempre con quelle del tipo corretto. Se le batterie sono sostituite con un tipo non corretto si crea un rischio potenziale di esplosione delle batterie. Smaltire le batterie usate in conformità con le istruzioni e i regolamenti locali. Non cercare di bruciare, rompere o tagliare le batterie usate, ed evitare di esporle ad ambienti con pressioni atmosferiche molto basse o temperature elevate.

Attenzione

Se il trasmettitore RKE non viene rimontato correttamente, del liquido potrebbe entrare nell'alloggiamento danneggiando la circuiteria e dando come risultato malfunzionamento e/o guasto del trasmettitore. Per impedire danni seguire sempre i passaggi per il rimontaggio del trasmettitore RKE descritti in questo manuale al fine di garantire che il trasmettitore sia correttamente chiuso a tenuta ogni volta che venga aperto il trasmettitore.

Sostituire la batteria se il messaggio REPLACE BATTERY IN REMOTE KEY (SOSTITUIRE BATTERIA NELLA CHIAVE) viene visualizzato sul DIC.

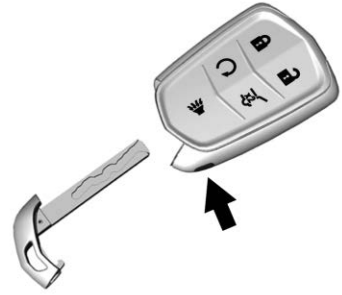

1. Premere il pulsante sul lato del telecomando, vicino alla parte inferiore, quindi estrarre la chiave. Non tirare mai fuori la chiave senza aver prima premuto il pulsante.

2. Separare i semigusci del telecomando inserendo un attrezzo a punta piatta nella parte centrale inferiore del telecomando. Non usare la fenditura della chiave.

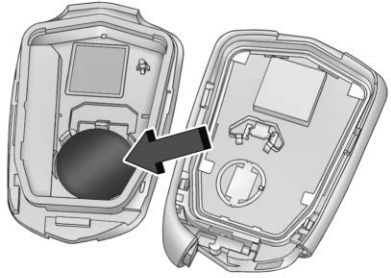

3. Rimuovere la vecchia batteria. Non usare un oggetto metallico.
4. Inserire una batteria nuova nell'alloggiamento posteriore con il lato positivo rivolto verso il basso. Sostituire con una batteria CR2032 o equivalente.
5. Assicurarsi che il tappetino in silicone sia posizionato correttamente, senza fessure o increspature.
6. Posizionare il pulsante del trasmettitore a faccia in già su una superficie dura e premere l'altra metà verso il basso per unire le metà.
7. Reinserire la chiave.

Le batterie contenute in questo dispositivo non possono essere smaltite con i rifiuti domestici. Le batterie devono essere riciclate presso una struttura apposita. Contattare le autorità locali per i dettagli sul riciclaggio.

Avviamento motore a distanza

Questa funzione consente di avviare il motore dall'esterno del veicolo.

: Questo pulsante è posizionato sul trasmettitore RKE per l'avvio a distanza.

Il sistema di controllo del climatizzatore stabilirà la regolazione di temperatura e modalità migliori per il funzionamento durante l'avvio a distanza. Una volta avviato il veicolo con il pulsante di AVVIO/ARRESTO MOTORE, il sistema di controllo del climatizzatore inizierà a funzionare alla modalità operativa e alla temperatura selezionate dall'ultimo utente. Il lunotto termico potrebbe azionarsi durante l'avviamento a distanza se vi sono condizioni ambientali fredde. La spia dei retronebbia non si accende durante l'avviamento a distanza.

Se il veicolo è dotato di sedili autoriscaldati o ventilati, potrebbero accendersi durante un avvio a distanza. Vedere *Sedili anteriori ventilati e riscaldati* ⇨ *51*.

Le normative di alcuni stati possono vietare l'uso di sistemi di avviamento a distanza con telecomando. Ad esempio, alcune normative richiedono che la persona che effettua l'avviamento a distanza abbia il veicolo in vista. Verificare i requisiti specifici delle normative locali.

Non usare la funzione di avviamento a distanza se il veicolo è in riserva. Il veicolo potrebbe esaurire il carburante.

Altre condizioni possono influenzare le prestazioni del telecomando. Vedere *Sistema di accesso remoto senza chiave (RKE)* ⇨ *7*.

Avviamento del motore usando l'avviamento con telecomando

1. Premere e rilasciare 🔒 sul trasmettitore RKE.
2. Premere immediatamente e tenere premuto 🔄 per almeno quattro secondi o finché gli indicatori di direzione non lampeggino. Il lampeggio degli indicatori di direzione conferma la ricezione della richiesta di avviamento a distanza del veicolo.

   Durante l'avviamento a distanza, le portiere saranno bloccate e le luci di parcheggio rimarranno accese per tutto il tempo che il motore è in funzione.

   Il motore si spegnerà dopo 15 minuti, a meno che non venga prolungato il tempo o a meno che l'accensione non venga inserita.
3. Con il trasmettitore RKE nel veicolo, premere il pedale del freno e avviare il veicolo per la guida.

Aumento del tempo di attività del motore

Il tempo di attività del motore può anche essere esteso di altri 15 minuti, se durante i primi 15 minuti vengono ripetute le fasi 1 e 2 mentre il motore è ancora in funzione. 30 secondi dopo l'avvio si può richiedere un prolungamento. Si ottiene così un totale di 30 minuti.

L'avviamento veicolo a distanza può essere prolungato solo una volta.

Dopo aver esteso l'avviamento a distanza, il secondo periodo da 15 minuti viene aggiunto ai primi 15, per un totale di 30 minuti.

Tra i cicli di accensione sono consentiti un massimo di due avviamenti veicolo a distanza o un avviamento a distanza con tempo prolungato.

Prima che sia possibile utilizzare nuovamente la procedura di avviamento del veicolo a distanza, l'accensione deve essere portata su on successivamente su off.

Annullare un avviamento a distanza

Per annullare un avviamento a distanza, eseguire una delle seguenti operazioni:

- Premere e tenere premuto finché le luci di parcheggio non si spengono.
- Attivare le luci di emergenza.
- Attivare e disattivare l'accensione.

Condizioni in cui l'avviamento a distanza non funziona

L'avviamento a distanza non è operativo nei seguenti casi:

- Il telecomando RKE si trova all'interno del veicolo.
- Il veicolo non è spento.
- Il cofano non è chiuso.
- Le luci di emergenza sono attivate.
- È presente un malfunzionamento del sistema di controllo delle emissioni.
- La temperatura del liquido di raffreddamento del motore è troppo alta.
- La pressione olio è troppo bassa.
- Sono già stati utilizzati due avviamenti a distanza del veicolo, o un avviamento con estensione.
- Il cambio non è in P (Parcheggio).

Serrature portiere

⚠ Avvertenza

Le portiere sbloccate possono rappresentare un pericolo.

- I passeggeri, soprattutto i bambini, possono facilmente aprire le portiere e cadere dal veicolo in movimento. Le portiere possono essere sbloccate e aperte a veicolo in movimento. La possibilità di essere scagliati fuori dal veicolo nell'eventualità di una collisione aumenta se le portiere non sono bloccate. Tutti i passeggeri devono pertanto allacciare le cinture di sicurezza e

(Continuazione)

Avvertenza (Continuazione)

le portiere devono essere bloccate ogniqualvolta il veicolo venga guidato.

- I bambini piccoli che entrano in veicoli sbloccati potrebbero rimanere intrappolati. Un bambino può venire soffocato dal caldo estremo e rischia lesioni permanenti anche mortali in seguito a colpi di calore. Il veicolo deve essere sempre bloccato quando lo si lascia incustodito.
- Gli estranei possono facilmente entrare attraverso una portiera sbloccata quando il veicolo rallenta o si ferma. Il blocco delle portiere aiuta ad evitare che ciò accada.

Per bloccare/sbloccare le portiere dall'esterno del veicolo:

- Premere o sul telecomando RKE. Vedere *Funzionamento del sistema di ingresso senza chiave (RKE)* ⇨ 7.

- Usare la chiave nel cilindro della serratura della portiera del conducente. Il cilindretto della serratura è coperto da un tappo.

Per bloccare/sbloccare le portiere dall'interno del veicolo:

- Premere 🔒 o 🔓 sull'interruttore bloccaporte. Vedere *Serrature elettriche* ⇨ *19*.
- Premere in basso la manopola di bloccaggio portiera per bloccare una portiera.
- Tirare la maniglia una volta per sbloccarla. Tirare nuovamente la maniglia per sbloccare la portiera.

Accesso senza chiave

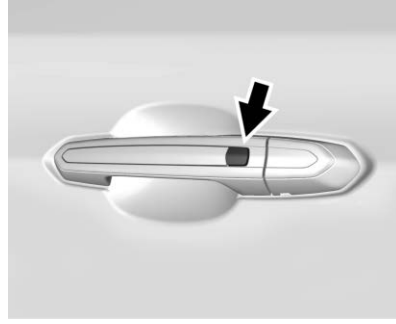

Il telecomando RKE deve trovarsi nel raggio di 1 m (3 piedi) dalla portiera o dal portellone posteriore da aprire. Premere il pulsante sulla maniglia della portiera per aprire. Vedere "Accesso senza chiave" in *Funzionamento del sistema di ingresso senza chiave (RKE)* ⇨ *7*.

Accesso cilindretto serratura portiera conducente (in caso di batteria scarica)

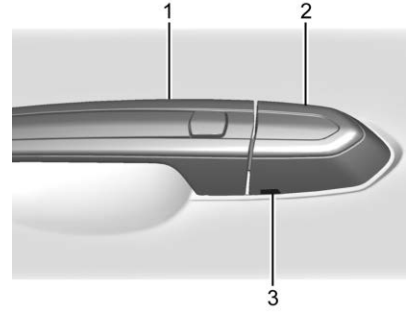

Per accedere al cilindretto della serratura della portiera del conducente:

1. Tirare la maniglia della portiera (1) in posizione di apertura e mantenerla aperta fino a quando non sarà completata la rimozione del tappo.
2. Inserire la chiave nel foro (3) sulla parte inferiore del tappo (2) e sollevare la chiave verso l'alto.
3. Spostare indietro il tappo (2) e rimuoverlo.

4. Usare la chiave nel cilindro.

Per sostituire il tappo:

1. Tirare la maniglia della portiera (1) in posizione di apertura e mantenerla aperta fino a quando non sarà completato il montaggio del tappo.

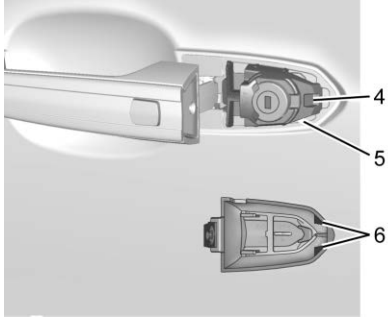

2. Inserire le due linguette (6) sul retro del tappo tra la guarnizione (5) e la base di metallo (4).

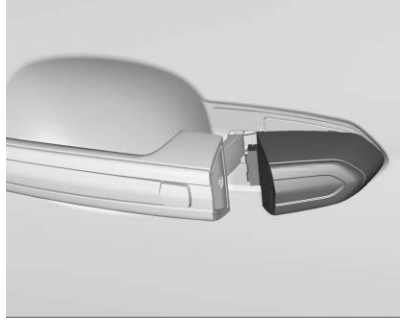

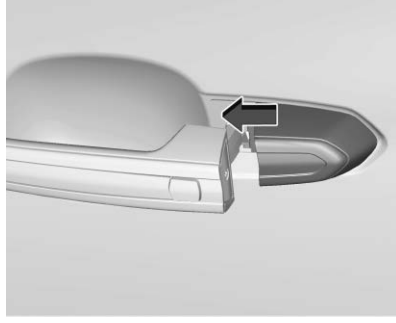

3. Far scorrere il tappo in avanti e premerne il bordo anteriore per montarlo in posizione.

4. Rilasciare la maniglia della portiera.
5. Controllare che il tappo sia posizionato in modo ben saldo.

Serrature a rotazione libera

Il cilindretto della serratura della portiera gira a vuoto quando si usa la chiave sbagliata o la chiave giusta non è completamente inserita. La funzione di rotazione a vuoto della serratura impedisce ne impedisce la forzatura. Per ripristinare la serratura, ruotarla in posizione verticale con la chiave giusta completamente inserita. Rimuovere la chiave e inserirla nuovamente. Se questa azione non ripristina la serratura, ruotare di mezzo giro la chiave e ripetere la procedura di ripristino.

Serrature elettriche

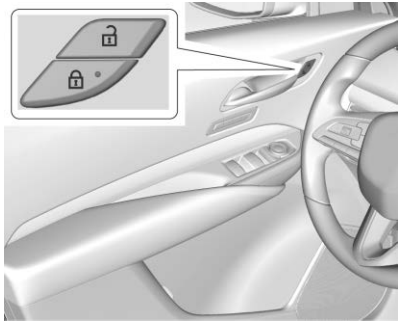

🔒 **:** Premere per bloccare le portiere. La spia nell'interruttore si illuminerà quando bloccate.

🔓 **:** Premere per sbloccare le portiere.

Anche lo sportello del carburante può essere bloccato o sbloccato con questa funzione.

Chiusura ritardata

Questa funzione ritarda il bloccaggio delle portiere fino a cinque secondi dopo che sono state chiuse tutte.

Il bloccaggio ritardato è attivabile solo dopo che l'antibloccaggio delle portiere aperte è stato disabilitato.

Quando 🔒 è premuto sull'interruttore della serratura elettrica, mentre la portiera è aperta, risuonerà un cicalino per tre volte indicando che la chiusura ritardata è attiva.

Le portiere si bloccheranno automaticamente cinque secondi dopo la loro chiusura. Riaprendo una portiera entro detto tempo, il timer dei cinque secondi ripartirà a contare dopo la chiusura di tutte le portiere.

Per bloccare subito le portiere, premere di nuovo 🔒 sull'interruttore del bloccaporte oppure 🔒 sul trasmettitore RKE.

Questa funzione può essere anche programmata. Vedere *Personalizzazione del veicolo* ⇨ *137*.

Serrature portiere automatiche

Il veicolo è programmato in modo che, quando le portiere sono chiuse, l'accensione disinserita e la leva del cambio spostata da P (parcheggio), le portiere si blocchino.

Se una portiera del veicolo viene sbloccata e poi aperta e chiusa, le portiere si bloccheranno anche quando si rimuova il piede dal freno o la velocità del veicolo superi i 13 km/h (8 mi/h).

Per sbloccare le portiere:

- Premere 🔓 sull'interruttore bloccaporte.
- Spostare il cambio in P (Parcheggio).

Il bloccaggio automatico delle portiere può essere programmato. Vedere *Personalizzazione del veicolo* ⇨ *137*.

Protezione blocco portiere

Se l'accensione è inserita o in posizione ACC/ACCESSORY e viene premuto l'interruttore di blocco chiusura centralizzata avendo la

portiera conducente aperta, si bloccheranno tutte le portiere e solo quella del conducente resterà sbloccata.

Ad accensione disinserita, se viene impartito il comando di bloccaggio avendo una portiera aperta, dopo aver chiuso tutte le portiere, sarà effettuato il controllo della presenza del telecomando RKE all'interno del veicolo. Se viene rilevato un telecomando RKE e il loro numero totale non è diminuito, la portiera del conducente si sbloccherà e l'avvisatore acustico risuonerà tre volte.

La protezione blocco portiere può essere esclusa manualmente avendo la portiera del conducente aperta, mantenendo premuto il pulsante 🔒 sull'interruttore blocco portiere con chiusura centralizzata.

Antibloccaggio delle portiere aperte

Se l'antibloccaggio delle portiere aperte viene attivato, il veicolo è spento con la portiera lato guida aperta e viene richiesto il bloccaggio delle portiere, la portiera lato guida rimarrà sbloccata. La funzione di antibloccaggio delle portiere aperte può essere azionata o disattivata. Vedere *Personalizzazione del veicolo* ⇨ *137*.

Blocco di sicurezza

Le sicure per bambini presenti sulle portiere posteriori impediscono l'apertura di tali portiere dall'interno.

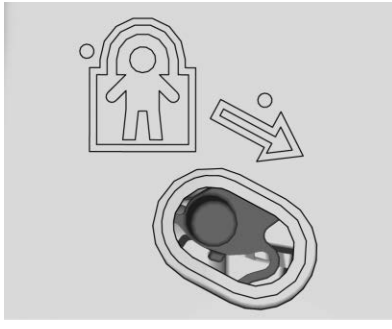

La sicura per bambini si trova sul bordo interno delle portiere posteriori. Per usare il blocco di sicurezza:

1. Muovere la leva in basso in posizione di bloccaggio.
2. Chiudere la portiera.
3. Fare lo stesso per l'altra portiera posteriore.

Per aprire una portiera posteriore quando il blocco di sicurezza è attivo:

1. Sbloccare la portiera azionando la maniglia interna, premendo l'interruttore elettrico di sbloccaggio delle portiere o con il telecomando (RKE).
2. Aprire la portiera dall'esterno.

Quando viene azionata la sicura per bambini, adulti e bambini non saranno in grado di aprire la portiera posteriore dall'interno. Annullare le sicure per bambini perché le portiere possano essere aperte dall'interno.

Per disinserire il blocco di sicurezza:

1. Sbloccare la portiera e aprirla dall'esterno.
2. Muovere la leva in alto per sbloccare. Fare lo stesso per l'altra portiera.

Porte

Portellone singolo

⚠ Avvertenza

I gas di scarico possono entrare nell'abitacolo quando il veicolo viene guidato con il portellone o lo sportello del bagagliaio aperti, o quando vi sia un oggetto qualsiasi che passi attraverso la guarnizione tra la carrozzeria e lo sportello del bagagliaio o il portellone. I gas di scarico contengono monossido di carbonio (CO), un gas invisibile e inodore. Questo gas può causare uno stato di incoscienza e la morte.

Se il veicolo deve essere guidato con il portellone o lo sportello del bagagliaio aperti:

- Chiudere tutti i finestrini.
- Aprire completamente le bocchette dell'aria sopra o sotto il cruscotto.

(Continuazione)

Avvertenza (Continuazione)

- Impostare l'impianto del climatizzatore in una modalità che permetta solo l'ingresso di aria esterna e regolare la velocità del ventilatore al valore massimo. Vedere "Sistemi di climatizzazione" nell'Indice.
- Se il veicolo è dotato di portellone elettrico, disabilitare la funzione del portellone elettrico.

Vedere *Gas di scarico del motore* ⇨ *238*.

Attenzione

Per evitare danni al portellone posteriore o al suo vetro, accertarsi che l'area soprastante e dietro il portellone sia sgombra prima di aprirlo.

Portellone manuale

Per aprire il portellone posteriore, premere 🔒 sull'interruttore della chiusura elettrica o premere 🔓 sul telecomando RKE due volte per sbloccare tutte le portiere. Premere il tasto a sfioro sul lato inferiore della maniglia del portellone e sollevare.

Usare la cavità apposita per abbassare e chiudere il portellone. Non premere il touchpad chiudendo il portellone. Così facendo, il portellone si sbloccherebbe.

Per l'accesso senza chiave, il telecomando RKE deve essere a una distanza massima di 1 m (3 piedi) dal

portellone posteriore per sbloccarlo automaticamente. Vedere *Funzionamento del sistema di ingresso senza chiave (RKE)* ⇨ *7*.

Il portellone è dotato di una serratura elettrica. Se la batteria è scollegata o è scarica, il portellone non si aprirà. Il portellone ripristinerà il normale funzionamento quando la batteria verrà ricollegata e ricaricata.

Chiudere sempre il portellone prima di mettersi in marcia.

Funzionamento del portellone elettrico

⚠ Avvertenza

Sussiste il rischio di lesioni personali da schiacciamento a causa del movimento del portellone elettrico. Verificare che nessuna persona si trovi vicino al portellone quando viene aperto e chiuso.

Attenzione

La guida con portellone aperto o mobile può causare danni ai componenti del portellone elettrico.

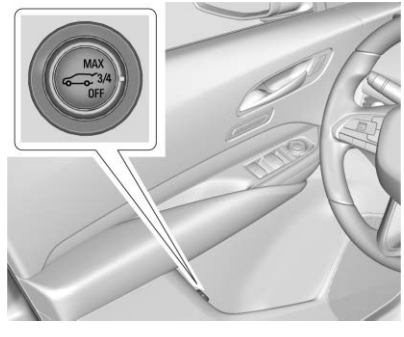

L'interruttore del portellone posteriore elettrico si trova sulla portiera del conducente. Il veicolo deve essere in P (PARK).

Le modalità sono:

MAX : Si apre alla massima altezza.

3/4 : Si apre ad un'altezza limitata che può essere impostata da aperto 3/4 ad aperto completamente. Usare per evitare che il portellone si apra contro ostacoli, quali ad esempio una porta di garage o un oggetto montato sul tetto del veicolo. È possibile aprire completamente il portellone manualmente.

OFF : Si apre solo manualmente.

Per aprire o chiudere il portellone posteriore elettricamente, selezionare MAX o la modalità 3/4.

- Premere rapidamente due volte sul telecomando RKE fino a quando il portellone inizia a muoversi.
- Premere sulla portiera del conducente. La portiera del conducente deve essere sbloccata o bloccata senza che sia inserita la sicurezza.
- Dopo aver sbloccato tutte le portiere, premere il pannellino sensibile al tatto sul retro della maniglia del portellone. Un veicolo bloccato può essere aperto se il telecomando RKE è a una distanza massima di 1 m (3 piedi) dal pulsante a sfioro.

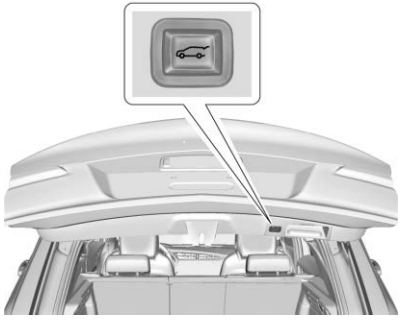

- Per chiudere, premere sul fondo del portellone accanto all'apposita cavità.

Premere uno dei pulsanti del portellone posteriore o il pulsante a sfioro o sul telecomando RKE mentre il portellone posteriore è in movimento per arrestarlo. Premendo nuovamente un qualsiasi pulsante del portellone o premendo due volte rapidamente sul telecomando RKE si attiverà nuovamente il funzionamento in senso opposto. Premendo il tasto a sfioro sulla maniglia del portellone posteriore si riavvierà il movimento, ma solo nella direzione di apertura.

Attenzione

La forzatura manuale del portellone per apertura e chiusura durante un ciclo di accensione e spegnimento può danneggiare il veicolo. Consentire il completamento del ciclo di accensione e spegnimento.

Il portellone elettrico può essere temporaneamente disabilitato a temperature estremamente basse o dopo ripetuto ciclo di accensione e spegnimento in un breve periodo di tempo. Se ciò si verifica, il portellone può essere comunque azionato manualmente.

Se la leva del cambio viene spostata da P (parcheggio) con la funzione elettrica in corso, il movimento del portellone continua fino al completamento. Se il veicolo viene accelerato prima che il portellone elettrico abbia terminato il movimento, il portellone può arrestarsi o invertire la direzione di movimento. Verificare la presenza di messaggi sul Driver Information Center (DIC) e assicurarsi che il portellone sia chiuso e bloccato prima di mettere il veicolo in marcia.

Rilevazione portellone in caduta

Se il portellone elettrico si chiude automaticamente dopo un ciclo di apertura elettrica, indica che il sistema sta reagendo al peso eccessivo sul portellone o un possibile guasto al montante di supporto. Una segnale acustico a ripetizione verrà emesso durante il funzionamento del rilevamento portellone in discesa. Rimuovere l'eventuale peso in eccesso. Se il portellone posteriore continua a chiudersi automaticamente dopo l'apertura, consultare il proprio concessionario per la manutenzione prima di utilizzare il portellone elettrico.

L'interferenza con il movimento del portellone elettrico o la chiusura manuale troppo rapida del portellone dopo l'apertura elettrica può molto probabilmente indicare un guasto al montante. Potrebbe attivare anche la funzione di rilevamento di discesa del portellone. Consentire al portellone di

completare il suo funzionamento e attendere alcuni secondi prima di chiuderlo manualmente.

Funzioni di rilevamento ostacoli

Se il portellone incontra un ostacolo durante un ciclo di apertura o di chiusura elettrica, il portellone invertirà automaticamente la direzione per allontanarsi brevemente dall'ostacolo. Dopo aver rimosso l'ostruzione, la funzione elettrica del portellone potrà essere di nuovo usata. Se il portellone incontra diversi ostacoli nello stesso ciclo elettrico, la funzione elettrica verrà disattivata. Dopo avere rimosso le ostruzioni, chiudere manualmente il portellone posteriore. In questo modo è possibile riprendere le normali funzioni elettriche.

Se il veicolo è bloccato durante la chiusura del portellone posteriore e un ostacolo ne impedisce la completa chiusura, l'avvisatore acustico si attiverà segnalando la mancata chiusura.

Impostazione modalità 3/4

Per cambiare la posizione in cui il portellone si arresta durante l'apertura:

1. Selezionare MAX o modalità 3/4 e aprire il portellone elettricamente.
2. Arrestare il movimento del portellone all'altezza desiderata premendo uno dei pulsanti del portellone. Se necessario regolare manualmente la posizione del portellone.
3. Premere e tenere premuto in prossimità della cavità sulla parte inferiore del portellone fino a quando gli indicatori di direzione lampeggiano e si attiva una segnalazione acustica. Questo indica che l'impostazione è stata registrata.

Il portellone posteriore non può essere regolato al di sotto di un'altezza programmabile minima. Se non c'è nessuna luce lampeggiante o suono, la regolazione dell'altezza potrebbe essere troppo bassa.

Funzionamento manuale

Selezionare OFF per azionare manualmente il portellone posteriore. Vedere "Portellone posteriore manuale" all'inizio di questa sezione.

Attenzione

Se si tenta di muovere il portellone troppo velocemente e con forza eccessiva, il veicolo può subire danni.

Azionare manualmente il portellone, con movimento leggero e velocità moderata. Il sistema include una funzione che limita la velocità di chiusura manuale, per proteggere i componenti.

Sistema Hands-Free Access

Se la funzione è in dotazione, il portellone posteriore può essere azionato con un movimento del piede sotto l'angolo sinistro del paraurti posteriore nel punto della proiezione del logo.

Il telecomando RKE deve essere entro 1 metro (3 piedi) dal paraurti posteriore per azionare il portellone elettrico senza mani.

La funzione Hands-Free Access non funziona se il portellone è in movimento. Per arrestare il portellone in movimento, usare uno degli interruttore del portellone.

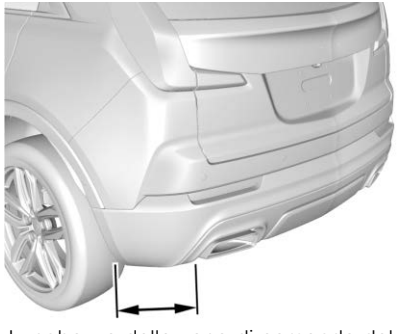

Lunghezza della zona di comando del piede

Direzione Kick Zone

Per attivare l'azionamento, far passare il piede con movimento veloce sotto l'angolo sinistro del paraurti posteriore nel punto della proiezione del logo, e quindi allontanarlo.

Attenzione

Gli schizzi d'acqua possono causare l'apertura del portellone posteriore. Tenere il telecomando RKE lontano dalla zona di rilevamento del paraurti posteriore o portare il portellone in modalità OFF durante

(Continuazione)

Attenzione (Continuazione)

i lavori in prossimità del paraurti posteriore per evitare che si apra accidentalmente.

- Non muovere il piede lateralmente.
- Non tenere il piede sotto il paraurti, il portellone non si attiverà.
- Non toccare il portellone fino a quando non si è arrestato.
- Questa funzione può essere temporaneamente disabilitata in determinate condizioni. Se il portellone posteriore non risponde al movimento del piede, aprire o chiudere il portellone in altro modo o avviare il motore. La funzione sarà riabilitata.

Durante la chiusura del portellone posteriore in questo modo, si avvertirà un breve ritardo. Le luci posteriori lampeggiano e viene emesso un segnale acustico. Allontanarsi dal portellone prima che inizi a muoversi.

Proiezione del logo

Se questa funzione è in dotazione, un logo del veicolo sarà proiettato per un minuto sul suolo vicino al paraurti posteriore quando viene rilevato un telecomando RKE nel raggio di 2 m (6 piedi). La proiezione del logo potrebbe non essere visibile in condizioni di luce diurna brillante.

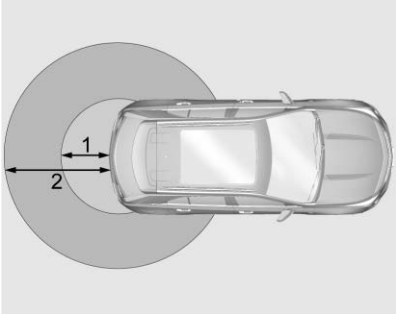

1. Zona di rilevamento Sistema Hands-Free 1 m (3 piedi)
2. Zona di rilevamento proiezione del logo 2 m (6 piedi)

La proiezione del logo indica il punto in cui deve essere eseguito il movimento del piede.

La proiezione del logo sarà disponibile solo per questo telecomando RKE dopo che sarà stato fuori dal raggio di rilevazione per almeno 20 secondi.

Se un telecomando RKE sarà nuovamente rilevato nel raggio di circa 2 m (6 piedi) dal portello posteriore, oppure se è stato rilevato un altro azionamento senza mani il timer di un minuto verrà azzerato.
La proiezione del logo non funzionerà se si verificano queste condizioni:

- La batteria del veicolo ha poca carica.
- Il cambio non è in P (Parcheggio).
- Il comando per l'apertura a mani libere del portellone posteriore è impostato su Off nella personalizzazione del veicolo. Vedere *Personalizzazione del veicolo* ⇨ *137*.
- Il portellone posteriore elettrico è disattivato.
- Il veicolo resta parcheggiato per 72 ore o per più tempo, senza alcun uso del telecomando RKE o funzionamento del sistema di accesso senza chiave. Per riabilitare la funzione premere un qualsiasi pulsante del telecomando RKE o aprire e chiudere una portiera del veicolo.

La proiezione del logo non funzionerà per un singolo telecomando RKE quando un telecomando:

- È rimasto per svariati minuti entro un raggio di circa 5 m (15 piedi) dal portellone.
- È stato lasciato dentro al veicolo e tutte le portiere del veicolo erano chiuse.
- È stato avvicinato all'area esterna del portellone per 5 volte in 10 minuti.

Pulizia dell'obiettivo

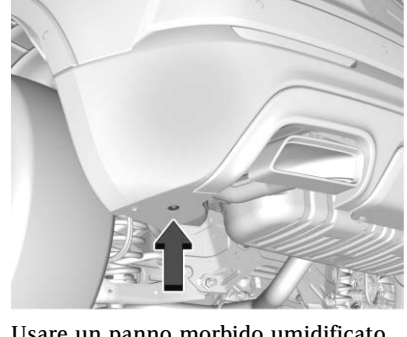

Usare un panno morbido umidificato per pulire l'obiettivo incassato.

Disponibilità del portellone Hands-Free e della proiezione del logo

Azione	Portellone Hands-Free	Proiezione del logo
Ingresso del telecomando RKE nel raggio di rilevamento per la proiezione del logo	Funzionante	Attivo per un minuto
Telecomando RKE lasciato per almeno 10 minuti all'interno del raggio di rilevazione della proiezione logo	Funzionante	Spento fino alla pressione del pulsante del telecomando RKE o all'apertura e chiusura di una portiera
Telecomando RKE portato dentro e fuori il raggio di rilevazione della proiezione del logo per cinque volte o più entro 10 minuti	Funzionante	Spento per un'ora o fino alla pressione del pulsante del telecomando RKE o all'apertura e chiusura di una portiera
Il veicolo resta parcheggiato per più di 72 ore	Funzionante	Spento fino alla pressione del pulsante del telecomando RKE o all'apertura e chiusura di una portiera
Batteria veicolo con poca carica	Non funzionante	Off
Cambio non in P (Parcheggio)	Non funzionante	Off
Portellone elettrico disattivato	Non funzionante	Off
Portello Hands-Free disabilitato nella personalizzazione del veicolo	Non funzionante	Off

Sicurezza del veicolo

Questo veicolo è dotato di funzioni antifurto. Ad ogni modo queste funzioni non rendono impossibile il furto del veicolo.

Impianto d'allarme del veicolo

Questo veicolo è dotato di un sistema di allarme antifurto.

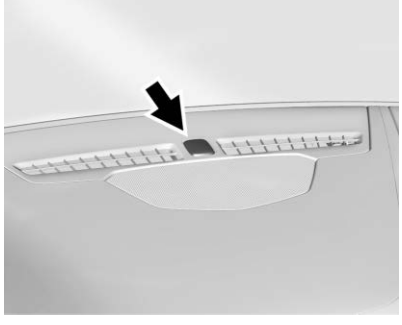

La spia nel cruscotto accanto al parabrezza indica lo stato del sistema.

Off : Il sistema d'allarme è disattivato.

Accesa a luce fissa : Il veicolo è protetto durante il ritardo dell'inserimento del sistema.

Lampeggio veloce : Il veicolo non è protetto. Una portiera, il cofano o il bagagliaio sono aperti.

Lampeggio lento : Il sistema d'allarme è attivato.

Armamento del sistema d'allarme

1. Chiudere il portellone e il cofano. Spegnere il veicolo.
2. Bloccare il veicolo in uno dei tre seguenti modi:
   - Utilizzare il telecomando RKE.
   - Usare il sistema di accesso senza chiave.
   - Con una portiera aperta, premere 🔒 all'interno.
3. Dopo 30 secondi, il sistema di allarme si arma e la spia inizia a lampeggiare lentamente per indicare che il sistema è in funzione. Premendo nuovamente 🔒 sul telecomando RKE, il sistema d'allarme viene immediatamente inserito bypassando il ritardo di 30 secondi.

Il sistema d'allarme del veicolo non si attiverà se le portiere vengono bloccate con la chiave.

Se la portiera del conducente viene aperta senza prima aver sbloccato il telecomando RKE, l'avvisatore acustico suonerà e le luci lampeggeranno in preallarme. Se il veicolo non viene avviato, o se la portiera non viene sbloccata premendo 🔓 sul telecomando RKE durante il preallarme di 10 secondi, l'allarme viene attivato.

L'allarme si attiverà anche in caso di apertura di una portiera passeggero, del bagagliaio, o del cofano senza prima aver disattivato il sistema. Quando l'allarme scatta, gli indicatori di direzione lampeggeranno e l'avvisatore acustico suonerà per circa 30 secondi. Il sistema di allarme si riarmerà per monitorare il successivo evento non autorizzato.

Disarmamento del sistema d'allarme

Per disattivare il sistema d'allarme o per spegnere l'allarme qualora sia stato attivato:

- Premere 🔓 sul telecomando RKE.
- Sbloccare il veicolo utilizzando il sistema di accesso senza chiave.
- Avviare il motore.

Per evitare l'innesco accidentale dell'allarme:

- Bloccare il veicolo dopo che tutti gli occupanti siano usciti e dopo aver chiuso tutte le portiere.
- Sbloccare sempre una portiera con il telecomando RKE o usare il sistema di accesso senza chiave.

Se la portiera conducente viene sbloccata con la chiave, il sistema non si disinserirà, né l'allarme si spegnerà.

Come rilevare una condizione di manomissione

Se viene premuto 🔓 e l'avvisatore acustico risuona tre volte e le luci lampeggiano, l'allarme è stato attivato mentre il sistema di allarme era attivo.

Se il sistema di allarme è stato attivato, compare un messaggio sul DIC.

Power Sounder, sensore antintrusione e sensore di inclinazione

In aggiunta alle funzioni del sistema antifurto standard, è possibile avere anche un sensore di inclinazione, un sensore antintrusione e un allarme di alimentazione.

L'allarme di alimentazione prevede un allarme sonoro che è diverso dall'avvisatore acustico del veicolo. Dispone di una propria fonte di alimentazione elettrica e attiva un allarme sonoro quando la batteria del veicolo è compromessa.

Se occorre staccare la batteria del veicolo, disattivare prima l'allarme di alimentazione. Vedere "Rimessaggio del veicolo" in batteria in *Batteria* ⇨ *348*.

Il sensore di inclinazione può innescare l'allarme se rileva un movimento del veicolo, quale ad es. un cambio di direzione.

Il sensore antintrusione monitora l'interno del veicolo, e può innescare l'allarme se rileva un accesso non autorizzato all'interno del veicolo. Non lasciare passeggeri o animali nel veicolo se il sensore antintrusione è attivato.

Prima di attivare il sistema antifurto e il sensore antintrusione:

- Assicurarsi che tutte le porte e i finestrini siano completamente chiusi.
- Fissare qualsiasi oggetto malfermo, come ad es. le tendine parasole.
- Accertarsi che non vi siano ostacoli a bloccare i sensori nella consolle superiore anteriore.

Interruttore per disabilitare i sensori di inclinazione e antintrusione

Se vi sono animali all'interno del veicolo o durante il trasporto del veicolo, si raccomanda di disattivare i sensori di inclinazione e antintrusione.

Premere nella console superiore a veicolo spento. La spia si accenderà temporaneamente, indicando che il sensore è stato disabilitato fino alla volta successiva nella quale il sistema d'allarme verrà attivato.

Bloccasterzo

Se è in dotazione, il bloccasterzo è un dispositivo antifurto. Questa funzione blocca il piantone di sterzo quando il veicolo viene spento e la portiera del conducente viene aperta, oppure se la portiera del conducente è aperta e poi il veicolo viene spento. Il piantone si sblocca quando il veicolo viene acceso.

Il Driver Information Center (DIC) potrebbe visualizzare uno dei seguenti messaggi:

- Un messaggio che richiede assistenza per il bloccasterzo indica che è stato rilevato un problema con la funzione di bloccasterzo e che il veicolo deve essere riparato.
- Un messaggio che informa che il bloccasterzo è bloccato indica che il motore è in funzione ma che il piantone è ancora bloccato. È normale che il piantone sia bloccato durante un avvio a distanza, ma il piantone dovrebbe sbloccarsi dopo aver premuto il pedale del freno e aver avviato il veicolo. Durante un avvio a distanza non comparirà nessun messaggio.
- Un messaggio che informa che il volante deve essere ruotato e che il veicolo deve essere riavviato indica che il meccanismo del bloccasterzo è bloccato, il dispositivo bloccasterzo non è in grado di sbloccare il piantone e il veicolo non si è avviato. Se ciò accadesse occorre girare immediatamente il volante da parte a parte per sbloccare il piantone. Se questa azione non sblocca il piantone, spegnere il veicolo e aprire la portiera del conducente per resettare il sistema. Poi accendere il veicolo e girare immediatamente il volante da lato a lato per circa 15 secondi. In alcuni casi potrebbe occorrere molta forza per sbloccare il piantone.

Per impedire che il piantone dello sterzo resti bloccato, prima di spegnere il veicolo mettere le ruote anteriori diritte.

Sistema di bloccaggio antifurto

⚠ Avvertenza

Non utilizzare il sistema se è rimasto qualcuno all'interno del veicolo! Le portiere non possono essere sbloccate o aperte dall'interno.

Il veicolo, in aggiunta alle serrature standard delle portiere, è dotato di un sistema di bloccaggio antifurto.

Il sistema di bloccaggio antifurto si inserisce ogni volta che si preme per due volte 🔒 sul telecomando d'ingresso senza chiave (RKE) entro cinque secondi con tutte le portiere chiuse e il veicolo spento. Il sistema di bloccaggio antifurto si può inserire anche con il sistema di accesso senza chiave. Vedere "Funzionamento del sistema di accesso senza chiave" in *Funzionamento del sistema di ingresso senza chiave (RKE)* ⇨ *7*.

Quando le portiere sono bloccate con il sistema di bloccaggio antifurto, non possono essere sbloccate o aperte mediante i comandi o le maniglie all'interno del veicolo.

Per aprire il dispositivo di bloccaggio antifurto e sbloccare la portiera lato conducente, premere una volta sola 🔓 sul telecomando. Premere nuovamente il pulsante entro cinque secondi per sbloccare tutte le portiere.

Funzionamento dell'immobilizer

Questo veicolo è dotato di sistema antifurto passivo.

L'impianto non deve essere inserito o disinserito manualmente.

Il dispositivo elettronico di bloccaggio motore del veicolo si attiva quando viene spento il motore.

Il sistema immobilizer viene disarmato quando l'interruttore di avviamento viene azionato o posizionato su OFF/ACCESSORI e un telecomando valido è presente all'interno della vettura.

La spia di sicurezza, ubicata nel quadro strumenti, si accende in presenza di problemi con l'inserimento o il disinserimento del sistema antifurto.

Il sistema ha uno o più telecomandi RKE che sono accoppiati ad una centralina del dispositivo elettronico di bloccaggio motore nel veicolo. Solo un telecomando RKE correttamente accoppiato avvia il veicolo. Se il telecomando è in qualche modo danneggiato, potrebbe essere impossibile avviare il veicolo.

Quando si cerca di avviare il veicolo, la spia di sicurezza potrebbe accendersi brevemente all'inserimento dell'accensione.

Se il motore non si avvia e la spia di sicurezza rimane accesa, è presente un guasto del sistema. Disinserire l'accensione e riprovare.

Se il veicolo non varia la modalità di accensione (ACC/ACCESSORY, on, off) e il telecomando RKE non è apparentemente danneggiato, provare con un altro telecomando. Oppure si può provare mettendo il telecomando nel portabibite anteriore collocato nella consolle centrale. Vedere *Funzionamento del sistema di ingresso senza chiave (RKE)* ⇨ *7*.

Se la modalità di accensione non varia con l'altro telecomando o nel portabibite, occorre portare il veicolo in assistenza. Se la modalità di accensione varia, è probabile che il primo telecomando sia difettoso. Rivolgersi al proprio concessionario per riparare il sistema antifurto e per avere un nuovo telecomando RKE programmato per il veicolo.

È possibile programmare i telecomandi RKE nuovi o sostitutivi per il sistema immobilizer. Sul veicolo è possibile programmare fino a otto telecomandi. Per programmare i telecomandi aggiuntivi, vedere "Programmazione dei telecomandi per

il veicolo" alla sezione *Funzionamento del sistema di ingresso senza chiave (RKE)* ⇨ *7*.

Non lasciare la chiave o il dispositivo che disarma o disattiva il sistema antifurto nel veicolo.

Non modificare o rimuovere il sistema. Il sistema potrebbe non funzionare correttamente e decadrebbe la garanzia.

Specchietti retrovisori esterni

Specchietti convessi

⚠ Avvertenza

Uno specchietto convesso può far apparire gli oggetti, ad esempio altri veicoli, più lontani di quanto essi lo siano effettivamente. Se il cambio corsia avviene troppo bruscamente potrebbe essere urtato un veicolo che marcia affiancato. Controllare con il retrovisore interno o dare un'occhiata sopra la propria spalla prima di cambiare corsia.

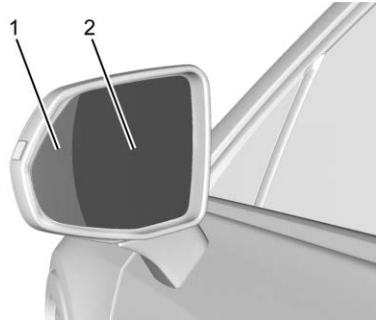

1. Lato vista allargata
2. Lato convesso

Lo specchietto esterno del passeggero è suddiviso in due parti. La parte più esterna fornisce un campo di vista allargato quando si osservano le corsie adiacenti al veicolo. La parte interna ha una forma convessa, che è incurvata in modo tale che possa essere vista dal sedile del conducente.

Lo specchietto sul lato passeggero ha una forma convessa.

Specchietti elettrici

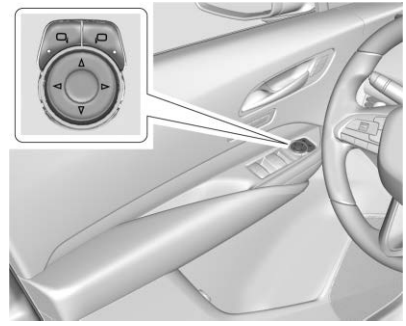

Per regolare ciascuno specchietto:

1. Premere ▭ o ▭ per scegliere lo specchietto del lato conducente o del lato passeggero. La spia si illumina.
2. Premere le frecce sul gruppo comandi per spostare lo specchietto nella direzione desiderata.
3. Regolare ciascuno specchietto esterno in modo da poter vedere una piccola parte del veicolo e l'area dietro di esso.

4. Premere di nuovo ⊡ o ⊡ per deselezionare lo specchietto.

Specchietti con memoria

Il veicolo può essere dotato di specchietti con memoria. Vedere *Sedili con memoria* ⇨ *48*.

Allarme di cambio corsia (LCA)

Il veicolo può essere dotato di LCA. Vedere *Allarme di cambio corsia (LCA)* ⇨ *293*.

Sistema di assistenza per l'angolo morto (SBZA)

Il veicolo può disporre del sistema di allarme per l'angolo morto. Vedere *Sistema di assistenza per l'angolo morto (SBZA)* ⇨ *292*.

Spie indicatori di direzione

Il veicolo potrebbe disporre di un indicatore di direzione sull'alloggiamento dello specchietto. Vedere *Indicatori di direzione* ⇨ *146*.

Specchietti pieghevoli

Specchietti con ripiegamento manuale

Se in dotazione, piegare manualmente gli specchietti all'interno verso il veicolo per evitare danni quando si passa attraverso un autolavaggio. Spingere lo specchietto verso l'esterno per farlo ritornare nella posizione originaria.

Specchietti con ripiegamento elettrico

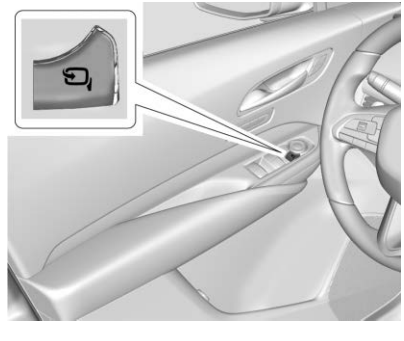

Se presente, premere per ripiegare gli specchietti con comando elettrico. Premere di nuovo per aprire.

Ripristino degli specchietti elettrici ripiegabili

Ripristinare gli specchietti elettrici ripiegabili se:

- Durante il movimento, gli specchietti hanno accidentalmente trovato un ostacolo.
- Sono stati accidentalmente aperti/chiusi manualmente.
- Non rimangono nella posizione "aperta".
- Gli specchietti vibrano alle normali velocità di marcia.

Ripiegare e dispiegare gli specchietti una volta usando i comandi degli specchietti per ripristinare la posizione normale. Durante il ripristino degli specchietti pieghevoli elettrici è possibile che si avverta una rumorosità. È normale se sono stati ripiegati manualmente.

Specchietti pieghevoli telecomandati

Se sono in dotazione, premere e tenere premuto per circa un secondo 🔒 sul telecomando RKE in modo da ripiegare automaticamente gli

specchietti esterni. Premere e tenere premuto 🔓 sul telecomando RKE per circa un secondo per dispiegare. Vedere *Funzionamento del sistema di ingresso senza chiave (RKE)* ⇨ *7*.

Questa funzione è attivata o disattivata mediante la personalizzazione del veicolo. Vedere *Personalizzazione del veicolo* ⇨ *137*.

Specchietti termici

REAR **:** Premere per riscaldare gli specchietti.

Vedere "Lunotto termico" in *Sistema di climatizzazione automatico duale* ⇨ *207*.

Specchietto con antiabbagliamento automatico

Se il veicolo è dotato di specchietto con antiabbagliamento automatico, lo specchietto esterno lato conducente si regola automaticamente in base all'abbagliamento causato dai fari che seguono.

Specchietti inclinabili in retromarcia

Se il veicolo è dotato di specchietti con inclinazione per retromarcia e sedili con memoria, lo specchietto del passeggero e/o del conducente si inclina in una posizione preselezionata quando il veicolo è in marcia R (retromarcia). Ciò consente di vedere il cordolo del marciapiede durante i parcheggi in parallelo.

Gli specchietti si sposteranno dalla loro posizione inclinata quando:

- Si esce da R (retromarcia) o si resta in R (retromarcia) per circa 30 secondi.
- Il veicolo viene spento.
- Il veicolo viene guidato in R (retromarcia) oltre una velocità impostata.

Per attivare o disattivare questa funzione, vedere *Personalizzazione del veicolo* ⇨ *137*.

Specchietti interni

Specchietti retrovisori interni

Regolare lo specchietto retrovisore per avere una visione chiara dell'area dietro al veicolo.

Non spruzzare detergente per vetri direttamente sullo specchietto. Usare un panno morbido imbevuto d'acqua.

Specchietto retrovisore manuale

Se presente, spingere in avanti la linguetta per l'uso diurno e tirarla all'indietro nelle ore notturne per evitare l'abbagliamento dai veicoli che seguono.

Specchietto retrovisore a oscuramento automatico

Se presente, l'oscuramento automatico riduce l'abbagliamento dei fari dei veicoli che seguono. La funzione di antiabbagliamento si attiva quando il veicolo viene avviato.

Retrocamera specchietto

Se presente, lo specchietto con oscuramento automatico fornisce una visuale della telecamera ad ampia angolatura dell'area retrostante al veicolo.

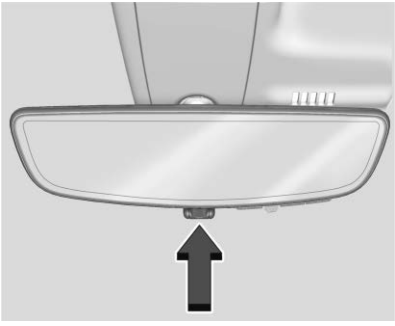

Tirare la linguetta per azionare il display. Spingere la linguetta per disattivare. Quando disattivato lo specchietto è in oscuramento automatico. Regolare lo specchietto per una visuale chiara dell'area retrostante al veicolo con display disattivato.

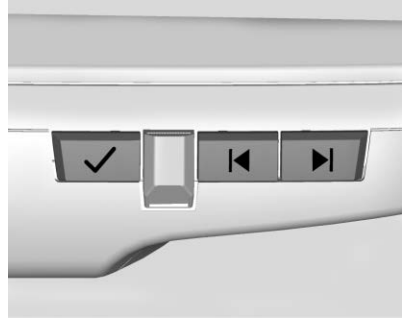

Premere ✓ per scorrere attraverso le opzioni di regolazione.

Premere |◀ e ▶| per regolare le impostazioni usando gli indicatori sullo specchietto. Gli indicatori resteranno visibili per cinque secondi dall'ultima attivazione del pulsante, mentre le impostazioni saranno salvate.

Le opzioni di regolazione sono:

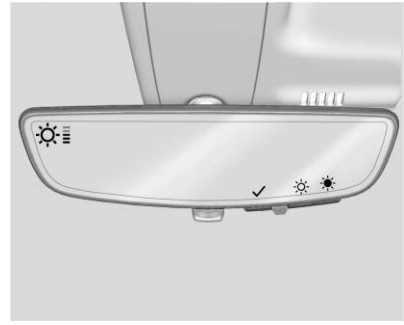

- Luminosità

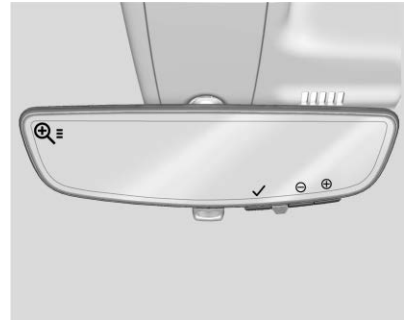

- Zoom

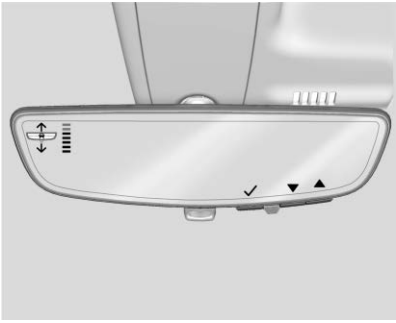

- Inclinazione

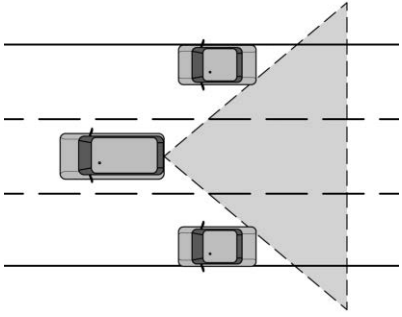

⚠ Avvertenza

Lo specchietto della telecamera posteriore (RCM) ha una visuale limitata. Porzioni di strada, veicoli a altri oggetti potrebbero non essere visti. Non condurre o parcheggiare il veicolo utilizzando solo questa telecamera. Eventuali oggetti potrebbero apparire più vicini di quanto lo siano in realtà.
Controllare gli specchietti esterni o rivolgere per un attimo lo sguardo all'indietro quando si effettuino cambi di corsia o di via. La mancanza di attenzione può causare lesioni, morte o danni al veicolo.

Ricerca guasti

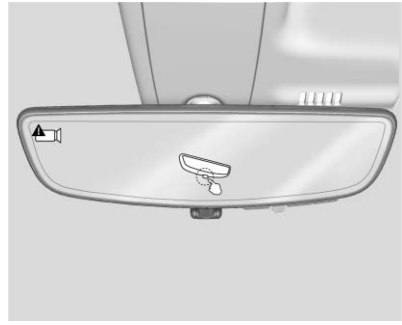

Se nello specchietto sono visualizzati uno schermo blu e mente il display si spegne, contattare l'officina. Inoltre, premere la linguetta come indicato per tornare alla modalità di oscuramento automatico.

Lo specchietto telecamera posteriore potrebbe non funzionare correttamente o visualizzare un'immagine chiara se:

- il sole o eventuali fari causano abbagliamento. Questo potrebbe ostruire la vista di eventuali oggetti. Se occorre, premere la linguetta per spegnere il display.

- Sporco, neve o altri detriti bloccano la lente della telecamera. Pulire l'obiettivo con un panno morbido e umido, oppure se in dotazione, con il lavaggio per telecamera posteriore. Vedere *TERGILAVALUNOTTO* ⇨ *105*.

- Il fissaggio della telecamera sul veicolo è stato danneggiato e/o la posizione o l'angolo di montaggio della telecamera sono cambiati.

Finestrini

⚠ Avvertenza

Non lasciare mai da solo un bambino, un adulto incapace o un animale domestico nel veicolo, soprattutto con i finestrini chiusi in climi caldi o torridi. I bambini possono essere soffocati dal caldo estremo e rischiano lesioni permanenti anche mortali in seguito di colpi di calore.

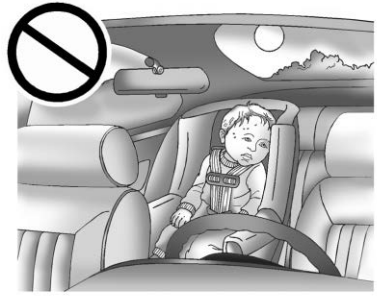

L'aerodinamica del veicolo è progettata per migliorare il consumo di carburante. Ciò può provocare un rumore pulsante quando il finestrino posteriore è abbassato e i finestrini anteriori sono chiusi. Per ridurre il rumore, aprire un finestrino anteriore o il tettuccio, se presente.

Alzacristalli elettrici

⚠ Avvertenza

I bambini potrebbero subire lesioni anche mortali qualora rimanessero intrappolati in un finestrino in fase di chiusura. Non lasciare mai il telecomando RKE in un veicolo con bambini. Quando ci sono bambini sul sedile posteriore, usare l'interruttore di disabilitazione degli alzacristalli per evitare l'azionamento degli stessi. Vedere *Chiavi* ⇨ *6*.

I finestrini elettrici funzionano quando l'accensione è inserita, in posizione ACC/ACCESSORY oppure quando il mantenimento della corrente per gli accessori (RAP) è attivo. Vedere *Funzione di mantenimento dell'alimentazione elettrica degli accessori (RAP)* ⇨ *236*.

Utilizzando l'interruttore dei finestrini, spingere per aprire o tirare per chiudere il finestrino.

I finestrini potrebbero essere temporaneamente disattivati se vengono utilizzati ripetutamente in un breve lasso di tempo.

Disabilitazione degli alzacristalli

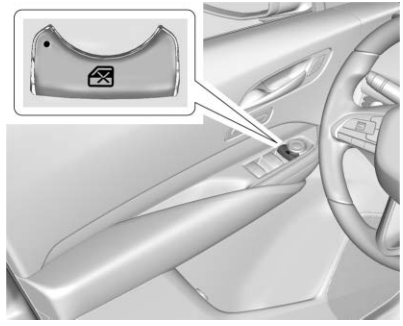

Questa funzione arresta il funzionamento degli interruttori dei finestrini dei passeggeri posteriori.

- Premere per inserire la funzione di disabilitazione dei finestrini posteriori. La spia è accesa a funzione inserita.
- Premere di nuovo per disinserire.

Movimento veloce finestrini

Tutti i finestrini possono essere aperti senza trattenere il relativo interruttore. Premere completamente l'interruttore verso il basso e lasciarlo rapidamente per l'apertura rapida del finestrino.

Se in dotazione, sollevare completamente l'interruttore dei finestrini e lasciarlo rapidamente per la chiusura rapida del finestrino.

Premere brevemente o tirare l'interruttore del finestrino nella stessa direzione per arrestare il movimento rapido del finestrino.

Sistema d'inversione automatica del movimento dei finestrini

La funzione di chiusura veloce invertirà il movimento del finestrino se viene a contatto con un oggetto. Condizioni di estremo freddo o gelo possono causare l'inversione automatica del finestrino. Il finestrino funzionerà normalmente una volta rimosso l'oggetto o la condizione in atto.

Esclusione del sistema d'inversione automatica del movimento

⚠ Avvertenza

Se la funzione di esclusione del sistema d'inversione automatica del movimento è attiva, il finestrino non invertirà automaticamente il suo movimento. Sussiste il rischio di lesioni personali da schiacciamento e il rischio di danni al cristallo. Prima di usare l'esclusione del sistema d'inversione automatica del movimento, assicurarsi che persone e ostacoli siano lontani dal cristallo in movimento.

A motore acceso, escludere il sistema d'inversione automatica del movimento tirando e mantenendo tirato l'interruttore del finestrino se qualche condizione ne impedisce la chiusura.

Programmazione degli alzacristalli elettrici

La programmazione può essere necessaria a seguito dello stacco della batteria o del suo scaricamento. Se il finestrino non riesce a sollevarsi velocemente, programmare ogni finestrino a chiusura rapida:

1. Chiudere tutte le portiere.
2. Inserire l'accensione o posizionarla su ACC/ACCESSORY.
3. Aprire parzialmente il finestrino da programmare. Quindi chiuderlo e continuare a tirare brevemente l'interruttore dopo la chiusura completa del finestrino.
4. Aprire il finestrino e continuare a premere brevemente l'interruttore dopo l'apertura completa del finestrino.

Azionamento dei finestrini con telecomando

Se presente, questa funzione consente l'apertura remota di tutti i finestrini. Se abilitato nella personalizzazione del veicolo, tenere premuto 🔓 sul telecomando RKE. Vedere *Personalizzazione del veicolo* ⇨ *137*.

Parasole

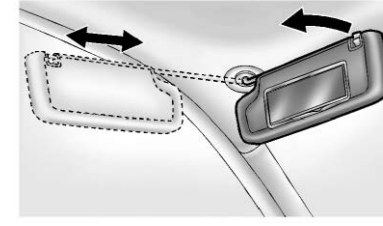

Abbassare le alette parasole per schermare il riflesso. Staccare l'aletta parasole dal punto di montaggio centrale per ruotarla verso il finestrino laterale e, se presente, per estenderla lungo l'asta.

Tetto

Tettuccio scorrevole

Se è in dotazione, l'accensione deve essere inserita o su ACC/ACCESSORY (accessori) o la funzione di mantenimento dell'alimentazione degli accessori deve essere attiva per

azionare il tettuccio apribile. Vedere *Posizioni di accensione* ⇨ *232* e *Funzione di mantenimento dell'alimentazione elettrica degli accessori (RAP)* ⇨ *236*.

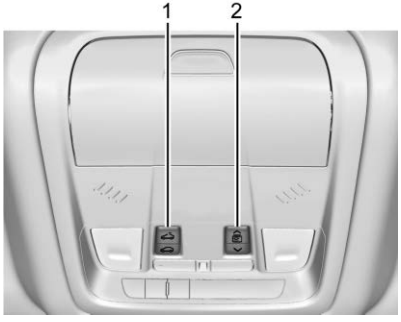

1. Interruttore tettuccio apribile
2. Interruttore aletta parasole

Funzionamento rapido del tettuccio apribile : Premere e rilasciare (1) per far passare l'aria. Premere e rilasciare di nuovo per spostare nella posizione di arresto comfort parzialmente aperta. Premere e rilasciare di nuovo per aprire velocemente nella posizione completamente aperta. Premere e rilasciare (1) in qualsiasi momento per arrestare il movimento. Premere e rilasciare (1) per chiudere rapidamente. Premere e rilasciare (1) in qualsiasi momento per arrestare il movimento.

Azionamento manuale del tettuccio apribile : Il tettuccio apribile può essere commutato in modalità manuale tenendo premuto (1) durante l'apertura. Il tettuccio apribile ora si aprirà fintantoché (1) sarà mantenuto azionato. Premere e rilasciare di nuovo (1) per ritornare al funzionamento rapido.

Funzionamento rapido del parasole elettrico : Premere e rilasciare (2) per l'apertura rapida del parasole. Premere e rilasciare (2) in qualsiasi momento per arrestare il movimento. Premere e rilasciare (2) per la chiusura rapida del parasole. Premere e rilasciare (2) in qualsiasi momento per arrestare il movimento.

Funzionamento manuale del parasole elettrico : Il parasole può essere commutato in modalità manuale tenendo premuto (2) durante l'apertura. Il parasole ora si aprirà fintantoché (2) sarà mantenuto azionato. Premere e rilasciare di nuovo (2) per ritornare al funzionamento rapido.

Il tettuccio parasole non può essere aperto o chiuso se il veicolo ha un problema elettrico.

Sistema di inversione automatico

Il tettuccio apribile e il parasole elettrico dispongono di un sistema di inversione automatico che si attiva solo quando il tettuccio apribile e il parasole elettrico, se in dotazione, sono azionati in modalità chiusura rapida.

Se un oggetto si trova sul percorso durante la chiusura rapida, il sistema d'inversione rileverà un oggetto, arresterà il movimento e aprirà il tettuccio o il parasole lentamente.

Se la chiusura viene impedita da ghiaccio o altro, escludere la funzione chiudendo il tettuccio o il parasole in modalità manuale. Per arrestare il movimento, rilasciare l'interruttore.

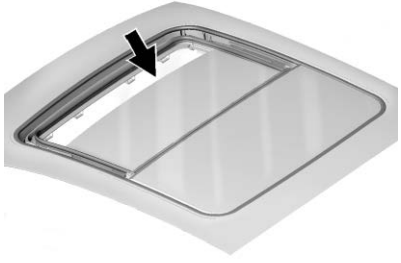

È possibile che sporcizia e altre impurità possano accumularsi nel guida o nella guarnizione del tettuccio apribile. Ciò potrebbe causare un problema con il funzionamento del tetto o il rumore. Potrebbe anche otturare il sistema di drenaggio dell'acqua. Aprire periodicamente il tettuccio e rimuovere tutti gli ostacoli o i residui sciolti. Pulire la tenuta del tettuccio e l'area di tenuta del tetto usando un panno pulito, sapone delicato e acqua. Non rimuovere il grasso dal tettuccio apribile.

Sedili e poggiatesta

Poggiatesta
Poggiatesta 43

Sedili anteriori
Regolazione sedile 44
Regolazione dei sedili elettrici 45
Sedili reclinabili 45
Regolazione del supporto lombare 47
Massaggio 48
Sedili con memoria 48
Sedili anteriori ventilati e riscaldati 51

Sedili posteriori
Sedili posteriori 53
Sedili posteriori riscaldati 55

Cinture di sicurezza
Cinture di sicurezza 55
Come indossare correttamente le cinture di sicurezza 57
Cintura di sicurezza a tre punti di ancoraggio 59
Utilizzo della cintura di sicurezza durante la gravidanza 61
Controllo del sistema di sicurezza 62
Cura delle cinture di sicurezza 62
Sostituzione dei componenti del sistema cinture di sicurezza dopo un incidente 63

Sistema airbag
Sistema airbag 63
Dove si trovano gli airbag? 65
Quando deve gonfiarsi un airbag? 67
Cosa fa gonfiare un airbag? 68
Come fa un airbag ad agire come sistema di sicurezza? 68
Cosa si vede dopo che un airbag si è gonfiato? 68
Interruttore On-Off airbag 70
Interventi tecnici sulle vetture dotate di airbag 72
Montaggio di dispositivi aggiuntivi a una vettura dotata di airbag 72
Controllo del sistema airbag 73
Sostituzione dei componenti del sistema dell'airbag dopo un incidente 73

Sistemi di sicurezza per bambini
Bambini più grandi e ragazzi 74
Neonati e bambini piccoli 76
Sistemi di sicurezza per bambini 78
Dove collocare il sistema di ritenuta 81
Sistemi di sicurezza per bambini ISOFIX 87
Montaggio dei sistemi di sicurezza per bambini (Con cintura di sicurezza nel sedile posteriore) 90
Montaggio dei sistemi di sicurezza per bambini (Con cintura di sicurezza nel sedile anteriore) 91

Poggiatesta

Sedili anteriori

⚠ Avvertenza

In caso di incidente, l'errato montaggio e regolazione dei poggiatesta può accrescere le probabilità di lesione al collo o alla spina dorsale degli occupanti. Non partire fino a quando i poggiatesta di tutti gli occupanti non sono montati e regolati correttamente.

I sedili anteriori della vettura sono dotati di poggiatesta regolabili nelle posizioni esterne.

Regolare il poggiatesta in modo che la sommità sia alla stessa altezza della parte superiore della testa degli occupanti. Questa posizione riduce la possibilità di lesioni al collo in caso di incidente.

L'altezza del poggiatesta è regolabile.

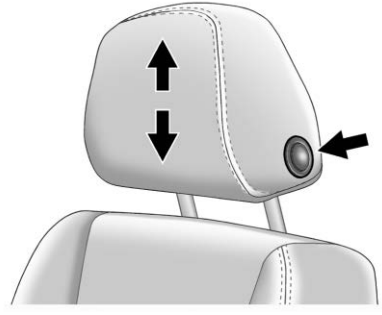

Per sollevare o abbassare il poggiatesta, premere il pulsante di lato al poggiatesta stesso e tirare verso l'alto o spingere verso il basso, poi rilasciare il pulsante. Tirare e premere il poggiatesta verso il basso dopo aver rilasciato il pulsante per assicurarsi che sia bloccato in posizione.

I poggiatesta esterni dei sedili anteriori non sono rimovibili.

Sedili posteriori

Regolazione dei poggiatesta posteriori

I sedili posteriori della vettura sono dotati di poggiatesta regolabili in tutte e tre le posizioni dei sedili.

L'altezza del poggiatesta è regolabile. Tirare il poggiatesta verso l'alto per sollevarlo. Tentare di muovere il poggiatesta per assicurarsi che sia bloccato in posizione.

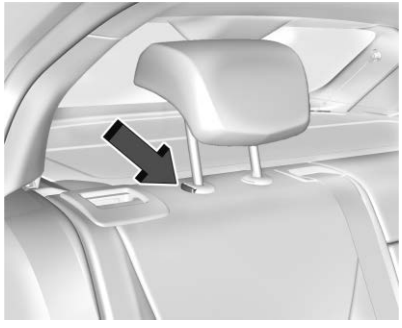

Per abbassarlo, premere il pulsante che si trova in cima allo schienale del sedile e premere il poggiatesta verso il basso. Cercare di muovere il poggiatesta dopo aver rilasciato il pulsante per assicurarsi che sia bloccato in posizione.

Sedili anteriori

Regolazione sedile

⚠ Avvertenza

Se si cerca di regolare un sedile del conducente a veicolo in movimento, è possibile perdere il controllo del veicolo stesso. Regolare il sedile del conducente solo quando il veicolo non è in movimento.

Per regolare la posizione del sedile:

1. Tirare la maniglia posta sulla parte anteriore del cuscino della seduta per sbloccarlo.
2. Spostare il sedile in avanti o all'indietro, quindi rilasciare la maniglia.
3. Tentare di spostare il sedile in avanti o all'indietro per verificare che sia bloccato.

Regolazione del sedile in altezza

Spostare la leva in su o in giù per sollevare o abbassare il sedile.

Regolazione dei sedili elettrici

⚠ Avvertenza

Se si cerca di regolare un sedile del conducente a veicolo in movimento, è possibile perdere il controllo del veicolo stesso. Regolare il sedile del conducente solo quando il veicolo non è in movimento.

⚠ Avvertenza

I sedili elettrici funzioneranno a quadro spento. I bambini potrebbero azionare i sedili elettrici subendo lesioni. Non lasciare mai bambini nel veicolo senza la presenza di un adulto.

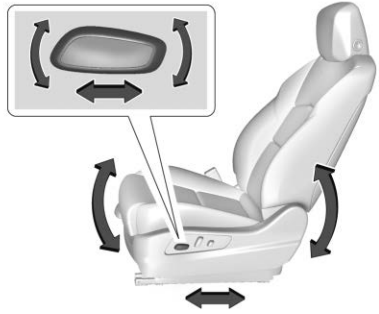

Per regolare un sedile elettrico, se in dotazione:

- Spostare il sedile avanti e indietro facendo scivolare il comando avanti o indietro.
- Sollevare o abbassare la parte anteriore dell'imbottitura della seduta spostando la parte anteriore del comando verso l'alto o verso il basso.
- Sollevare o abbassare tutto il sedile spostando la parte posteriore del comando verso l'alto o verso il basso.

Sedili reclinabili

⚠ Avvertenza

Essere seduti in posizione reclinata con la vettura in movimento può essere pericoloso. Anche quando allacciate, le cinture di sicurezza non possono svolgere la loro funzione.

La cintura a tre attacchi non sarà a contatto del vostro corpo. Si troverebbe invece di fronte a voi. In caso di incidente, la cintura potrebbe non trattenere adeguatamente il passeggero, che potrebbe subire lesioni al collo o di altro tipo.

La cintura a due attacchi potrebbe essere più alta del vostro addome. Le forze si scaricherebbero qui, non nelle ossa del bacino. Questo potrebbe causare gravi lesioni interne.

(Continuazione)

Avvertenza (Continuazione)

Affinché gli occupanti siano adeguatamente protetti mentre la vettura è in movimento, sollevare lo schienale in posizione verticale. Poi sedersi comodamente e indossare la cintura di sicurezza correttamente.

Se la vettura è in movimento nessun schienale deve essere reclinato.

Schienali reclinabili manualmente

⚠ Avvertenza

Se lo schienale non è bloccato, a seguito di un arresto improvviso o di un incidente, potrebbe spostarsi in avanti. Questo potrebbe causare lesioni alla persona che lo occupa. Spingere o tirare sempre gli schienali per assicurarsi che siano bloccati.

Per reclinare lo schienale del sedile manuale:

1. Sollevare la leva.
2. Portare lo schienale nella posizione desiderata, poi rilasciare la leva per bloccarlo in posizione.
3. Premere e tirare lo schienale per verificare che sia bloccato.

Per riportare lo schienale in posizione verticale:

1. Sollevare completamente la leva senza esercitare pressione sullo schienale e lo schienale tornerà nella posizione verticale.
2. Premere e tirare lo schienale per verificare che sia bloccato.

Schienali reclinabili elettricamente

Per regolare lo schienale del sedile elettrico, se in dotazione:

- Ruotare la parte superiore del comando all'indietro per reclinare.
- Ruotare la parte superiore del comando in avanti per sollevare.

Regolazione del supporto lombare

Supporto lombare e laterale

Regolazione sedile base

Se in dotazione, far scorrere il comando avanti e indietro per aumentare o diminuire il supporto.

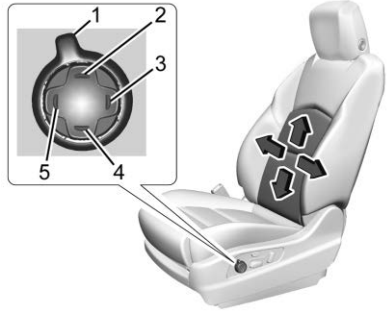

Regolazione dei sedili Deluxe

Per regolare il supporto lombare, se presente:

- Premere e rilasciare o tenere premuto il selettore delle funzioni (1) e scorrere fino al supporto lombare sul display Infotainment.
- Premere Avanti (5) o Indietro (3) per regolare il supporto lombare in avanti o indietro.
- Premere verso l'alto (2) o verso il basso (4) per regolare il supporto lombare verso l'alto o verso il basso.

Per regolare il supporto dell'imbottitura, se presente:

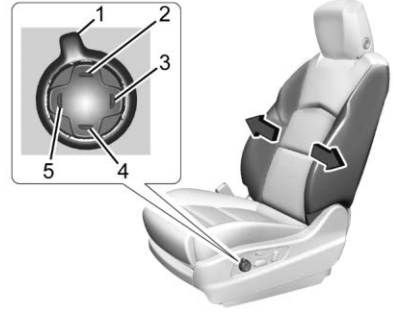

Regolazione dei sedili Deluxe

- Premere e rilasciare o tenere premuto il selettore delle funzioni (1) e scorrere fino al supporto dell'imbottitura sul display Infotainment.
- Regolare il supporto imbottitura verso l'interno o l'esterno, premendo rispettivamente in avanti (5) o all'indietro (3).

Massaggio

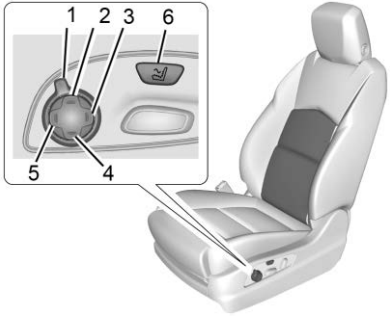

Se presente, per usare tutte le funzioni di massaggio è necessario che l'accensione sia inserita.

Per azionare e regolare il massaggio:

1. Ruotare il selettore di funzione (1) per far scorrere le opzioni di massaggio sul display Infotainment.
2. Premere in alto (2) o in basso (4) per regolare il tipo di massaggio.
3. Premere in avanti (5) o indietro (3) pere regolare l'intensità.
4. Per disattivare o attivare il massaggio all'ultimo tipo di massaggio e impostazioni d'intensità, premere il comando on/off (6).

La funzione del massaggio si spegnerà dopo circa 20 minuti. Premere il comando on/off massaggio (6) per riavviare la relativa funzione.

Sedili con memoria

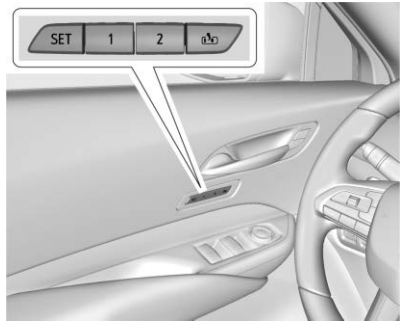

Panoramica

Se in dotazione, la funzione del sedile con memoria consente al conducente di memorizzare la propria posizione di guida e una posizione di uscita condivisa. Vedere "Salvataggio delle posizioni sedile" più avanti in questo capitolo. Le posizioni salvate possono essere richiamate manualmente da tutti i conducenti, vedere "Richiamo manuale delle posizioni sedile" più avanti in questo capitolo, e i conducenti con telecomandi RKE 1 e 2 potranno inoltre richiamarle automaticamente. Vedere "Richiamo automatico memoria ingresso sedile" o "Richiamo automatico memoria uscita sedile" più avanti in questo capitolo. Per abilitare i richiami automatici, azionare la memoria ingresso sedile e/o la memoria sedile. Vedere "Abilitazione richiami automatici" in "Impostazioni di personalizzazione del veicolo" più avanti in questo capitolo. I richiami della memoria possono essere annullati in qualsiasi momento durante l'azione di richiamo. Vedere "Annullamento richiami memoria sedile" più avanti in questo capitolo.

Identificazione numero conducente

Il veicolo identifica il conducente mediante i numeri 1-8 del telecomando RKE. Il numero del telecomando RKE in uso può essere

identificato mediante il messaggio di benvenuto del Driver Information Center (DIC) "Sei il conducente x per i richiami di memoria". Questo messaggio viene visualizzato le prime volte che il veicolo viene acceso o quando viene usato un telecomando RKE diverso. Perché la memoria ingresso sedile funzioni correttamente, salvare le posizioni sul pulsante di memoria 1 o 2 che corrispondono al numero del conducente di questo messaggio di benvenuto. Come ausilio per l'identificazione degli ID del telecomando, si consiglia di avere con sé un solo telecomando RKE quando si entra nel veicolo. Procedere come segue se non viene visualizzato il messaggio di benvenuto:

1. Allontanare tutte le chiavi e i telecomandi RKE dal veicolo.
2. Avviare il veicolo con un altro telecomando RKE. Nel DIC dovrebbe venire visualizzato un messaggio di benvenuto che indichi il numero del conducente dell'altro telecomando RKE. Spegnere il veicolo e rimuovere l'altra chiave o telecomando RKE dal veicolo.
3. Avviare il veicolo con la chiave iniziale o il telecomando RKE. Il messaggio di benvenuto del DIC dovrebbe visualizzare il numero del conducente del telecomando RKE iniziale.

Salvataggio delle posizioni sedile

Leggere queste istruzioni fino in fondo prima di salvare le posizioni di memoria.

Per salvare le posizioni preferite di guida 1 e 2:

1. Posizionare l'accensione del veicolo su ON o su ACC/ACCESSORY. Un messaggio di benvenuto nel DIC potrebbe indicare il numero del conducente del telecomando RKE in uso. Vedere "Identificazione numero conducente" precedentemente in questo capitolo.
2. Regolare tutte le funzioni memorizzabili disponibili nella posizione di guida desiderata.
3. Premere e rilasciare SET: il sistema emetterà una segnalazione acustica.
4. Subito dopo aver rilasciato SET, tenere premuto il pulsante di memorizzazione 1 o 2 corrispondente al numero del telecomando RKE dell'attuale conducente fino a quando non vengano emessi due segnali acustici. Se trascorre troppo tempo tra il rilascio di SET e la pressione di 1 o 2, i due segnali acustici non verranno emessi, indicando così che la posizione di memoria non è stata salvata. Ripetere i passaggi 3 e 4 per ritentare.
5. Ripetere i passaggi 1-4 per l'altro telecomando RKE 1 o 2 usando l'altro pulsante di memorizzazione 1 o 2.

Si consiglia di salvare le posizioni di guida preferite sia su 1 che su 2 se si è l'unico conducente.

Per salvare la posizione del sedile di uscita comune in che viene usato da tutti i conducenti per le funzioni di richiamo manuale delle posizioni di seduta e di richiamo automatico di memoria uscita sedile, ripetere i passaggi 1-4 usando , il pulsante di uscita.

Richiamo manuale delle posizioni sedile

Premere e mantenere premuto il pulsante 1, 2 o fino a quando il richiamo non sia completo, per richiamare le posizioni salvate in precedenza su tale pulsante.

Il movimento del richiamo manuale della memoria per i pulsanti 1, 2 o potrebbe iniziare e completarsi nella posizione salvata in memoria se il cambio del veicolo è stato spostato da P (Parcheggio).

Abilitare i richiami automatici nelle impostazioni di personalizzazione del veicolo.

- Per la memoria di ingresso sedile che inizia il movimento nella posizione di guida preferita del pulsante 1 o 2 quando il veicolo viene acceso, selezionare il menu Impostazioni, poi Veicolo, Posizione sedile, Memoria ingresso sedile e infine Selezionare ON od OFF. Vedere più avanti il paragrafo "Richiamo memoria ingresso sedile automatico" in questo capitolo.
- Per la memoria di uscita sedile che inizia il movimento nella posizione di uscita preferita del pulsante quando il veicolo viene spento e la portiera del conducente è o viene aperta, selezionare il menu Impostazioni, poi Veicolo, Posizione sedile, Memoria uscita sedile e infine selezionare ON od OFF. Vedere più avanti il paragrafo "Richiamo automatico memoria uscita sedile" in questo capitolo.
- Per ulteriori informazioni sulle impostazioni, vedere *Personalizzazione del veicolo* ⇨ *137*.

Richiamo automatico memoria ingresso sedile

La memoria ingresso sedile inizierà automaticamente il movimento nelle posizioni del pulsante 1 o 2 corrispondenti al numero 1 o 2 del telecomando RKE del conducente rilevato dal veicolo quando:

- Il veicolo viene acceso.
- Le posizioni del sedile sono state salvate in precedenza sullo stesso pulsante 1 o 2. Vedere "Salvataggio delle posizioni sedile" precedentemente in questo capitolo.
- La memoria ingresso sedile è abilitata. Vedere "Abilitazione richiami automatici" in "Impostazioni di personalizzazione del veicolo" precedentemente in questo capitolo.
- La leva del cambio è in P (Parcheggio).

Il richiamo della memoria di ingresso sedile continua spostando il cambio da P (Parcheggio) prima di raggiungere la posizione di memoria salvata.

Se la posizione memorizzata non viene richiamata automaticamente, verificare che la funzione di richiamo sia stata abilitata. Vedere "Abilitazione richiami automatici" in "Impostazioni di personalizzazione del veicolo" precedentemente in questo capitolo.

Se la memoria del sedile viene richiamata nella posizione non corretta, il numero 1 o 2 del telecomando RKE del conducente potrebbe non corrispondere alle posizioni dei numeri dei pulsanti di memoria sulle quali erano state salvate. Provare l'altro telecomando RKE o cercare di salvare le posizioni

sull'altro pulsante di memoria 1 o 2. Vedere "Salvataggio delle posizioni sedile" precedentemente in questo capitolo.

I richiami automatici della memoria di ingresso sedile sono disponibili solo per i numeri 1 e 2 del telecomando RKE del conducente. I numeri 3-8 del telecomando RKE non forniscono richiami della memoria di ingresso sedile.

Richiamo automatico memoria uscita sedile

La memoria di uscita sedile inizierà il movimento nella posizione sedile del pulsante quando:

- Il veicolo viene spento e la portiera del conducente è o viene aperta entro breve tempo.
- Una posizione sedile è stata salvata in precedenza sul pulsante di memoria . Vedere "Salvataggio delle posizioni sedile" precedentemente in questo capitolo.
- La memoria di uscita sedile è abilitata. Vedere "Abilitazione richiami automatici" in "Impostazioni di personalizzazione del veicolo" precedentemente in questo capitolo.
- La leva del cambio è in P (Parcheggio).

Il richiamo della memoria di uscita sedile continua spostando il cambio da P (Parcheggio) prima di raggiungere la posizione di memoria salvata.

La memoria di uscita sedile non è collegata al telecomando RKE del conducente. La posizione sedile in viene utilizzata per tutti i conducenti.

Annullamento richiami sedile memoria

- Durante un richiamo della memoria:

  Premere un comando sedile elettrico

  Premere il pulsante SET
- Durante un richiamo di memoria manuale:

  Rilasciare il pulsante di memoria 1, 2 o .
- Durante un richiamo automatico memoria ingresso sedile:

  Spegnere il veicolo

  Premere i pulsanti di memoria SET, 1, 2 o
- Durante il richiamo automatico della memoria uscita sedile:

  Premere i pulsanti di memoria SET, 1, 2 o

Ostruzioni

Se durante il richiamo di una posizione memorizzata un ostacolo blocca il sedile, il movimento può arrestarsi. Rimuovere l'ostacolo e riprovare ad effettuare il richiamo. Se la posizione memorizzata continua a non essere richiamata, consultare il proprio concessionario.

Sedili anteriori ventilati e riscaldati

⚠ Avvertenza

In caso di variazione della temperatura o se la pelle non percepisce il dolore, il riscaldatore dei sedili potrebbe causare ustioni. Per ridurre il rischio di ustioni, utilizzare i sedili riscaldati con

(Continuazione)

Avvertenza (Continuazione)

estrema cautela, soprattutto se questi vengono usati a lungo. Non collocare oggetti sul sedile in grado di isolare dal calore, come un lenzuolo, un cuscino, una copertura o un oggetto simile. Potrebbe causare un surriscaldamento del sedile. Un riscaldatore surriscaldato potrebbe causare bruciature o potrebbe danneggiare il sedile.

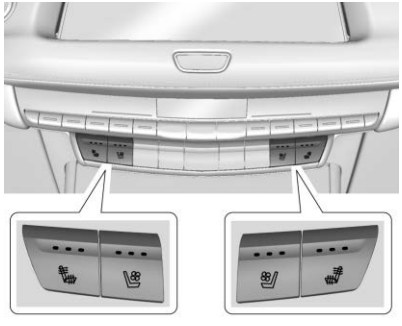

La figura mostra i pulsanti di livello superiore simili ai pulsanti di base

Se presenti, i pulsanti sono posti accanto ai comandi del climatizzatore, sulla consolle centrale. Per l'azionamento il motore deve essere in funzione.

Premere o per riscaldare il cuscino e lo schienale del conducente o passeggero.

Premere o per ventilare il sedile del conducente o del passeggero.

Premere il pulsante una volta per la regolazione massima. Ad ogni pressione del pulsante, il sedile passerà all'impostazione successiva inferiore e quindi all'impostazione di spegnimento. Le spie indicatrici sopra ai pulsanti illuminano tre luci per indicare il livello più alto e una per il livello più basso. Se il riscaldamento dei sedili anteriori è al massimo, il livello viene abbassato automaticamente dopo circa 30 minuti.

Il sedile ventilato è dotato di una ventola che aspira o spinge l'aria attraverso il sedile. L'aria non è raffreddata.

Il sedile del passeggero può impiegare più tempo a scaldarsi.

Sedili autoriscaldati e ventilati

Se il veicolo è dotato di sedili a riscaldamento o ventilazione automatici e il motore è in funzione, questa funzione attiverà automaticamente il riscaldamento o la ventilazione dei sedili al livello richiesto dalla temperatura interna del veicolo.

I pulsanti di riscaldamento e ventilazione manuale dei sedili presenti nel gruppo centrale indicheranno il livello attivo alto, medio, basso o disattivato del riscaldamento o della ventilazione dei sedili. Utilizzare i pulsanti di riscaldamento e ventilazione manuale dei sedili presenti nel gruppo centrale per disattivare ventilazione o riscaldamento automatici dei sedili. Se il sedile del passeggero è vuoto, la funzione dei sedili autoriscaldati e ventilati non si attiva in quel sedile. La funzione sedili autoriscaldati e ventilati è programmabile in modo da essere sempre attiva a veicolo acceso. Se dotato di volante riscaldato,

l'attivazione automatica del volante riscaldato seguirà l'attivazione automatica del riscaldamento sedili e la spia del volante riscaldato seguirà lo stato del riscaldamento del volante.

Vedere *Personalizzazione del veicolo* ⇨ *137*.

Sedili riscaldati e ventilati con avviamento veicolo a distanza

Se in dotazione, i sedili riscaldati si azioneranno automaticamente durante un avvio da remoto se la temperatura esterna è bassa e i sedili ventilati si azioneranno automaticamente se la temperatura esterna è alta. Se in dotazione, il volante riscaldato si azionerà automaticamente durante un avvio da remoto se la temperatura esterna è bassa. Le spie del riscaldamento e della ventilazione dei sedili e la spia del volante riscaldato potrebbero accendersi durante questa operazione.

I sedili riscaldati e ventilati e il volante riscaldato potrebbero disattivarsi quando il veicolo viene avviato. Queste funzioni possono essere selezionate manualmente dopo l'inserimento dell'accensione e il motore in funzione.

Se un sedile non è occupato, la sua efficienza termica può risultare ridotta. Ciò è normale.

I sedili riscaldati o ventilati non si attivano durante l'avviamento a distanza a meno che non siano abilitati nel menu di personalizzazione del veicolo. Vedere *Avviamento motore a distanza* ⇨ *14* e *Personalizzazione del veicolo* ⇨ *137*.

Sedili posteriori

Promemoria sedile posteriore

Se in dotazione, il messaggio REAR SEAT REMINDER LOOK IN REAR SEAT (Promemoria sedile posteriore: guarda sul sedile posteriore) appare in alcune condizioni ad indicare che, sul sedile posteriore, potrebbe essere presente un oggetto o un passeggero. Controllare prima di uscire dal veicolo.

Questa funzione si attiva quando viene aperta una delle porte della seconda fila e il veicolo è in funzione o fino a 10 minuti prima dell'accensione del motore. Allo spegnimento del veicolo, apparirà la segnalazione. La segnalazione non rileva direttamente gli oggetti posti sul sedile posteriore, piuttosto, in alcune condizioni, rileva l'apertura e chiusura di una porta posteriore, il che indica la probabile presenza nel sedile posteriore.

La funzione si attiva soltanto una volta per ciascuna accensione e spegnimento del veicolo e può essere riattivata aprendo e chiudendo le porte della seconda fila. La segnalazione potrebbe comparire anche in assenza di oggetti sul sedile posteriore: ad esempio, se il bambino è salito a bordo dalla portiera posteriore ed è sceso senza chiudere la porta.

La funzione può essere attivata e disattivata. Vedere *Personalizzazione del veicolo* ⇨ *137*.

Abbattimento manuale degli schienali

Attenzione

Se si ribalta un sedile posteriore avendo le cinture di sicurezza ancora allacciate possono verificarsi danni al sedile o alle cinture. Prima di ripiegare un sedile posteriore, slacciare sempre le cinture di sicurezza e riportarle alla normale posizione iniziale.

1. Portare gli schienali anteriori in posizione verticale. Vedere *Sedili reclinabili* ⇨ *45*.
2. Abbassare il poggiatesta posteriore. Vedere *Poggiatesta* ⇨ *43*.

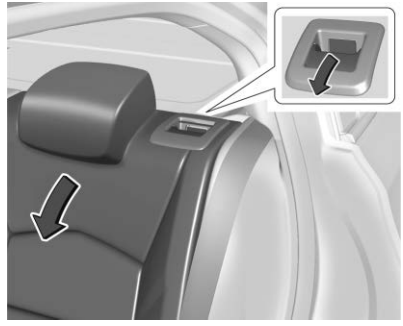

3. Tirare la leva sulla parte alta dello schienale per sbloccarlo e ripiegare lo schienale in avanti.

   Per gli schienali esterni, una linguetta vicino alla leva dello schienale lo sposta in avanti quando lo schienale è sbloccato.

Sollevamento degli schienali

⚠ Avvertenza

Se lo schienale non è bloccato, a seguito di un arresto improvviso o di un incidente, potrebbe spostarsi in avanti. Questo potrebbe causare

(Continuazione)

Avvertenza (Continuazione)

lesioni alla persona che lo occupa. Spingere o tirare sempre gli schienali per assicurarsi che siano bloccati.

⚠ Avvertenza

In caso di incidente, la cintura di sicurezza non sarà in grado di fornire la protezione adeguata quando è mal posizionata, mal collegata o attorcigliata. La persona che ha indossato la cintura non correttamente potrebbe rimanere gravemente ferita. Dopo aver sollevato lo schienale posteriore, controllare sempre che le cinture di sicurezza siano posizionate e fissate correttamente, senza essere attorcigliate.

Per sollevare lo schienale:

1. Spingere lo schienale all'indietro fino a che si blocca in posizione verticale.

Per i sedili esterni, quando lo schienale è bloccato in posizione, una linguetta accanto alla leva dello schienale si ritrae.

2. Assicurarsi che le cinture di sicurezza dei sedili posteriori siano nella loro guida e che non restino attorcigliate o incastrate tra il cuscino e lo schienale del sedile.

Sedili posteriori riscaldati

⚠ Avvertenza

In caso di variazione della temperatura o se la pelle non percepisce il dolore, il riscaldatore dei sedili potrebbe causare ustioni. Vedere l'avvertenza in *Sedili anteriori ventilati e riscaldati* ⇨ *51*.

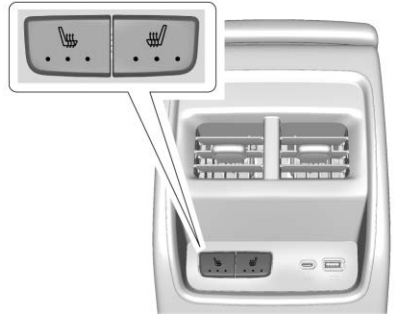

Se presenti, i pulsanti per il riscaldamento dei sedili posteriori sono sul retro della consolle centrale.

Con il motore in funzione, premere o per riscaldare il sedile sinistro o destro esterno. Premere il pulsante una volta per la regolazione massima. Ad ogni pressione del pulsante, il sedile passerà all'impostazione successiva inferiore e quindi all'impostazione di spegnimento. Le spie indicatrici sui pulsanti illuminano tre luci per indicare il livello più alto e una per il livello più basso.

Se il riscaldamento dei sedili posteriori è all'impostazione massima, il livello viene abbassato automaticamente dopo circa 30 minuti.

Cinture di sicurezza

Questo capitolo descrive come utilizzare correttamente le cinture di sicurezza e alcune cose da evitare.

⚠ Avvertenza

Non far accomodare i passeggeri sui sedili in cui le cinture di sicurezza non possono essere indossate correttamente. In caso di incidente, se gli occupanti della vettura non indossano la cintura di sicurezza le lesioni possono essere molto più gravi. Gli occupanti potrebbero riportare gravi ferite o morte a causa di forti urti con parti dell'auto o perchè vengono proiettati fuori dalla vettura. Inoltre,

(Continuazione)

Avvertenza (Continuazione)

chiunque non abbia le cinture allacciate può colpire altri passeggeri nel veicolo.

È estremamente pericoloso viaggiare in una zona destinata al carico di oggetti, sia all'interno sia all'esterno della vettura. In caso di urto, i passeggeri che viaggiano in queste zone corrono un maggior rischio di lesioni gravi o morte. Non consentire a nessun passeggero di viaggiare nelle aree della vettura non dotate di sedili e cinture di sicurezza.

Allacciare sempre la cintura di sicurezza e verificare che lo facciano anche, correttamente, tutti i passeggeri.

Questa vettura è dotata di spie che ricordano di allacciare le cinture di sicurezza. Vedere *Avvisi per cinture di sicurezza non allacciate ⇨ 115*.

Perché le cinture di sicurezza funzionano

Quando viaggiano a bordo di un veicolo, i passeggeri hanno la stessa velocità del veicolo stesso. Se il veicolo si ferma improvvisamente, i passeggeri continuano il movimento fino a quando qualcosa non li ferma. Potrebbero essere il parabrezza, il cruscotto o le cinture di sicurezza!

Quando si indossa una cintura di sicurezza, gli occupanti rallentano insieme al veicolo. C'è più tempo per fermarsi perché ci si arresta su una distanza maggiore e, quando le cinture sono indossate correttamente, sono le ossa più forti che assorbono la forza delle cinture di sicurezza. Ecco perché le cinture di sicurezza sono così utili.

Domande e risposte sulle cinture di sicurezza

Q: Se un occupante indossa la cintura di sicurezza, rimarrà intrappolato nella vettura in caso di incidente?

A: *Potrebbe* rimanere intrappolato, sia che indossi la cintura sia che non la indossi. Ma se ha la cintura allacciata, sono *molto* maggiori le probabilità che rimanga cosciente durante e dopo un incidente e che *possa* slacciarsi la cintura e scendere dall'auto.

Q: Se la propria vettura è dotata di airbag, perché è necessario allacciare anche le cinture di sicurezza?

A: Gli airbag sono solo sistemi supplementari. Funzionano *in sinergia con* le cinture di sicurezza — non in loro vece. Indipendentemente dalla presenza dell'airbag, tutti gli occupanti

devono allacciare le cinture di sicurezze per avere la massima protezione.

Inoltre, in quasi tutti i paesi, la legge impone l'uso delle cintura di sicurezza.

Come indossare correttamente le cinture di sicurezza

È necessario attenersi a queste norme per la sicurezza di tutti.

Ci sono altre informazioni da sapere sulle cinture di sicurezza e sui bambini, compresi i bambini più piccoli e i neonati. Se nel veicolo è presente un bambino, vedere *Bambini più grandi e ragazzi* ⇨ *74* o *Neonati e bambini piccoli* ⇨ *76*. Consultare e attenersi alle norme per i bambini in aggiunta alle seguenti norme.

È molto importante che tutti gli occupanti si allaccino le cinture. Le statistiche mostrano che, in caso di incidente, le persone prive di cinture di sicurezza subiscono lesioni più spesso di quelle che le indossano.

Vi sono informazioni importanti da conoscere su come indossare correttamente una cintura di sicurezza.

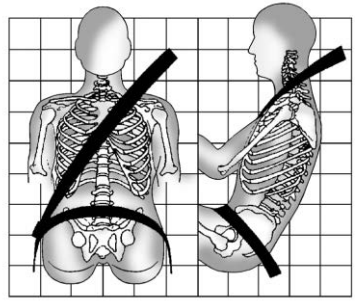

- Sedersi con la schiena diritta e tenere sempre i piedi sul pavimento, di fronte a sé (se possibile).
- Indossare la fascia addominale della cintura in posizione bassa e avvolgere i fianchi, toccando appena le cosce. In caso di incidente, la forza viene applicata alle robuste ossa del bacino e sarebbe quindi più improbabile scivolare al di sotto della fascia addominale. Se invece si scivolasse, la cintura applicherebbe la forza all'addome. Questo potrebbe causare lesioni gravi o persino fatali.
- Indossare la parte superiore della cintura sulla spalla e attraverso il torace. Queste parti del corpo riescono ad assorbire meglio le forze di ritenuta della cintura. La fascia toracica della cintura si blocca in caso di arresto improvviso o incidente.

⚠ Avvertenza

Se non si indossa la cintura di sicurezza correttamente, è possibile riportare gravi lesioni, talvolta fatali.

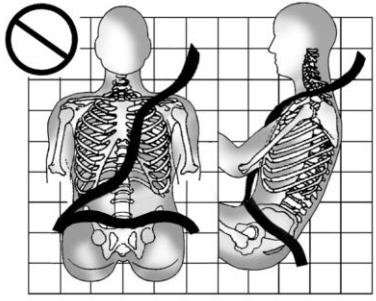

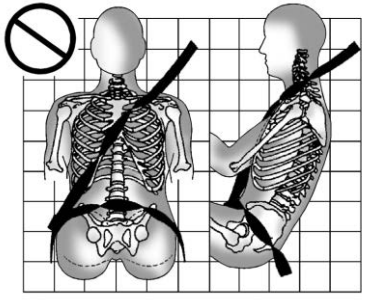

Non lasciare mai che la cintura addominale o superiore si allentino o si attorciglino.

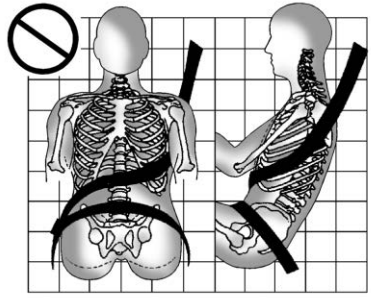

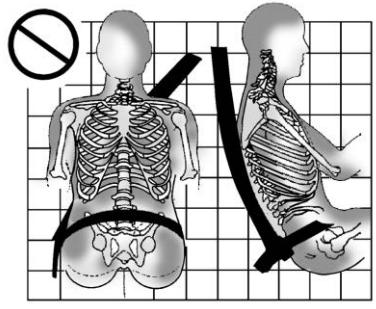

Non indossare mai la parte superiore della cintura sotto le braccia o dietro la schiena.

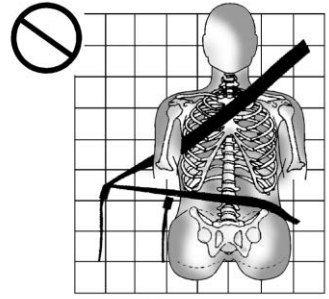

Utilizzare sempre la fibbia corretta per la propria posizione di seduta.

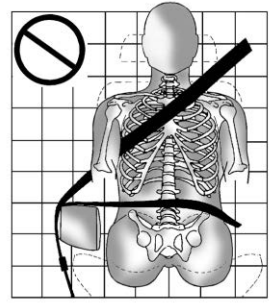

Non far passare la parte addominale o della spalla su un bracciolo.

⚠ Avvertenza

La cintura di sicurezza può restare schiacciata se è fatta passare sotto il rivestimento di plastica sul sedile, così come il rivestimento attorno alla maniglia per abbattere lo schienale o all'airbag laterale. In un incidente, le cinture di sicurezza schiacciate potrebbero non fornire una protezione adeguata. Non far mai passare le cinture di sicurezza sotto le parti di rivestimento in plastica.

Cintura di sicurezza a tre punti di ancoraggio

Tutte le posizioni di seduta della vettura sono dotate di cintura di sicurezza a tre punti di ancoraggio.

Le istruzioni seguenti spiegano come indossare correttamente una cintura di sicurezza a tre punti di ancoraggio.

1. Se il sedile è regolabile, posizionarlo in modo da potersi sedere con la schiena diritta. Per vedere come, consultare la voce "Sedili" nell'Indice analitico.

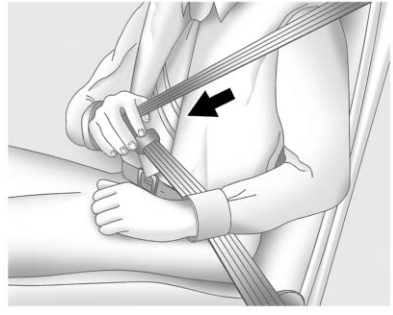

2. Prendere la linguetta di chiusura e tirare la cintura in diagonale. Evitare che si attorcigli.

   Se la si tira in diagonale molto rapidamente, la cintura di sicurezza può bloccarsi. In questo caso, per sbloccarla è sufficiente lasciarla riavvolgere leggermente. Poi tirarla verso di sé più lentamente.

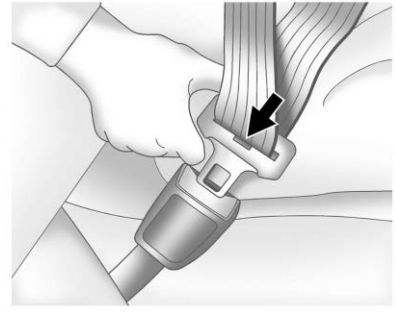

3. Inserire la linguetta di chiusura nella fibbia fino a quando non scatta in posizione.

   Tirare la linguetta di chiusura per verificare che sia bloccata correttamente.

   Posizionare il pulsante di sblocco sulla fibbia in modo che, se necessario, la cintura di sicurezza possa essere slacciata velocemente.
4. Se è disponibile un regolatore di altezza per la fascia toracica della cintura, portarla all'altezza più adatta a sé. Per istruzioni sull'uso e per importanti informazioni di

sicurezza, vedere "Regolatore in altezza della fascia toracica" nel seguito di questa sezione.

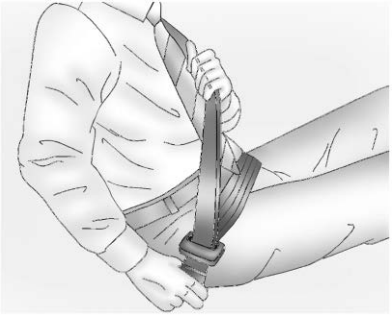

5. Per stringere la fascia addominale, tirare la fascia toracica.

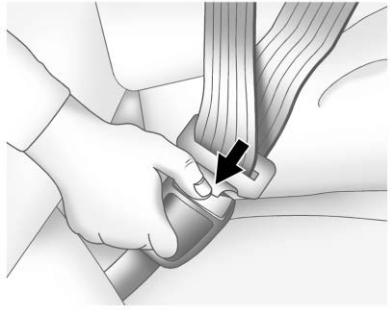

Per sbloccare la cintura, premere il pulsante presente sulla fibbia. La cintura dovrebbe ritornare nella posizione di partenza.

Far sempre rientrare la cintura di sicurezza in sede lentamente. Se il nastro della cintura di sicurezza rientra in sede troppo velocemente, l'avvolgitore potrebbe bloccarsi, impedendo l'estrazione. In questo caso, tirare la cintura di sicurezza saldamente, mantenendola in piano, per sbloccare il nastro, quindi rilasciarla. Se il nastro permane bloccato nell'avvolgitore, contattare il concessionario di fiducia.

Prima di chiudere la portiera, assicurarsi che la cintura di sicurezza non rimanga incastrata. Se si sbatte una portiera su una cintura di sicurezza, si potrebbero danneggiare sia la cintura sia la vettura.

Regolatore in altezza della fascia toracica

La vettura è dotata di un regolatore d'altezza della fascia toracica per i sedili del conducente e del passeggero anteriore esterno.

Regolare l'altezza affinché la fascia toracica della cintura si trovi sulla spalla e non cada al di sotto di essa. La cintura dovrebbe essere vicina al collo, ma non in contatto con esso. Una regolazione non corretta dell'altezza della parte superiore della cintura potrebbe ridurre l'efficacia della cintura stessa in caso di incidente. Vedere *Come indossare correttamente le cinture di sicurezza* ⇨ *57*.

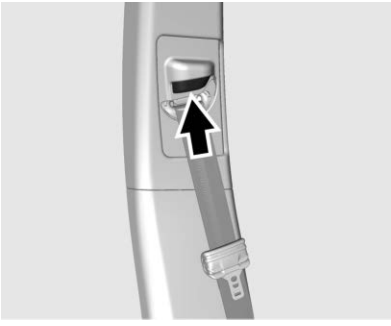

Tenere premuto il pulsante di rilascio mentre si solleva o abbassa il regolatore d'altezza nella posizione desiderata.

Dopo aver sistemato il regolatore di altezza nella posizione desiderata, cercare di spostarlo verso il basso senza premere il pulsante di rilascio per assicurarsi che sia bloccato in posizione.

Pretensionatori delle cinture di sicurezza

Questo veicolo è dotato di pretensionatori per le cinture di sicurezza degli occupanti dei sedili della prima fila e della seconda fila sulla parte esterna. Anche se non è possibile vederli, i pretensionatori costituiscono parte integrante del gruppo delle cinture di sicurezza. Possono contribuire a tendere le cinture di sicurezza durante le prime fasi di un incidente da lieve a grave, frontale, quasi frontale o posteriore a patto che siano soddisfatte le condizioni di soglia dell'attivazione del pretensionatore. I pretensionatori delle cinture di sicurezza possono essere inoltre d'ausilio nel serrare le cinture di sicurezza in caso di scontro laterale o ribaltamento del veicolo.

I pretensionatori funzionano solo una volta. Se i pretensionatori si azionano in un incidente, essi e probabilmente altre parti del sistema cinture di sicurezza della vettura dovranno essere sostituiti. Vedere *Sostituzione dei componenti del sistema cinture di sicurezza dopo un incidente* ⇨ *63*.

Non sedere sulla cintura di sicurezza esterna mentre si entra o si esce dal veicolo o in qualsiasi momento nel quale ci si trovi seduti sul sedile.

Sedendosi sulla cintura di sicurezza si potrebbe danneggiare il nastro e le parti metalliche.

Utilizzo della cintura di sicurezza durante la gravidanza

Le cinture di sicurezza devono essere utilizzate anche dalle donne in gravidanza. Come tutti gli occupanti, potrebbero subire gravi lesioni se non indossano le cinture di sicurezza.

Una donna in gravidanza deve indossare una cintura di sicurezza a tre punti di ancoraggio posizionando la fascia addominale più in basso possibile, sotto l'addome.

Il miglior modo per proteggere il nascituro consiste nel proteggere la madre. Se una cintura di sicurezza viene indossata correttamente, è più probabile che il nascituro non subisca danni in un incidente. Per le donne in gravidanza, come per tutti gli altri, il segreto dell'efficacia delle cinture di sicurezza consiste nell'indossarle correttamente.

Controllo del sistema di sicurezza

Controllare periodicamente il sistema di avvertimento per cinture non allacciate, le cinture di sicurezza, fibbie, piastre di chiusura, avvolgitori, regolatori di altezza delle cinture di sicurezza a tre punti (se in dotazione) e gli ancoraggi delle cinture per accertarsi che tutti funzionino bene. Individuare eventuali componenti del sistema delle cinture di sicurezza allentati o danneggiati che potrebbero impedire un corretto funzionamento di tutto il sistema. Contattare il proprio concessionario di fiducia per l'eventuale riparazione. Le cinture di sicurezza rotte, sfrangiate o attorcigliate potrebbero non proteggervi in caso di incidente. Le cinture di sicurezza rotte o sfrangiate possono spezzarsi in caso di urto. Se una cintura è sfilacciata o strappata, deve essere sostituita immediatamente. È possibile srotolare una cintura di sicurezza attorcigliata girando la fibbia in prossimità del nastro. Se non è possibile srotolare la cintura, rivolgersi al proprio concessionario.

Assicurarsi che la spia di segnalazione di cintura di sicurezza non allacciata funzioni. Vedere *Avvisi per cinture di sicurezza non allacciate* ⇨ *115*.

Mantenere le cinture di sicurezza pulite e asciutte. Vedere *Cura delle cinture di sicurezza* ⇨ *62*.

Cura delle cinture di sicurezza

Mantenere le cinture pulite e asciutte. Le cinture di sicurezza devono essere curate e sottoposte a regolare manutenzione.

Le parti metalliche delle cinture di sicurezza devono essere mantenute asciutte e libere da polvere e detriti. Le superfici dure esterne e il nastro della cintura di sicurezza devono essere puliti delicatamente con sapone neutro e acqua. Verificare che non vi siano troppa polvere o detriti nel meccanismo. Se nel sistema sono presenti polvere o detriti, consultare il concessionario. Le parti potrebbero dover essere sostituire per garantire l'adeguato funzionamento del sistema.

⚠ Avvertenza

Non candeggiare né tingere il nastro delle cinture di sicurezza. Può seriamente compromettere il funzionamento del nastro. In un incidente, potrebbero non essere in grado di fornire una protezione adeguata. Pulire e risciacquare il nastro delle cinture di sicurezza solo con sapone delicato e acqua tiepida. Lasciare asciugare il nastro.

Sostituzione dei componenti del sistema cinture di sicurezza dopo un incidente

⚠ Avvertenza

Un incidente può danneggiare il sistema delle cinture di sicurezza della vettura. Un sistema delle cinture di sicurezza danneggiato potrebbe non proteggere adeguatamente la persona che lo usa, causando lesioni gravi o anche la morte, in caso di incidente. Per essere sicuri che i sistemi delle cinture di sicurezza funzionino correttamente dopo un incidente, farli controllare e, se necessario, sostituire rapidamente.

Dopo un incidente lieve, può non essere necessario sostituire le cinture di sicurezza. Ma i gruppi delle cinture di sicurezza utilizzati durante un incidente possono essere stati sollecitati o danneggiati. Consultare il proprio concessionario per fare controllare o sostituire i gruppi delle cinture di sicurezza.

Anche se il sistema non è stato utilizzato al momento dell'incidente, potrebbe rendersi necessario effettuare riparazioni o sostituire alcuni componenti.

Far controllare i pretensionatori delle cinture di sicurezza se la vettura è stata coinvolta in un incidente o se la spia di segnalazione airbag pronto rimane accesa dopo aver avviato la vettura o durante la marcia. Vedere *Spia airbag operativi* ⇨ *117*.

⚠ Avvertenza

Osservare sempre le procedure di sicurezza durante lo smaltimento del veicolo o delle sue parti. Lo smaltimento deve essere effettuato esclusivamente da un centro autorizzato al fine di salvaguardare l'ambiente e la salute pubblica.

Sistema airbag

La vettura è dotata dei seguenti airbag:

- Un airbag frontale per il conducente
- Un airbag frontale per il passeggero anteriore esterno
- Un airbag per le ginocchia del conducente.
- Un airbag per le ginocchia per il passeggero anteriore esterno.
- Un airbag per gli impatti laterali montato sul sedile per il conducente
- Un airbag per gli impatti laterali montato sul sedile del passeggero anteriore esterno
- Un airbag a tendina per il conducente e il passeggero seduto dietro di lui
- Un airbag a tendina per il passeggero anteriore esterno e il passeggero seduto subito dietro il passeggero anteriore esterno

Tutti gli airbag hanno la dicitura AIRBAG sulla rifinitura o su un'etichetta vicino all'apertura di azionamento.

Per gli airbag frontali, la parola AIRBAG è incisa al centro del volante per l'airbag del conducente e sul cruscotto per il passeggero anteriore esterno.

Per gli airbag per le ginocchia, la parola AIRBAG è incisa sulla parte inferiore del cruscotto.

Per gli airbag per gli impatti laterali montati sul sedile, la parola AIRBAG compare sul lato dello schienale o sul lato del sedile, vicino alla portiera.

Per gli airbag a tendina, la parola AIRBAG appare sul soffitto dell'auto o sulla modanatura.

Gli airbag sono stati concepiti per integrare la protezione offerta dalle cinture di sicurezza. Sebbene gli airbag attuali siano stati progettati anche per contribuire a ridurre il rischio di lesioni causate dalla loro forza di gonfiaggio, tutti gli airbag devono gonfiarsi molto in fretta per poter svolgere la loro funzione.

Ecco le cose più importanti da sapere sui sistemi degli airbag:

⚠ Avvertenza

In caso di incidente, il mancato uso delle cinture di sicurezza può dare origine a gravi lesioni, talvolta fatali, anche in presenza di airbag. Gli airbag sono stati ideati per funzionare assieme alle cinture di sicurezza, non per sostituirle. Inoltre, non sono stati progettati per gonfiarsi in tutti gli incidenti. In alcuni incidenti, le cinture di sicurezza sono l'unico sistema di sicurezza. Vedere *Quando deve gonfiarsi un airbag?* ⇨ *67*.

Se si indossa la cintura di sicurezza durante un incidente, questa contribuisce a ridurre la possibilità di colpire oggetti che si trovano all'interno del veicolo o di essere sbalzati fuori dal veicolo. Gli airbag sono "sistemi di sicurezza supplementari" rispetto alle cinture di sicurezza. Chiunque si trovi a bordo di una vettura deve indossare correttamente la cintura di

(Continuazione)

Avvertenza (Continuazione)

sicurezza, indipendentemente dalla presenza o meno di un airbag per questa persona.

⚠ Avvertenza

Gli airbag si gonfiano con grande forza e rapidità; chiunque si trovi appoggiato o molto vicino a un airbag che si gonfia può riportare gravi lesioni o morire. Evitare di sedersi inutilmente vicini a qualsiasi airbag, ad esempio sul bordo del sedile o sporgendosi in avanti. Le cinture di sicurezza possono trattenervi nella vostra posizione prima e durante un incidente. Indossare sempre la cintura di sicurezza, anche in presenza di airbag. Il conducente deve sedersi nella posizione più arretrata possibile che gli consenta di mantenere il controllo della vettura. Le cinture di sicurezza e gli

(Continuazione)

Avvertenza (Continuazione)

airbag del passeggero anteriore esterno risultano più efficaci sedendo ben dritti contro lo schienale, con entrambi i piedi sul pavimento.

Gli occupanti non devono sporgersi o dormire appoggiati alla portiera o ai cristalli laterali nei sedili con airbag per gli urti laterali integrati nei sedili e/o airbag a tendina.

⚠ Avvertenza

I bambini appoggiati o molto vicini a un airbag che si gonfia possono subire lesioni gravi o morte. Quando si viaggia, assicurare sempre correttamente i bambini all'interno della vettura. Per leggere come, vedere *Bambini più grandi e ragazzi* ⇨ *74* o *Neonati e bambini piccoli* ⇨ *76*.

Il quadro strumenti integra una spia che segnala quando l'airbag è pronto per l'uso, con il simbolo di un airbag.

Il sistema verifica che l'impianto elettrico dell'airbag non presenti malfunzionamenti. La spia indica un eventuale problema elettrico. Vedere *Spia airbag operativi* ⇨ *117*.

Dove si trovano gli airbag?

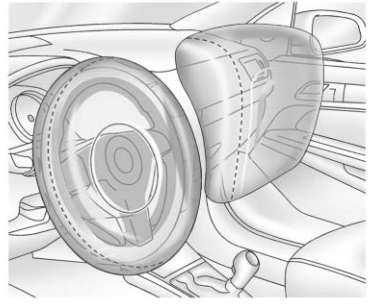

L'airbag frontale del conducente si trova al centro del volante.

L'airbag anteriore del passeggero anteriore esterno si trova nel quadro strumenti del passeggero.

L'airbag per le ginocchia del conducente è dietro al piantone dello sterzo. L'airbag per le ginocchia del passeggero esterno è sotto il cassettino portaoggetti.

La figura mostra il lato del conducente, il lato passeggero è similare

Gli airbag per gli impatti laterali montati sul sedile del passeggero anteriore esterno e del conducente sono sul lato dello schienale, vicinissimi alla portiera.

La figura mostra il lato del conducente, il lato passeggero è similare

Gli airbag a tendina del conducente, del passeggero anteriore esterno e dei passeggeri esterni della seconda fila sono collocati nel tetto, sopra i finestrini laterali.

⚠ Avvertenza

Se un oggetto si interpone tra un occupante e l'airbag, quest'ultimo potrebbe non gonfiarsi in maniera corretta o potrebbe scaraventare l'oggetto contro la persona,

(Continuazione)

Avvertenza (Continuazione)

causando lesioni gravi, talvolta fatali. La zona occupata da un airbag attivato deve essere mantenuta priva di ostacoli. Non mettere oggetti tra un occupante e un airbag, e non attaccare né sistemare nulla sul mozzo del volante o sopra o vicino alla copertura dell'airbag.

Non utilizzare accessori per sedili che ostruiscono l'area di gonfiaggio dell'airbag laterale montato sul sedile.

Non fissare mai nulla sul tetto di un veicolo dotato di airbag a tendina, utilizzando corde o facendole passare attraverso una portiera o il vano di un finestrino. Questo potrebbe impedire la corretta attivazione di un airbag a tendina.

Quando deve gonfiarsi un airbag?

Questo veicolo è dotato di airbag. Vedere *Sistema airbag* ⇨ *63*. Gli airbag hanno lo scopo di gonfiarsi se l'impatto supera la soglia di attivazione del sistema airbag specifico. Le soglie di attivazione sono utilizzate per prevedere la possibile gravità di un incidente in modo che gli airbag abbiano il tempo per gonfiarsi garantendo la sicurezza degli occupanti. Il veicolo è dotato di sensori elettronici che aiutano il sistema airbag a determinare la gravità dell'impatto. Le soglie di attivazione possono cambiare anche in funzione del design specifico di una vettura.

Gli airbag frontali sono stati ideati per gonfiarsi in caso di incidente da lieve a grave, frontale o quasi frontale, allo scopo di contribuire a ridurre il pericolo di lesioni gravi, soprattutto al testa e al torace del conducente o del passeggero anteriore esterno.

L'attivazione degli airbag frontali non dipende principalmente dalla velocità del veicolo. Dipende da cosa si colpisce, dalla direzione dell'urto e dalla rapidità di decelerazione della vettura.

Gli airbag anteriori possono azionarsi a diverse velocità d'impatto in base al caso che la vettura colpisca un oggetto in linea retta o con un'angolazione e che l'oggetto sia fisso o mobile, rigido o deformabile, stretto o largo.

Gli airbag frontali non sono progettati per gonfiarsi durante i cappottamenti, i tamponamenti o in molti impatti laterali.

Inoltre, la vettura è dotata di airbag frontali di tecnologia avanzata. Gli airbag anteriori di tecnologia avanzata regolano la ritenuta in base alla gravità dello scontro.

Gli airbag per le ginocchia sono progettati per gonfiarsi in caso di impatto frontale di entità media e grave o di impatto quasi frontale. Gli airbag altezza ginocchia non sono progettati per gonfiarsi durante i cappottamenti, negli urti posteriori o in molti impatti laterali.

Gli airbag laterali montati nel sedile sono stati ideati in modo da gonfiarsi in caso di urti moderati o gravi, a seconda della posizione d'impatto. Gli airbag laterali montati sui sedili non sono progettati per gonfiarsi durante gli urti frontali, quelli quasi frontali, i cappottamenti e i tamponamenti. Un airbag per gli urti laterali montato sul sedile è predisposto per gonfiarsi sul lato della vettura urtata.

Gli airbag a tendina sono stati ideati in modo da gonfiarsi in caso di urti moderati o gravi, a seconda della posizione d'impatto. Inoltre, questi airbag a tendina sono fatti per gonfiarsi durante un cappottamento o in urto frontale grave. Gli airbag a tendina non sono predisposti per gonfiarsi negli urti posteriori. I due airbag a tendina si gonfiano quando uno dei lati della vettura viene colpito o se il sistema di rilevamento prevede che la vettura sta per rovesciarsi sul suo lato, o in caso di urto frontale grave.

In caso di incidente particolare, nessuno può dire se un airbag avrebbe dovuto gonfiarsi semplicemente basandosi sui danni al veicolo o i costi di riparazione.

Cosa fa gonfiare un airbag?

In caso di attivazione, il sistema di rilevamento invia un segnale elettrico che attiva il rilascio del gas dal dispositivo di gonfiaggio. Questo gas riempie l'airbag causando una rottura della copertura. Il dispositivo di gonfiaggio, l'airbag e i componenti relativi fanno parte integrante del modulo airbag.

Per i posizionamenti degli airbag, vedere *Dove si trovano gli airbag?* ⇨ *65*.

Come fa un airbag ad agire come sistema di sicurezza?

Negli impatti da lievi a gravi frontali o quasi frontali, anche gli occupanti che indossano le cinture di sicurezza possono urtare il volante o il cruscotto. Negli urti da lievi a gravi, anche gli occupanti che indossano le cinture di sicurezza possono urtare la parte interna della vettura.

Gli airbag forniscono ulteriore protezione in aggiunta alle cinture di sicurezza distribuendo la forza dell'impatto più uniformemente sul corpo dell'occupante.

Gli airbag a tendina che si attivano in caso di rovesciamento sono predisposti per contribuire a contenere la testa e il torace degli occupanti seduti nelle posizioni esterne nella prima e nella seconda fila. Gli airbag a tendina che si attivano in caso di rovesciamento sono predisposti per contribuire a ridurre il rischio di essere sbalzati fuori dal veicolo, anche se nessun sistema può impedire totalmente questa possibilità.

Ma gli airbag non sono di aiuto in molti tipi di urti, principalmente perché il movimento degli occupanti non va verso gli airbag. Vedere *Quando deve gonfiarsi un airbag?* ⇨ *67*.

Gli airbag non devono mai essere considerati come qualcosa di più di un'integrazione delle cinture di sicurezza.

Cosa si vede dopo che un airbag si è gonfiato?

Dopo che gli airbag frontali, al ginocchio e quelli per gli urti laterali montati nel sedile si sono gonfiati, si sgonfiano rapidamente, tanto rapidamente che alcune persone non si rendono nemmeno conto che si erano gonfiati. È possibile che gli airbag a tendina rimangano almeno parzialmente gonfi per un po' di tempo dopo l'attivazione. Alcuni componenti del modulo dell'airbag possono rimanere caldi per parecchi minuti. Per la posizione degli airbag, vedere *Dove si trovano gli airbag?* ⇨ *65*.

I componenti di un airbag che entrano in contatto con un occupante possono essere caldi, ma non eccessivamente. È possibile notare la fuoriuscita di fumo e polvere dagli sfiati degli airbag sgonfiati. Il gonfiaggio dell'airbag non toglie visibilità al conducente e non gli

impedisce di guidare la vettura, né impedisce alle persone di scendere da essa.

⚠ Avvertenza

Quando si gonfia l'airbag, nell'aria potrebbe essere presente della polvere. La polvere potrebbe causare problemi respiratori alle persone con problemi di asma o altri problemi respiratori. Per evitare questo, tutti gli occupanti della vettura dovrebbero scendere da essa non appena sia possibile farlo in condizioni di sicurezza. Se un occupante ha problemi respiratori ma non riesce a scendere dalla vettura dopo il gonfiaggio di un airbag, deve respirare aria fresca aprendo un finestrino o una portiera. In caso di problemi respiratori successivi all'attivazione di un airbag, si consiglia di consultare un medico.

Il veicolo è dotato di una funzione in grado di sbloccare automaticamente le portiere, accendere le luci interne, far lampeggiare i segnalatori di emergenza e interrompe l'erogazione di carburante a seguito dell'attivazione degli airbag. Il sistema può anche attivarsi, senza gonfiare gli airbag, dopo un urto che supera una soglia predeterminata. Dopo aver disinserito e reinserito l'accensione, l'impianto carburante ritornerà al normale funzionamento; le portiere possono essere bloccate, le luci interne possono essere spente e i segnalatori di emergenza possono essere spenti mediante i relativi comandi. Se uno qualsiasi di questi sistemi ha subito danni durante un incidente, potrebbe non funzionare come previsto.

⚠ Avvertenza

Un urto sufficientemente grave da gonfiare gli airbag potrebbe aver danneggiato anche funzioni importanti del veicolo, come l'impianto carburante, i freni, lo sterzo, ecc. Anche se la vettura sembra in condizioni da poter essere guidata dopo un urto moderato, potrebbero essere

(Continuazione)

Avvertenza (Continuazione)

presenti danni nascosti che potrebbero rendere difficile il funzionamento della vettura in sicurezza.

Usare cautela qualora si tenti di riavviare il motore dopo un incidente.

In molti incidenti abbastanza gravi da causare l'attivazione dell'airbag, i parabrezza si rompono a causa della deformazione della vettura. Anche l'airbag del passeggero anteriore esterno può causare una rottura del parabrezza.

- Gli airbag sono fatti in modo da potersi gonfiare solo una volta. Dopo che un airbag si è attivato, è necessario procurarsi alcuni componenti nuovi del sistema dell'airbag. In caso contrario, il sistema dell'airbag non sarà in grado di proteggere gli occupanti in caso di eventuali incidenti successivi. Un nuovo sistema comprende i moduli degli alberghi

ed eventuali altri componenti. Il manuale di assistenza tecnica della vettura illustra la necessità di sostituire altri componenti.

- La vettura è dotata di una centralina di rilevamento e diagnostica che registra le informazioni dopo un incidente. Vedere *Registrazione dei dati del veicolo e privacy* ⇨ *438*.
- Sui sistemi dell'airbag possono intervenire esclusivamente tecnici qualificati. Eventuali interventi tecnici non corretti potrebbero impedire al sistema dell'airbag di funzionare correttamente. Rivolgersi al proprio concessionario per l'assistenza tecnica.

Interruttore On-Off airbag

Se il cruscotto ha l'interruttore riportato nella figura seguente, il veicolo dispone di un interruttore di disattivazione degli airbag che può essere utilizzato per abilitare o disabilitare manualmente l'airbag lato passeggero esterno. L'interruttore di disattivazione degli airbag non disattiva gli altri airbag.

Questo interruttore dovrebbe essere posizionato su OFF solo se la persona che occupa la posizione passeggero anteriore esterna appartiene ad una categoria indicata in questa sezione:

Neonato. Il neonato (di età inferiore a 1 anno) deve occupare il sedile anteriore perché:

- *il veicolo è privo di sedile posteriore;*
- *il veicolo è dotato di sedile posteriore troppo piccolo per accogliere un seggiolino per bambini rivolto contromarcia oppure*
- *la condizione medica del neonato è tale per cui, secondo il pediatra, è necessario che viaggi sul sedile anteriore in quanto la sua condizione può essere tenuta costantemente sotto controllo.*

Bambini di età tra 1 e 12 anni: I bambini di età compresa tra 1 e 12 anni devono occupare il sedile anteriore perché:

- *il veicolo è privo di sedile posteriore;*
- *anche se, quando possibile, i bambini di età compresa tra 1 e 12 anni viaggiano sul sedile posteriore, essi devono talvolta occupare il sedile anteriore in quanto non vi è spazio su quello posteriore oppure*
- *la condizione medica del bambino è tale per cui, secondo il pediatra, è necessario che viaggi sul sedile anteriore in quanto la sua condizione può essere tenuta costantemente sotto controllo.*

Condizione medica. La condizione medica del passeggero è tale per cui, secondo il suo medico:

- *l'airbag del passeggero può causare un rischio particolare per la persona e*
- *il danno potenziale derivante dall'airbag passeggero in caso di incidente è maggiore rispetto al danno*

potenziale che avrebbe disattivando l'airbag e lasciando il passeggero, seppur con le cinture allacciate, urtare contro il cruscotto o il parabrezza.

⚠ Avvertenza

Se l'airbag frontale del passeggero esterno anteriore è disattivato in quanto l'occupante non rientra nella categoria indicata in questa sezione, quella persona non potrà godere della protezione supplementare fornita dall'airbag. In caso di incidente, l'airbag non sarà in grado di aprirsi e proteggere, così, l'occupante del sedile. Non disattivare l'airbag frontale del passeggero anteriore esterno a meno che la persona che sieda in tale posizione non appartenga ad una categoria indicata in questa sezione.

Per disattivare l'airbag frontale del passeggero anteriore esterno, inserire la chiave di accensione nell'interruttore di disattivazione degli airbag, spingerla verso l'interno e ruotare l'interruttore in posizione OFF.

La spia di disattivazione degli airbag si accenderà a luce fissa in maniera da ricordare sempre che l'airbag frontale del passeggero esterno è disattivato. Vedere *Spia airbag On-Off* ⇨ *117*. L'airbag del passeggero anteriore esterno resterà disattivato fino a quando non lo si riattiverà nuovamente.

⚠ Avvertenza

Se la spia di segnalazione airbag pronto si accende e rimane accesa, significa che potrebbero esserci problemi con l'airbag. Ad esempio, l'airbag frontale del passeggero esterno anteriore potrebbe gonfiarsi anche se l'interruttore di disattivazione è su Off.

Per evitare lesioni a se stessi e agli altri, fare riparare immediatamente la vettura. Vedere *Spia airbag operativi* ⇨ *117* per maggiori informazioni, comprese informazioni importanti sulla sicurezza.

Per riattivare l'airbag frontale del passeggero anteriore esterno, inserire la chiave di accensione nell'interruttore di disattivazione degli airbag, spingerla verso l'interno e ruotare l'interruttore in posizione ON.

L'airbag frontale del passeggero anteriore esterno è ora abilitato e potrebbe gonfiarsi. Vedere *Spia airbag On-Off* ⇨ *117*.

Interventi tecnici sulle vetture dotate di airbag

La presenza degli airbag richiede che le vetture che ne sono dotate siano gestite con particolari attenzioni. Vari componenti del sistema di airbag sono presenti in diversi punti della vettura. Per maggiori informazioni su come intervenire su una vettura e sul suo sistema airbag, rivolgersi al concessionario o consultare il manuale.

⚠ Avvertenza

Se l'intervento tecnico non viene eseguito correttamente, l'airbag può continuare a gonfiarsi anche fino a 10 secondi dopo lo spegnimento del veicolo e il distacco della batteria. Se si è vicini all'airbag quando si gonfia, è possibile rimanere feriti. Evitare i connettori gialli. Potrebbero far parte del sistema degli airbag. Assicurarsi di osservare le procedure tecniche corrette e che la persona che esegue il lavoro sia qualificata.

⚠ Avvertenza

Osservare sempre le procedure di sicurezza durante lo smaltimento del veicolo o delle sue parti. Lo smaltimento deve essere effettuato esclusivamente da un centro autorizzato al fine di salvaguardare l'ambiente e la salute pubblica.

Montaggio di dispositivi aggiuntivi a una vettura dotata di airbag

Se si aggiungono accessori che modificano il telaio della vettura, il paraurti, l'altezza, la parte anteriore o i lamierati laterali, è possibile che il sistema dell'airbag non funzioni correttamente.

Il funzionamento del sistema airbag può anche essere condizionato dalla modifica, compresa la riparazione o la sostituzione non corretta, di una qualsiasi delle seguenti parti:

- Sistema airbag, compresi i moduli airbag, i sensori d'impatto anteriori o laterali, centralina di rilevamento e diagnosi o cablaggio airbag

- Sedili anteriori, comprese cuciture e cerniere
- Cinture di sicurezza
- Volante, quadro strumenti, console superiore, rivestimento del tetto, rivestimento del montante
- Guarnizioni interne delle portiere, compresi gli altoparlanti

Le informazioni sulla posizione dei moduli e dei sensori airbag, della centralina di rilevamento e diagnosi e del cablaggio airbag, oltre alle procedure di sostituzione, sono disponibile nel manuale di manutenzione e ottenibili presso un concessionario.

Se la vettura è dotata di airbag a tendina che si attivano in caso di cappottamento, vedere *Pneumatici e ruote di dimensioni diverse* ⇨ *382* per maggiori informazioni importanti.

Se un veicolo deve essere modificato a causa di una disabilità del cliente, e il cliente ha domande sui possibili effetti delle modifiche sul sistema airbag, o se ci sono domande sui possibili effetti sul sistema airbag di qualsiasi tipo di modifica, consultare il proprio concessionario.

Controllo del sistema airbag

Il sistema dell'airbag non richiede una manutenzione regolare e programmata o la sostituzione. Assicurarsi che la spia di segnalazione airbag pronto funzioni. Vedere *Spia airbag operativi* ⇨ *117*.

Attenzione

Se una copertura dell'airbag è danneggiata, aperta o rotta, l'airbag potrebbe non funzionare correttamente. Non aprire né rompere le coperture dell'airbag. Se ci sono coperture aperte o rotte, fare sostituire le coperture dell'airbag e/o il modulo dell'airbag. Per la posizione degli airbag, vedere *Dove si trovano gli airbag?* ⇨ *65*. Rivolgersi al proprio concessionario per l'assistenza tecnica.

Sostituzione dei componenti del sistema dell'airbag dopo un incidente

⚠ Avvertenza

Un incidente può danneggiare il sistema degli airbag della vettura. Un sistema airbag danneggiato potrebbe non proteggere adeguatamente il conducente e il/i passeggero/i in caso di incidente, causando lesioni gravi o persino morte. Per essere sicuri che i sistemi degli airbag funzionino correttamente dopo un incidente, farli controllare e, se necessario, sostituire rapidamente.

Se un airbag si gonfia, sarà necessario sostituire i componenti del sistema relativo. Rivolgersi al proprio concessionario per l'assistenza tecnica.

Se la spia di segnalazione airbag pronto rimane accesa dopo che la vettura viene avviata o si accende durante la marcia, il sistema

dell'airbag potrebbe non funzionare correttamente. Fare riparare immediatamente la vettura. Vedere *Spia airbag operativi* ⇨ *117*.

⚠ Avvertenza

Osservare sempre le procedure di sicurezza durante lo smaltimento del veicolo o delle sue parti. Lo smaltimento deve essere effettuato esclusivamente da un centro autorizzato al fine di salvaguardare l'ambiente e la salute pubblica.

Sistemi di sicurezza per bambini

Bambini più grandi e ragazzi

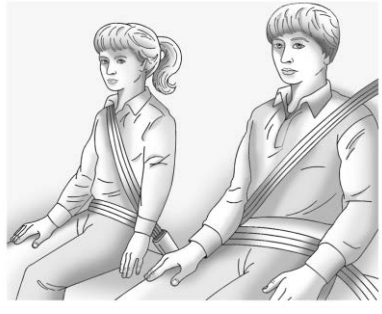

I bambini più grandi e i ragazzi che non hanno più necessità dei rialzi devono indossare le cinture di sicurezza della vettura.

Le istruzioni del costruttore, fornite assieme al rialzo, indicano i limiti di peso e di età per il seggiolino. Fino a quando il bambino non supera la prova seguente, utilizzare un rialzo con una cintura di sicurezza a tre punti di ancoraggio:

- Sedersi appoggiando bene la schiena. Le ginocchia si piegano in corrispondenza del bordo del sedile? In caso affermativo, continuare. In caso negativo, continuare a utilizzare il rialzo.
- Allacciare la cintura di sicurezza a tre punti di ancoraggio. La fascia toracica della cintura poggia sulla spalla? In caso affermativo, continuare. In caso negativo, allora continuare a utilizzare il rialzo.
- La fascia addominale è in posizione bassa, sulle anche, a contatto con le cosce? In caso affermativo, continuare. In caso negativo, continuare a utilizzare il rialzo.
- La posizione corretta della cintura può essere mantenuta per tutta la durata del viaggio? In caso affermativo, continuare. In caso negativo, continuare a utilizzare il rialzo.

Q: Qual è il modo corretto di indossare le cinture di sicurezza?

A: Un bambino o un ragazzo deve indossare una cintura di sicurezza a tre punti di ancoraggio e usufruire della maggiore sicurezza che questa può fornire. La fascia toracica non deve attraversare il viso o il collo. La fascia addominale deve avvolgere i fianchi toccando appena la parte alta delle cosce. In questo modo, la forza della cintura di sicurezza si scarica sulle ossa pelviche in caso di incidente. Non deve mai essere indossata sull'addome; in caso di incidente, questo potrebbe causare lesioni interne gravi o anche fatali.

In base alle statistiche sugli incidenti, i bambini sono più al sicuro se accomodati e fissati con sistema di sicurezza sui sedili posteriori.

In caso di incidente, i bambini che non hanno allacciato correttamente le cinture possono colpire altre persone che invece le hanno allacciate, o possono essere sbalzati fuori dalla vettura. I bambini più grandi e i ragazzi devono utilizzare correttamente le cinture di sicurezza.

⚠ Avvertenza

Non permettere mai che una cintura di sicurezza venga indossata da più di un bambino. La cintura di sicurezza non può distribuire correttamente le forze d'urto. In caso di incidente, i bambini potrebbero essere schiacciati e riportare lesioni gravi. Una cintura di sicurezza deve essere usata da una sola persona per volta.

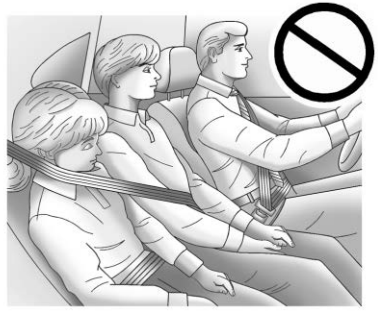

⚠ Avvertenza

Non permettere mai che un bambino indossi la cintura di sicurezza a tracolla sotto entrambe le braccia o dietro la schiena. Se un bambino non indossa correttamente la cintura di sicurezza, è possibile che subisca lesioni gravi. In caso di incidente, un bambino non sarebbe trattenuto dalla fascia toracica. Il bambino potrebbe spostarsi troppo in avanti, e questo aumenterebbe la probabilità di lesioni al collo e alla testa. Il bambino potrebbe anche scivolare al di sotto della fascia addominale. La forza della cintura verrebbe applicata quindi direttamente all'addome. Questo potrebbe causare lesioni gravi o fatali. La parte superiore della cintura deve passare sulla spalla e attraverso il torace.

Neonati e bambini piccoli

Tutti gli occupanti di una vettura hanno bisogno di protezione. Questo vale anche per i neonati e per tutti i bambini. Tutti devono utilizzare un adeguato sistema di sicurezza, indipendentemente dalla lunghezza del viaggio, dall'età e dall'altezza.

⚠ Avvertenza

I bambini potrebbero subire lesioni gravi, anche mortali, se la cintura a tracolla viene indossata dietro la schiena, sotto le gambe o avvolta

(Continuazione)

Avvertenza (Continuazione)

attorno al collo. Non lasciare mai i bambini soli a bordo della vettura e non consentire loro di indossare in maniera inappropriata la cintura, o di giocare con questa.

Ogni volta che un neonato o un bambino piccolo viaggiano a bordo di una vettura, devono essere protetti da un sistema di sicurezza adeguato. Né il sistema delle cinture di sicurezza né il sistema dell'airbag sono pensati per loro.

I bambini che non viaggiano in un sistema di sicurezza adeguato possono colpire altre persone o essere sbalzati fuori dalla vettura.

⚠ Avvertenza

Non tenere mai in braccio un neonato o un bambino quando si viaggia in auto. A causa delle forze d'urto, un neonato o un bambino piccolo diventerebbero così pesanti

(Continuazione)

Avvertenza (Continuazione)

che non sarebbe possibile tenerli fermi in caso di incidente. Ad esempio, in un incidente a soli 40 km/h (25 miglia/h), un bambino che pesa 5,5 kg (12 libbre) diventerà immediatamente una forza di 110 kg (240 libbre) nelle braccia della persona che lo tiene. I neonati e i bambini devono viaggiare protetti da un sistema di sicurezza per bambini adeguato.

⚠ Avvertenza

I bambini appoggiati o molto vicini a un airbag che si gonfia possono subire lesioni gravi o morte. Non fissare mai un sistema di sicurezza rivolto in senso contrario al senso di marcia nel sedile anteriore esterno. Assicurare un sistema di sicurezza rivolto in senso contrario al senso di marcia in un sedile posteriore. È meglio fissare in un sedile posteriore anche un sistema di sicurezza rivolto nel senso di marcia. Se si deve posizionare un sistema di sicurezza per bambini rivolto in senso di marcia nel sedile anteriore esterno, portare sempre il sedile del passeggero anteriore nella posizione più arretrata possibile.

I sistemi di sicurezza per bambini sono dispositivi utilizzati per la tenuta, la seduta o il posizionamento dei bambini nel veicolo e sono talvolta chiamati seggiolini auto o seggiolini per bambini.

Sono disponibili tre tipi base di sistemi di sicurezza per bambini:

- Sistemi di sicurezza per bambini rivolti nel senso di marcia
- Sistemi di sicurezza per bambini rivolti in senso contrario al senso di marcia
- Rialzi seduta per posizionamento cintura

Il sistema di sicurezza per bambini corretto dipende da altezza, peso ed età, e dalla compatibilità del sistema con il veicolo in cui verrà utilizzato.

Per ogni tipo di sistema, sono disponibili diversi modelli. Quando si acquista un sistema di sicurezza per bambini, assicurarsi che sia stato realizzato specificamente per l'uso su un veicolo a motore.

Il manuale di istruzioni fornito con i sistemi di sicurezza per bambini indica i limiti di peso e altezza per quel particolare sistema di sicurezza per bambini. Inoltre, sono disponibili molti tipi di sistemi di sicurezza per bambini con esigenze speciali.

⚠ Avvertenza

Per ridurre il rischio di lesioni a collo e a testa a seguito di un incidente, far accomodare e fissare neonati e bambini negli appositi seggiolini rivolti in senso contrario alla marcia fino all'età di due anni o al raggiungimento dell'altezza massima e dei limiti di peso previsti dal sistema di ritenuta adottato.

⚠ Avvertenza

Le ossa del bacino di un bambino piccolo sono ancora così piccole che le cinture di sicurezza potrebbero non poggiare sul bacino come dovrebbero. Anzi, potrebbero appoggiarsi attorno all'addome del bambino. In caso di incidente, la cintura scaricherebbe la forza su una zona del corpo non protetta da strutture ossee. Basterebbe questo per causare lesioni gravi o fatali. Per ridurre il rischio di lesioni gravi o fatali durante un incidente, i bambini piccoli devono sempre viaggiare in un sistema di sicurezza per bambini adeguato.

Sistemi di sicurezza per bambini

Neonati e bambini devono essere sistemati sul sedile posteriore e adeguatamente allacciati, in conformità con quanto indicato in questo manuale.

Le ossa del bacino di un bambino piccolo sono così piccole che le cinture di sicurezza normali potrebbero non poggiare sul bacino come dovrebbero. È invece possibile che carichino l'addome e causino lesioni gravi o mortali in caso di incidente.

⚠ Pericolo

NON usare mai un seggiolino per bambini rivolto all'indietro su un sedile protetto da un AIRBAG ATTIVO di fronte; pericolo di MORTE o LESIONE GRAVE per il BAMBINO.

⚠ Pericolo

Se si utilizza un seggiolino per bambini rivolto verso il retro sul sedile del passeggero anteriore, l'airbag per il sedile passeggero anteriore deve essere disattivato. Ciò vale anche per alcuni sistemi di sicurezza per bambini rivolti in avanti, come indicato nelle tabelle elencate in questo manuale.

Vedere *Interruttore On-Off airbag* ⇨ *70*.

Quando si utilizza un sistema di sicurezza per bambini, prestare attenzione alle seguenti istruzioni di utilizzo e installazione, nonché a quelle fornite con il sistema di sicurezza per bambini stesso.

Rispettare sempre le normative locali e nazionali. In alcuni paesi, l'utilizzo dei sistemi di sicurezza per bambini è vietato su certi sedili.

Gruppo	Fascia di peso
Gruppo 0	Fino a 10 kg (22 lb)

Gruppo	Fascia di peso
Gruppo 0+	Fino a 13 kg (28 lb)
Gruppo I	Da 9 a 18 kg (da 20 a 39 lb)
Gruppo II	Da 15 a 25 kg (da 34 a 55 lb)
Gruppo III	Da 22 a 36 kg (da 49 a 79 lb)

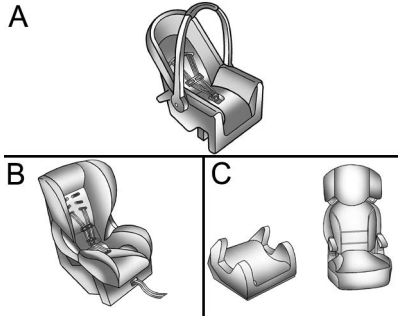

Modello A : Gruppo 0 e 0+ – Seggiolino neonato

Modello B : Gruppo I – Seggiolino bambini

Modello C : Gruppo II e III – Rialzo con/senza schienale

I sistemi di sicurezza per bambini sono progettati per esser fissati con la cintura di sicurezza a spalle o con gli ancoraggi ISOFIX. Alcuni sistemi di sicurezza per bambini usano anche il Top Tether o il supporto gambe.

Classificazione dei sistemi di sicurezza per bambini

A scopo di riferimento i sistemi di sicurezza per bambini disponibili sul mercato sono classificati in base al peso del bambino. Osservare attentamente le istruzioni di montaggio e utilizzo fornite dal produttore del sistema di sicurezza per bambini.

Quando si sceglie un sistema di sicurezza per bambini, è importante considerare l'altezza del bambino oltre alla sua età e peso.

⚠ Pericolo

- Verificare che il sistema di sicurezza per bambini sia installato correttamente. Se il sistema di sicurezza per bambini non è fissato correttamente aumenta il rischio di lesioni gravi in caso di incidente.
- Non attaccare o posizionare oggetti o altri materiali sul sistema di sicurezza per bambini.
- Non lasciare oggetti sciolti nel veicolo. Durante un impatto, un oggetto può spostarsi e causare lesioni agli occupanti.
- Dopo un incidente, è necessario sostituire il sistema di sicurezza per bambini perché potrebbe aver subito danni non visibili.
- Trattenere sempre il bambino in un sistema di sicurezza per bambini installato correttamente, anche per viaggi brevi.
- Permettere ai bambini di entrare e uscire dal veicolo solo dal lato opposto a quello del traffico.

⚠ Avvertenza

- Quando si trasporta un bambino, seguire le procedure per il trasporto dei bambini stabilite dalle leggi nazionali.
- In alcuni paesi, l'utilizzo dei sistemi di sicurezza per bambini è vietato su certi sedili.
- Dopo aver rimosso il bambino dal veicolo, tenere il sistema di protezione per bambini fissato con la cintura di sicurezza o ISOFIX, al fine di evitare che il sistema di protezione per bambini venga proiettato in avanti in caso di frenata improvvisa.

Il sistema di sicurezza per bambini deve:

- essere montato in conformità con le istruzioni fornite dal produttore dello stesso
- avere l'etichetta di omologazione dell'ente di certificazione secondo la normativa locale
- essere idoneo al proprio veicolo.

Scelta del corretto sistema di sicurezza per bambini

I sedili posteriori sono la posizione ottimale per il fissaggio di un sistema di sicurezza per bambini.

I bambini devono viaggiare per quanto più tempo possibile rivolti verso la parte posteriore del veicolo. Ciò garantisce che la colonna vertebrale del bambino, ancora molto delicata, subisca sollecitazioni minori in caso di incidente.

General Motors raccomanda l'uso di sistemi di sicurezza per bambini GM originali.

Verificare che il sistema di sicurezza per bambini da installare sia compatibile col tipo di veicolo.

Verificare che la posizione di montaggio del sistema di sicurezza per bambini sia corretta in base alle tabelle contenute in questo manuale. Vedere *Dove collocare il sistema di ritenuta* ⇨ *81*.

Le prescrizioni normative sono prioritarie rispetto alle indicazioni di questo manuale.

⚠ Pericolo

Un adulto e un bambino non devono mai usare una singola cintura di sicurezza. Durante un impatto, la cintura di sicurezza eserciterà una forte pressione sul bambino, causando lesioni gravi o mortali.

Non consentire a due bambini di condividere la stessa cintura di sicurezza. Entrambi potrebbero subire gravi ferite in un incidente.

⚠ Pericolo

Neonati e bambini non devono mai viaggiare in braccio a un altro occupante.

Anche se un neonato non pesa molto, durante un incidente sarà così pesante che sarà impossibile tenerlo in braccio, anche se l'occupante è allacciato alla cintura di sicurezza.

Dove collocare il sistema di ritenuta

Le statistiche sugli incidenti evidenziano che è maggiore la sicurezza di bambini e infanti quando vengono assicurati correttamente in adeguati sistemi di sicurezza per bambini nei sedili posteriori.

Ogniqualvolta possibile, i bambini al di sotto dei 12 anni devono essere alloggiati sui sedili posteriori tramite gli appositi sistemi di sicurezza.

Non fissare mai un sistema di sicurezza rivolto in senso contrario al senso di marcia nella parte anteriore.

Il bambino rivolto in senso contrario al senso di marcia correrebbe un rischio troppo grande se l'airbag si gonfiasse.

⚠ Pericolo

NON usare mai un seggiolino per bambini rivolto all'indietro su un sedile protetto da un AIRBAG ATTIVO di fronte; pericolo di MORTE o LESIONE GRAVE per il BAMBINO.

⚠ Pericolo

Quando si utilizza un sistema di sicurezza per bambini sul sedile del passeggero anteriore, i relativi sistemi airbag devono essere disattivati; in caso contrario, il loro azionamento costituisce un rischio di infortuni anche fatali per il bambino.

(CONTINUAZIONE)

Pericolo (Continuazione)

Questo vale in particolare se sul sedile lato passeggero è montato un sistema di sicurezza per bambini rivolto nel senso opposto alla marcia.

EN: NEVER use a rearward-facing child restraint on a seat protected by an ACTIVE AIRBAG in front of it; DEATH or SERIOUS INJURY to the CHILD can occur.

FR: NE JAMAIS utiliser un siège d'enfant orienté vers l'arrière sur un siège protégé par un COUSSIN GONFLABLE ACTIF placé devant lui,

sous peine d'infliger des BLESSURES GRAVES, voire MORTELLES à l'ENFANT.

DE: Nach hinten gerichtete Kindersitze NIEMALS auf einem Sitz verwenden, der durch einen davor befindlichen AKTIVEN AIRBAG geschützt ist, da dies den TOD oder SCHWERE VERLETZUNGEN DES KINDES zur Folge haben kann.

ES: NUNCA utilice un sistema de retención infantil orientado hacia atrás en un asiento protegido por un AIRBAG FRONTAL ACTIVO. Peligro de MUERTE o LESIONES GRAVES para el NIÑO.

SV: Använd ALDRIG en bakåtvänd barnstol på ett säte som skyddas med en framförvarande AKTIV AIRBAG. DÖDSFALL eller ALLVARLIGA SKADOR kan drabba BARNET.

IT: Non usare mai un sistema di sicurezza per bambini rivolto all'indietro su un sedile protetto da AIRBAG ATTIVO di fronte ad esso: pericolo di MORTE o LESIONI GRAVI per il BAMBINO!

NL: Gebruik NOOIT een achterwaarts gericht kinderzitje op een stoel met een ACTIEVE AIRBAG ervoor, om DODELIJK of ERNSTIG LETSEL van het KIND te voorkomen.

DA: Brug ALDRIG en bagudvendt autostol på et forsæde med AKTIV AIRBAG, BARNET kan komme i LIVSFARE eller komme ALVORLIGT TIL SKADE.

CS: NIKDY nepoužívejte dětský zádržný systém instalovaný proti směru jízdy na sedadle, které je chráněno před sedadlem AKTIVNÍM AIRBAGEM. Mohlo by dojít k VÁŽNÉMU PORANĚNÍ nebo ÚMRTÍ DÍTĚTE.

RU: ЗАПРЕЩАЕТСЯ устанавливать детское удерживающее устройство лицом назад на сиденье автомобиля, оборудованном фронтальной подушкой безопасности, если ПОДУШКА НЕ ОТКЛЮЧЕНА! Это может привести к СМЕРТИ или СЕРЬЕЗНЫМ ТРАВМАМ РЕБЕНКА.

FI: ÄLÄ KOSKAAN sijoita taaksepäin suunnattua lasten turvaistuinta istuimelle, jonka edessä on AKTIIVINEN TURVATYYNY, LAPSI VOI KUOLLA tai VAMMAUTUA VAKAVASTI.

NO: Bakovervendt barnesikringsutstyr må ALDRI brukes på et sete med AKTIV KOLLISJONSPUTE foran, da det kan føre til at BARNET utsettes for LIVSFARE og fare for ALVORLIGE SKADER.

PT: NUNCA use um sistema de retenção para crianças voltado para trás num banco protegido com um AIRBAG ACTIVO na frente do mesmo, poderá ocorrer a PERDA DE VIDA ou FERIMENTOS GRAVES na CRIANÇA.

EL: ΠΟΤΕ μη χρησιμοποιείτε παιδικό κάθισμα ασφαλείας με φορά προς τα πίσω σε κάθισμα που προστατεύεται από μετωπικό ΕΝΕΡΓΟ ΑΕΡΟΣΑΚΟ, διότι το παιδί μπορεί να υποστεί ΘΑΝΑΣΙΜΟ ή ΣΟΒΑΡΟ ΤΡΑΥΜΑΤΙΣΜΟ.

PL: NIE WOLNO montować fotelika dziecięcego zwróconego tyłem do kierunku jazdy na fotelu, przed którym znajduje się WŁĄCZONA PODUSZKA POWIETRZNA.

Niezastosowanie się do tego zalecenia może być przyczyną ŚMIERCI lub POWAŻNYCH OBRAŻEŃ u DZIECKA.

TR: Arkaya bakan bir çocuk emniyet sistemini KESİNLİKLE önünde bir AKTİF HAVA YASTIĞI ile korunmakta olan bir koltukta kullanmayınız. ÇOCUK ÖLEBİLİR veya AĞIR ŞEKİLDE YARALANABİLİR.

UK: НІКОЛИ не використовуйте систему безпеки для дітей, що встановлюється обличчям назад, на сидінні з УВІМКНЕНОЮ ПОДУШКОЮ БЕЗПЕКИ, інакше це може призвести до СМЕРТІ чи СЕРЙОЗНОГО ТРАВМУВАННЯ ДИТИНИ.

HU: SOHA ne használjon hátrafelé néző biztonsági gyerekülést előlről AKTÍV LÉGZSÁKKAL védett ülésen, mert a GYERMEK HALÁLÁT vagy KOMOLY SÉRÜLÉSÉT okozhatja.

HR: NIKADA nemojte koristiti sustav zadržavanja za djecu okrenut prema natrag na sjedalu s AKTIVNIM ZRAČNIM JASTUKOM ispred njega, to bi moglo dovesti do SMRTI ili OZBILJNJIH OZLJEDA za DIJETE.

SL: NIKOLI ne nameščajte otroškega varnostnega sedeža, obrnjenega v nasprotni smeri vožnje, na sedež z AKTIVNO ČELNO ZRAČNO BLAZINO, saj pri tem obstaja nevarnost RESNIH ali SMRTNIH POŠKODB za OTROKA.

SR: NIKADA ne koristiti bezbednosni sistem za decu u kome su deca okrenuta unazad na sedištu sa AKTIVNIM VAZDUŠNIM JASTUKOM ispred sedišta zato što DETE može da NASTRADA ili da se TEŠKO POVREDI.

MK: НИКОГАШ не користете детско седиште свртено наназад на седиште заштитено со АКТИВНО ВОЗДУШНО ПЕРНИЧЕ пред него, затоа што детето може ДА ЗАГИНЕ или да биде ТЕШКО ПОВРЕДЕНО.

BG: НИКОГА не използвайте детска седалка, гледаща назад, върху седалка, която е защитена чрез АКТИВНА ВЪЗДУШНА ВЪЗГЛАВНИЦА пред нея - може да се стигне до СМЪРТ или СЕРИОЗНО НАРАНЯВАНЕ на ДЕТЕТО.

RO: Nu utilizați NICIODATĂ un scaun pentru copil îndreptat spre partea din spate a maşinii pe un scaun protejat de un AIRBAG ACTIV în fața sa; acest lucru poate duce la DECESUL sau VĂTĂMAREA GRAVĂ a COPILULUI.

SK: NIKDY nepoužívajte detskú sedačku otočenú vzad na sedadle chránenom AKTÍVNYM AIRBAGOM, pretože môže dôjsť k SMRTI alebo VÁŽNYM ZRANENIAM DIEŤAŤA.

LT: JOKIU BŪDU nemontuokite atgal atgręžtos vaiko tvirtinimo sistemos sėdynėje, prieš kurią įrengta AKTYVI ORO PAGALVĖ, nes VAIKAS GALI ŽŪTI arba RIMTAI SUSIŽALOTI.

LV: NEKĀDĀ GADĪJUMĀ neizmantojiet uz aizmuguri vērstu bērnu sēdeklīti sēdvietā, kas tiek aizsargāta ar tās priekšā uzstādītu AKTĪVU DROŠĪBAS SPILVENU, jo pretējā gadījumā BĒRNS var gūt SMAGAS TRAUMAS vai IET BOJĀ.

ET: ÄRGE kasutage tahapoole suunatud lapseturvaistet istmel, mille ees on AKTIIVSE TURVAPADJAGA kaitstud iste, sest see võib põhjustada LAPSE SURMA või TÕSISE VIGASTUSE.

MT: QATT tużа trażżin għat-tfal li jħares lejn in-naħa ta' wara fuq sit protett b'AIRBAG ATTIV quddiemu; dan jista' jikkawż l-MEWT jew ĠIEĦ SERJI lit-TFAL.

GA: Ná húsáid srian sábháilteachta linbh cúil RIAMH ar shuíochán a bhfuil mála aeir ag feidhmiú os a chomhair.Tá baol BÁIS nó GORTÚ DONA don PHÁISTE ag baint leis.

Quando si posiziona un seggiolino per bambini con le cinture di sicurezza nel sedile posteriore, leggere attentamente le istruzioni a corredo con questo per essere certi che sia compatibile con la vettura specifica.

I sedili di sicurezza per bambini e i rialzi variano notevolmente in dimensioni e alcuni potrebbero adattarsi meglio nelle posizioni di seduta centrali che nelle altre. Non installare un sistema di sicurezza per bambini sui sedili posteriori dove non possa essere installato in sicurezza.

A seconda di dove si posiziona il sistema di sicurezza per bambini e delle sue dimensioni, si potrebbe non essere in grado di avere accesso alle cinture di sicurezza adiacenti o agli ancoraggi ISOFIX per altri passeggeri o sistemi di sicurezza per bambini. Le posizioni di seduta adiacenti non dovrebbero essere utilizzate se il sistema di sicurezza per bambini impedisce l'accesso o interferisce con il posizionamento della cintura di sicurezza.

Il sedile davanti a un sistema di sicurezza per bambini montato deve essere regolato per garantire una corretta installazione secondo il manuale del sistema di sicurezza per bambini.

Indipendentemente da dove viene installato il sistema di sicurezza per bambini, accertarsi di seguire le istruzioni che lo accompagnano e assicurare il seggiolino correttamente.

Si ricorda che un sistema di sicurezza non fissato può spostarsi in caso di incidente o di arresto improvviso, ferendo gli occupanti della vettura. Assicurarsi di fissare correttamente i sistemi di sicurezza per bambini sulla vettura, anche se a bordo non ci sono bambini.

Idoneità dei sistemi di sicurezza per bambini

Sedile									
Numero posizione dei sedili	**1**	**2**	**3**	**4**	**5**	**6**	**7**	**8**	**9**
Posizione di seduta adatta per cintura universale (Sì/No)	No	N.d.	Sì[1]	Sì	No	Sì	N.d.	N.d.	N.d.
Posizione seduta i-Size (Sì/No)	N.d.	N.d.	N.d.	Sì	No	Sì	N.d.	N.d.	N.d.
Posizioni di seduta adatte per fissaggi laterali (L1/L2)	N.d.	N.d.	N.d.	No	No	No	N.d.	N.d.	N.d.
Fissaggio più largo adatto al senso inverso di marcia (ISO R1/R2X/R2/R3)	N.d.	N.d.	N.d.	R3	No	R3	N.d.	N.d.	N.d.
Fissaggio più largo adatto al senso di marcia (F2X/F2/F3)	N.d.	N.d.	N.d.	F3	No	F3	N.d.	N.d.	N.d.
Fissaggio più largo adatto per rialzo (B2/B3)	N.d.	N.d.	No	B3	No	B3	N.d.	N.d.	N.d.

Idoneità dei sistemi di sicurezza per bambini (Continuazione)

Legenda e note
N.d.: questa caratteristica/posizione del sedile non esiste in questo veicolo
No: sistemi di sicurezza per bambini vietati in questa posizione di seduta
Sì: sistemi di sicurezza per bambini consentiti in questa posizione di seduta
[1]: i sistemi di sicurezza per bambini rivolti in senso contrario alla marcia non sono consentiti in questa posizione di seduta. Se un sistema di sicurezza per bambini rivolto nel senso di marcia viene fissato mediante una cintura di sicurezza a tre punti, se occorre, per ottenere un'installazione salda del sistema, spostare il sedile il più indietro possibile, spostare il sedile verso l'alto o lo schienale in posizione verticale. Vedere la sezione "Fissaggio dei sistemi di sicurezza per bambini con le cinture di sicurezza nel sedile anteriore".
L1: Sistema di sicurezza per bambini rivolto a sinistra (culla)
L2: Sistema di sicurezza per bambini rivolto a destra (culla)
R1: Sistema di sicurezza per neonati rivolto in senso inverso alla marcia
R2X: Sistema di sicurezza per bambini piccoli montato nel senso inverso alla marcia di dimensione ridotta
R2: Sistema di sicurezza per bambini piccoli montato nel senso inverso alla marcia di dimensione ridotta
R3: Sistema di sicurezza per bambini piccoli montato nel senso inverso alla marcia di dimensione piena
F2: Sistema di sicurezza per bambini montato nel senso di marcia ad altezza ridotta
F2X: Sistema di sicurezza per bambini montato nel senso di marcia ad altezza ridotta
F3: Sistema di sicurezza per bambini montato nel senso di marcia ad altezza piena
B2: Rialzo, larghezza ridotta a 440 mm
B3: Rialzo, larghezza piena 520 mm

Numero sedile	Posizione nel veicolo
1	Conducente
2	Anteriore centrale
3	Passeggero esterno anteriore
4	Seconda fila sinistra
5	Seconda fila, centrale
6	Seconda fila destra
7	Terza fila sinistra
8	Terza fila, centrale
9	Terza fila destra

Sistemi di sicurezza per bambini ISOFIX

Sedile posteriore

Gli ancoraggi ISOFIX sono sistemati dietro all'apertura verticale nel rivestimento del sedile e identificati dal simbolo .

Fissare i sistemi di sicurezza per bambini ISOFIX sugli ancoraggi ISOFIX.

Le posizioni del sistema di sicurezza per bambini ISOFIX del veicolo specifico sono indicate nella tabella "Adattabilità d'installazione dei sistemi di sicurezza per bambini ISOFIX". Vedere *Dove collocare il sistema di ritenuta* ⇨ *81*.

Fissaggio di un sistema di sicurezza per bambini agli ancoraggi ISOFIX

1. Posizionare il sistema di sicurezza per bambini sulla parte anteriore del sedile su cui verrà installato.
2. Bloccare gli attacchi ISOFIX agli ancoraggi ISOFIX seguendo le istruzioni fornite con il sistema di sicurezza per bambini.
3. Accertarsi che il sistema di sicurezza per bambini sia montato saldamente sul sedile.
4. Oltre agli ancoraggi ISOFIX è necessario utilizzare una cinghia di stabilizzazione chiamata Top Tether o un piede di supporto.

Ancoraggi Top Tether del veicolo

Gli ancoraggi Top Tether sono sistemati sugli schienali della seconda fila di sedili e sono sempre allineati con i sedili posteriori e identificati dal simbolo TOP TETHER.

Non collegare altro che un sistema di sicurezza per bambini agli ancoraggi Top Tether del veicolo.

Istruzioni per attaccare il sistema di sicurezza per bambini all'ancoraggio Top Tether:

Se il costruttore del sistema di sicurezza raccomanda di fissare un Top Tether, fissare e serrare il Top Tether al relativo ancoraggio, se presente. Consultare le istruzioni sul sistema di sicurezza e attenersi alle seguenti indicazioni:

1. Individuare l'ancoraggio Top Tether.
2. Inserire la cinghia Top Tether, fissarla e stringerla in base alle istruzioni di sicurezza e le seguenti indicazioni:

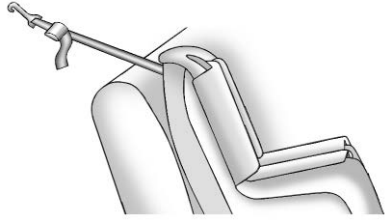

- Se la posizione di seduta utilizzata non è dotata di poggiatesta e si sta utilizzando un Top Tether singolo, far passare la cinghia sullo schienale del sedile.

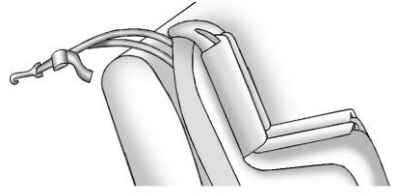

- Se la posizione di seduta utilizzata non è dotata di poggiatesta e si sta utilizzando un Top Tether doppio, far passare la cinghia sullo schienale del sedile.

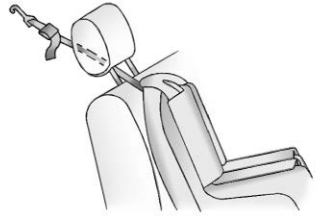

- Se il sedile che si sta utilizzando ha un poggiatesta regolabile e le cintura di trattenuta è singola, sollevare il poggiatesta e passare la cintura sotto di esso tra le barre di regolazione del poggiatesta stesso.

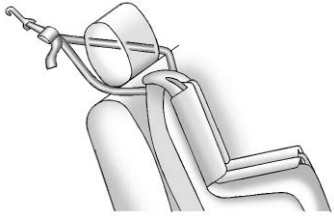

- Se la posizione che si sta utilizzando ha un poggiatesta regolabile e la cintura è a trattenuta doppia, sollevare il poggiatesta e far passare la cintura sotto il poggiatesta e attorno alle barre di regolazione del poggiatesta.

  Se il sistema di sicurezza per bambini è installato vicino a un sedile centrale, accertarsi che la fascia superiore non interferisca con il riavvolgitore/cintura a tracolla della posizione di seduta centrale. In caso lo sia, trovare un'altra posizione di seduta idonea per installare il sistema di sicurezza per bambini.

3. Accertarsi che il gancio del Top Tether del sistema di sicurezza per bambini sia completamente chiuso e fissato all'ancoraggio Top Tether.

Smontaggio e rimontaggio del poggiatesta

I poggiatesta posteriori esterni possono essere smontati se interferiscono con il corretto montaggio del sistema di sicurezza per bambini.

Per smontare il poggiatesta:

1. Ripiegare parzialmente lo schienale in avanti. Per ulteriori informazioni, vedere *Sedili posteriori* ⇨ *53*.

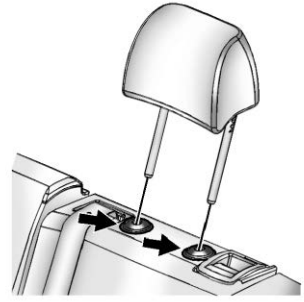

2. Premere entrambi i pulsanti sui montanti del poggiatesta contemporaneamente e tirare verso l'alto.
3. Conservare il poggiatesta in un luogo sicuro.
4. Se il poggiatesta è smontato, rimontarlo prima di utilizzare nuovamente la relativa posizione di seduta.

⚠ Avvertenza

In caso di incidente, l'errato montaggio e regolazione dei poggiatesta può accrescere le probabilità di lesione al collo o alla spina dorsale degli occupanti. Non partire fino a quando i poggiatesta di tutti gli occupanti non sono montati e regolati correttamente.

Per rimontare il poggiatesta:

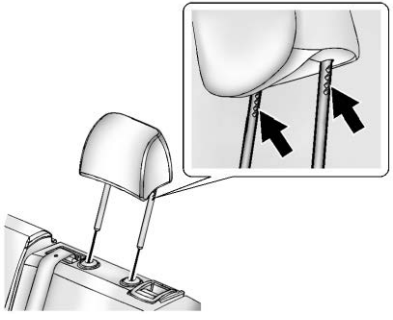

1. Inserire i montanti del poggiatesta nei fori nella parte superiore dello schienale. Le tacche sui montanti devono essere rivolte verso il lato del conducente del veicolo.
2. Spingere il poggiatesta verso il basso.

   Se necessario, premere il pulsante di sblocco di regolazione dell'altezza per abbassare ulteriormente il poggiatesta. Vedere *Poggiatesta* ⇨ *43*.
3. Tentare di muovere il poggiatesta per assicurarsi che sia bloccato in posizione.

Montaggio dei sistemi di sicurezza per bambini (Con cintura di sicurezza nel sedile posteriore)

Quando si posiziona un seggiolino per bambini con le cinture di sicurezza nel sedile posteriore, leggere attentamente le istruzioni a corredo con questo per essere certi che sia compatibile con la vettura specifica.

Se il seggiolino è dotato di sistema ISOFIX, vedere *Sistemi di sicurezza per bambini ISOFIX* ⇨ *87* relativamente alla modalità e alla posizione del seggiolino utilizzando il sistema ISOFIX. Se il seggiolino è fissato al veicolo tramite la cintura di sicurezza e utilizza la cinghia Top Tether, vedere *Sistemi di sicurezza per bambini ISOFIX* ⇨ *87* per la posizione degli ancoraggi della Top Tether.

Non fissare un seggiolino per bambini in una posizione priva di ancoraggio Top Tether se una legge nazionale o una norma locale richiedono che il Top Tether sia ancorato, oppure se le istruzioni fornite con il seggiolino indicano il Top Tether deve essere ancorato.

Se il sistema di sicurezza per bambini o il sedile del veicolo non è dotato di sistema ISOFIX, utilizzare la cintura di sicurezza per fissare il sistema di sicurezza. Assicurarsi di seguire le istruzioni fornite con il sistema di sicurezza.

Se si deve installare più di un sistema di sicurezza nel sedile posteriore, leggere *Dove collocare il sistema di ritenuta* ⇨ *81*.

1. Posizionare il sistema di sicurezza per bambini sul sedile.
2. Afferrare la linguetta di aggancio e far passare le fasce addominale e toracica della cintura di sicurezza della vettura attraverso o attorno al sistema di sicurezza per bambini. Le istruzioni del sistema di sicurezza per bambini mostrano in che modo operare.

3. Inserire la linguetta di chiusura nella fibbia fino a quando non scatta in posizione.

   Posizionare il pulsante di sblocco sulla fibbia, lontano dal sistema di sicurezza per bambini, in modo che, se necessario, la cintura di sicurezza possa essere slacciata velocemente.

   Il pulsante usato per liberare la piastra di chiusura deve essere visibile e non nascosto dal sistema di sicurezza per bambini. Non deve esserci contatto diretto tra sistema di sicurezza per bambini e pulsante.
4. Seguire le istruzioni nel manuale d'uso del sistema di sicurezza per bambini per serrare e bloccare il sistema utilizzando la cintura di sicurezza del veicolo.
5. Se il sistema di sicurezza ha un ancoraggio Top Tether, seguire le istruzioni del costruttore del sistema di sicurezza relativamente all'uso del Top Tether. Vedere *Sistemi di sicurezza per bambini ISOFIX* ⇨ *87*.
6. Prima di posizionare un bambino del dispositivo di sicurezza per bambini, assicurarsi che sia ben fissato in posizione. Consultate il produttore del sistema di sicurezza per bambini per ottenere istruzioni.

Per rimuovere il sistema di sicurezza per bambini, seguire le istruzioni nel relativo manuale per sbloccarlo. Sganciare la cintura di sicurezza e farla ritornare nella posizione originale. Se il Top Tether è fissato al relativo ancoraggio, staccarlo.

Montaggio dei sistemi di sicurezza per bambini (Con cintura di sicurezza nel sedile anteriore)

Questa vettura è dotata di airbag. Il sedile posteriore è il posto più sicuro per montare un sistema di sicurezza per bambini rivolto nel senso di marcia. Vedere *Dove collocare il sistema di ritenuta* ⇨ *81*.

Sul cruscotto potrebbe esservi un interruttore che consente di disattivare l'airbag frontale del

passeggero anteriore esterno. Vedere *Interruttore On-Off airbag* ⇨ *70* per maggiori informazioni, comprese informazioni importanti sulla sicurezza.

Non fissare mai un sistema di sicurezza rivolto in senso contrario al senso di marcia nella parte anteriore. Il bambino rivolto in senso contrario al senso di marcia correrebbe un rischio troppo grande se l'airbag si gonfiasse.

⚠ Pericolo

Quando si utilizza un sistema di sicurezza per bambini sul sedile del passeggero anteriore, i relativi sistemi airbag devono essere disattivati; in caso contrario, il loro azionamento costituisce un rischio di infortuni anche fatali per il bambino.

Questo vale in particolare se sul sedile lato passeggero è montato un sistema di sicurezza per bambini rivolto nel senso opposto alla marcia.

⚠ Avvertenza

In caso di attivazione dell'airbag del passeggero anteriore esterno, un bambino che viaggia in un sistema di sicurezza rivolto in senso contrario al senso di marcia potrebbe riportare lesioni gravi o morte. Questo perché lo schienale del sistema di sicurezza del bambino sarebbe molto vicino all'airbag che si gonfia. In caso di attivazione dell'airbag del passeggero anteriore esterno, se il sedile è in una posizione molto avanzata, un bambino che viaggia in un sistema di sicurezza rivolto in senso di marcia potrebbe riportare lesioni gravi o morte.

Anche se l'interruttore dell'airbag ha disattivato l'airbag frontale del passeggero anteriore esterno, nessun sistema è assolutamente esente da possibili anomalie (fail-safe). Nessuno può garantire

(Continuazione)

Avvertenza (Continuazione)

che un airbag non si attiverà in circostanze insolite, anche se è stato disattivato.

Posizionare i sistemi di sicurezza per bambini rivolti in senso contrario al senso di marcia nei sedili posteriori, anche se l'airbag è disattivato. Se si posiziona un sistema di sicurezza per bambini rivolto in senso di marcia nel sedile passeggero anteriore esterno, portare sempre il sedile nella posizione più arretrata possibile. È meglio posizionare i sistemi di sicurezza per bambini nei sedili posteriori.

⚠ Avvertenza

Se la spia di segnalazione airbag pronto si accende e rimane accesa, significa che potrebbero esserci problemi con l'airbag. Ad esempio,

(Continuazione)

Avvertenza (Continuazione)

l'airbag frontale del passeggero esterno anteriore potrebbe gonfiarsi anche se l'interruttore di disattivazione è su Off.

Per evitare lesioni a se stessi e agli altri, fare riparare immediatamente la vettura. Vedere *Spia airbag operativi* ⇨ *117* per maggiori informazioni, comprese informazioni importanti sulla sicurezza.

Se il sistema di sicurezza per bambini si avvale di sistema Top Tether, vedere *Sistemi di sicurezza per bambini ISOFIX* ⇨ *87* per le posizioni di ancoraggio dello stesso.

Non fissare un sistema di sicurezza per bambini in una posizione priva di ancoraggio Top Tether se una legge nazionale o una norma locale richiedono che il Top Tether sia ancorato, oppure se le istruzioni fornite con il seggiolino indicano il Top Tether deve essere ancorato.

Quando si utilizza una cintura con fascia toracica per fissare il sistema di sicurezza per bambini in questa posizione, seguire le istruzioni allegate al sistema di sicurezza e le seguenti istruzioni:

1. Portare il sedile nella posizione più arretrata possibile prima di montare un sistema di sicurezza rivolto nel senso di marcia. Spostare il sedile in alto o lo schienale in posizione verticale, se necessario, per montare saldamente il sistema di sicurezza per bambini.

   Il pulsante usato per liberare la piastra di chiusura deve essere visibile e non nascosto dal sistema di sicurezza per bambini. Non deve esserci contatto diretto tra sistema di sicurezza per bambini e pulsante.

   Quando l'airbag frontale del passeggero anteriore esterno è stato disattivato tramite l'apposito interruttore, l'indicatore di disattivazione posto nella spia deve rimanere acceso all'avviamento del veicolo. Vedere *Spia airbag On-Off* ⇨ *117*.
2. Posizionare il sistema di sicurezza per bambini sul sedile.
3. Afferrare la linguetta di aggancio e far passare le fasce addominale e toracica della cintura di sicurezza della vettura attraverso o attorno al sistema di sicurezza per bambini. Le istruzioni del sistema di sicurezza per bambini mostrano in che modo operare.

4. Inserire la linguetta di chiusura nella fibbia fino a quando non scatta in posizione.

   Posizionare il pulsante di sblocco sulla fibbia, lontano dal sistema di sicurezza per bambini, in modo che, se necessario, la cintura di sicurezza possa essere slacciata velocemente.
5. Seguire le istruzioni nel manuale d'uso del sistema di sicurezza per bambini per serrare e bloccare il sistema quando si utilizza la cintura di sicurezza del veicolo.
6. Se il sistema di sicurezza ha un ancoraggio Top Tether, seguire le istruzioni del costruttore del sistema di sicurezza relativamente all'uso del Top Tether. Vedere *Sistemi di sicurezza per bambini ISOFIX* ⇨ *87*.

Se gli airbag sono disattivati, la spia OFF dell'indicatore di stato dell'airbag si accende e rimane accesa quando la vettura viene avviata.

Per rimuovere il seggiolino, slacciare la cintura di sicurezza e farla ritornare nella posizione di partenza. Se il Top Tether è fissato al relativo ancoraggio, staccarlo.

Se l'airbag è stato disinserito tramite l'interruttore, dopo aver rimosso il seggiolino dal veicolo, attivare l'airbag del passeggero anteriore esterno a meno che l'occupante di quel sedile faccia parte di un gruppo a rischio. Vedere *Interruttore On-Off airbag* ⇨ *70* per maggiori informazioni, comprese informazioni importanti sulla sicurezza.

Oggetti e bagagli

Vani portaoggetti

Vani portaoggetti 95
Cassetto portaoggetti 95
Vano portaoggetti anteriore 95
Portaocchiali 96
Vano portaoggetti sotto il bracciolo 96
Vano bagagli/portaoggetti posteriore 96
Vani portaoggetti della consolle centrale 97
Vano portaombrelli 98

Altre soluzioni di stivaggio

Copertura merci 98
Tiranti del carico 99
Triangolo di segnalazione 99

Sistema portapacchi

Sistema portapacchi 99

Vani portaoggetti

⚠ Avvertenza

Non posizionare oggetti pesanti o affilati nei vani portaoggetti. In caso d'incidente questi oggetti potrebbero far aprire il coperchio causando lesioni.

Cassetto portaoggetti

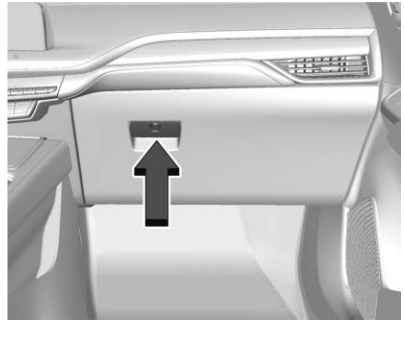

Sollevare la maniglia per aprire il cassettino portaoggetti. Chiudere finché si blocca. Usare la chiave del veicolo per bloccare o sbloccare. Vedere *Chiavi* ⇨ *6*.

Vano portaoggetti anteriore

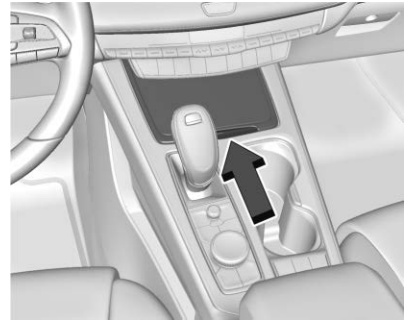

Per aprire il vano portaoggetti anteriore far scorrere la copertura in avanti. All'interno sono sistemate due porte USB. Per chiudere premere la copertura in avanti e lasciarla andare.

Portaocchiali

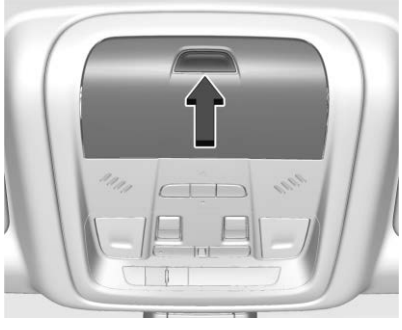

Se presente, il vano portaocchiali si trova sulla console superiore. Premere il pulsante fisso sul coperchio per sbloccare e potervi accedere.

Vano portaoggetti sotto il bracciolo

Per i veicoli con bracciolo del sedile posteriore, spingere avanti questo bracciolo per accedere ai portabibite con rivestimento rimovibile.

Vano bagagli/portaoggetti posteriore

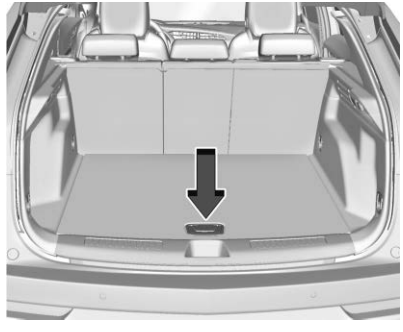

Sul pavimento, nella parte posteriore del vano di carico, è presente un vano portaoggetti. Sollevare la maniglia per aprire.

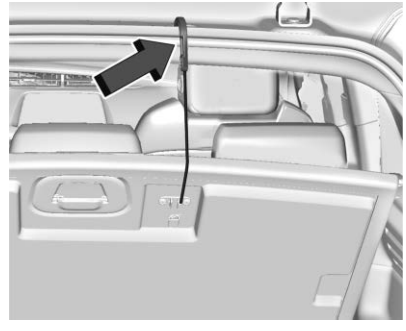

Rimuovere il gancio sul pavimento di carico dal supporto e agganciarlo alla guarnizione lì sopra.

Una volta conclusa l'operazione riportare il gancio del pavimento di carico sul supporto.

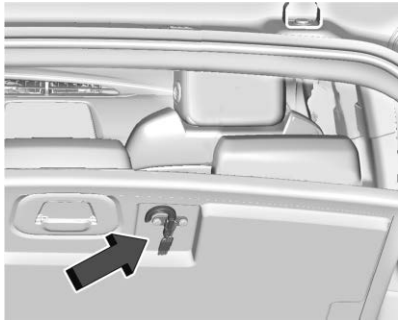

Come mettere il gancio del pavimento di carico nel supporto:

1. Inserire un lato del gancio nel supporto.

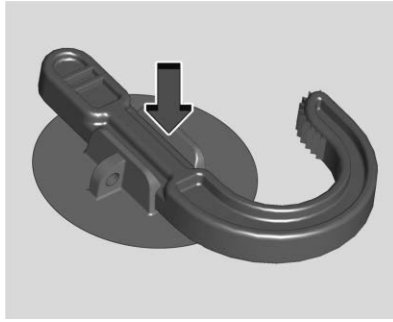

2. Premere sull'altro lato del gancio per bloccarlo in posizione.

Vani portaoggetti della consolle centrale

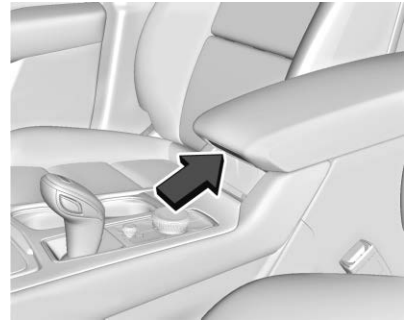

Premere il pulsante per accedere alla zona portaoggetti di fronte al coperchio del bracciolo.

All'interno è presente una persa di corrente da 12 volt.

Se in dotazione, sono presenti due porte USB per la sola ricarica sul retro della consolle centrale.

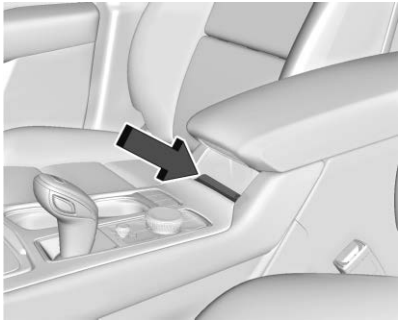

Nella parte anteriore del portaoggetti della console è sistemato un caricatore wireless per smartphone. Vedere *Sistema di ricarica wireless* ⇨ *107*.

Vano portaombrelli

Inserire un ombrello compatto non più largo di 6 cm (2,36 pollici) di diametro nell'apertura nella porta del conducente o del passeggero.

Altre soluzioni di stivaggio

Copertura merci

⚠ Avvertenza

Una copertura del carico non fissata potrebbe colpire le persone in caso di frenata o svolta improvvisa, oppure in un incidente. Riporre la copertura del carico in modo sicuro o rimuoverla dal veicolo.

⚠ Avvertenza

Non mettere oggetti sulla copertura del vano di carico. Gli oggetti potrebbero essere scagliati nel veicolo a causa di arresti o svolte improvvise. Gli occupanti potrebbero venire feriti.

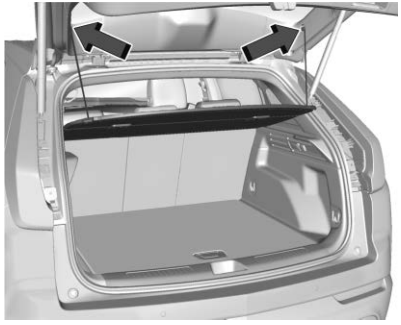

Se in dotazione, la copertura del carico può essere usata per coprire gli oggetti che si trovano nel vano di carico.

Montaggio della copertura del carico

1. Far scorrere la copertura del carico nelle due staffe d'angolo anteriore fino a farla scattare in posizione.
2. Attaccare i cordini ai fermi fissi sul portellone posteriore.

Smontaggio della copertura del carico

Per rimuovere, sganciare i cordini ed estrarre la copertura dal veicolo.

Tiranti del carico

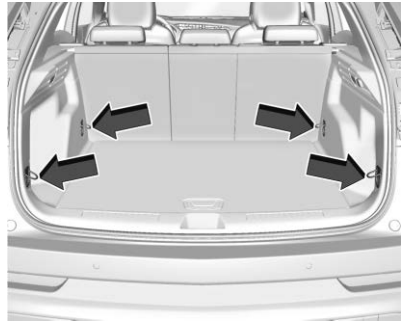

Il veicolo ha quattro tiranti del carico nel vano posteriore.

Triangolo di segnalazione

Se in dotazione, il triangolo d'emergenza è alloggiato nella parte posteriore del veicolo.

Sistema portapacchi

Il veicolo può essere equipaggiato con barre laterali per un sistema portapacchi. Il carico deve essere fissato con barre laterali installate correttamente e altri accessori designati per il trasporto di carico. Possono essere acquistati dal vostro concessionario.

⚠ Avvertenza

Prima di guidare e occasionalmente durante un viaggio, verificare che il carico sia ben fissato, sia appoggiato uniformemente tra le barre trasversali e non blocchi luci o finestrini del veicolo. Non trasportare mai carico direttamente sul tetto del veicolo o farlo pendere sul retro o sui lati del veicolo. Non trasportare mai carico senza prima aver installato barre trasversali o altri accessori designati al trasporto di carico. Potrebbero verificarsi lesioni personali, morte o danni al veicolo ad altri beni.

Se si guida su lunghe distanze, su strade dissestate, o ad alta velocità, fermarsi di tanto in tanto per verificare che il carico rimanga saldamente fissato.

Limiti di peso del carico

Non superare il peso massimo del carico per il sistema portapacchi, compreso il peso delle barre trasversali e di altri accessori usati per trasportare il carico, come portabici o cassoni portapacchi. Il peso massimo del carico che può essere trasportato sul portapacchi è di 100 km (220 lb) o il peso indicato nelle istruzioni delle barre trasversali o di altri accessori portapacchi, sempre quello inferiore.

⚠ Avvertenza

Non caricare mai il portapacchi con un peso superiore a quello specificato in questo capitolo. I carichi sul portabagagli del tetto spostano più in alto il baricentro del veicolo. Per evitare di perdere il controllo del veicolo, evitare il sovraccarico, velocità elevate, partenze improvvise, curve strette, frenate improvvise o manovre brusche quando viene trasportato del carico sul portapacchi.

Il peso dell'eventuale carico trasportato sul sistema portapacchi deve essere incluso quando si calcola il peso del veicolo con carico. Non superare la capacità massima del veicolo quando lo si carica, incluso il carico trasportato sul sistema portapacchi e i passeggeri, oltre al carico trasportato nel veicolo. Per ulteriori informazioni sulla capacità e il carico del veicolo, vedere *Limiti di carico del veicolo ⇨ 227*.

Strumenti e comandi

Comandi

Regolazione del volante 102
Comandi al volante 102
Volante riscaldato 102
Avvisatore acustico 103
Tergicristalli/lavavetri parabrezza 103
TERGILAVALUNOTTO 105
Bussola 106
Orologio 106
Prese di corrente 106
Sistema di ricarica wireless 107

Spie, strumenti di misurazione e indicatori

Spie, strumenti di misurazione e indicatori 110
Quadro strumenti 111
Tachimetro 114
Contachilometri 114
Contachilometri parziale 114
Contagiri 114
Indicatore del carburante 114
Indicatore della temperatura del liquido di raffreddamento del motore 115
Avvisi per cinture di sicurezza non allacciate 115
Spia airbag operativi 117
Spia airbag On-Off 117
Spia del sistema di ricarica 119
Spia MIL (Spia controllo motore) 119
Spia dell'impianto frenante 121
Spia freno elettrico di stazionamento 121
Spia manutenzione freno di stazionamento elettrico 121
Spia del sistema di antibloccaggio (ABS) 122
Spia cambio marcia 122
Spia prestazioni 122
Spia trazione integrale 123
Spia dell'ausilio di mantenimento di corsia (LKA) 123
Indicatore veicolo davanti 123
Indicatore pedone che precede 124
Spia di trazione mancante 124
Spia StabiliTrak OFF (spento) ... 124
Spia del sistema di controllo della trazione (TCS)/ StabiliTrak 125
Spia temperatura liquido di raffreddamento motore (Classe superiore) 125
Spia controllo della modalità di guida 125
Spia di attesa avviamento 126
Spia della pressione dei pneumatici 126
Spia della pressione dell'olio motore 127
Spia livello carburante basso 127
Spia AdBlue 127
Spia di sicurezza 128
Spia abbaglianti accesi 128
Luce lampada fendinebbia posteriore 128
Segnalazione luci accese 128
Spia del controllo automatico della velocità di crociera 129
Spia portiera socchiusa 129

Display informativi

Driver Information Center 129
Head-Up Display (HUD) 133

Messaggi del veicolo

Messaggi del veicolo 136
Messaggi potenza motore 137
Messaggi velocità veicolo 137

Personalizzazione del veicolo

Personalizzazione del veicolo 137

Comandi

Regolazione del volante

Regolazione manuale del volante

Per regolare il volante:

1. Abbassare la leva.
2. Spostare il volante verso l'alto o verso il basso.
3. Tirare o spingere il volante per avvicinarlo o allontanarlo dal conducente.
4. Spingere la leva verso l'alto per bloccare il volante nella posizione desiderata.

Non regolare il volante durante la guida.

Volante telescopico e ad inclinazione elettrica

Premere il comando per spostare il volante a regolazione telescopica e dell'inclinazione in senso verticale o orizzontale.

Non regolare il volante durante la guida.

Comandi al volante

Il sistema Infotainment può essere gestito tramite i comandi al volante. Vedere *Comandi al volante* ⇨ *154*.

Volante riscaldato

: Se in dotazione, premere per accendere o spegnere. Quando la funzione è stata attivata, si accende una luce vicino al pulsante.

Il volante impiega circa tre minuti per raggiungere la temperatura massima.

Riscaldamento automatico del volante

Se dotato di avvio da remoto, il riscaldamento del volante si azionerà automaticamente durante un avvio da remoto insieme al riscaldamento dei

sedili quando la temperatura esterna è bassa. La spia del volante riscaldato potrebbe non accendersi.

Se dotato di riscaldamento automatico dei sedili, il riscaldamento del volante si azionerà quando verrà azionato il riscaldamento automatico dei sedili. La spia del volante riscaldato seguirà lo stato del riscaldamento del volante.

Vedere *Sedili anteriori ventilati e riscaldati* ⇨ *51* e *Personalizzazione del veicolo* ⇨ *137*.

Avvisatore acustico

Premere sul volante per attivare l'avvisatore acustico.

Tergicristalli/lavavetri parabrezza

Tergicristalli del parabrezza con Rainsense (AUTO illustrato)

Con l'accensione inserita o in posizione ACC/ACCESSORY, spostare la leva del tergicristalli del parabrezza per selezionare la velocità dei tergicristalli.

HI : Usare per passate rapide.

LO : Usare per passate lente.

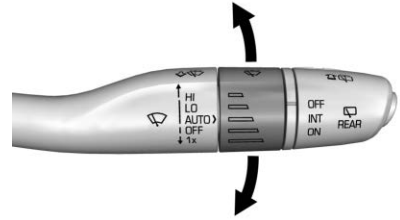

AUTO : Utilizzare questa impostazione per il movimento intermittente dei tergicristallo quando il sistema Rainsense è disabilitato o per la pulizia Rainsense quando Rainsense è abilitato. Per il funzionamento a intermittenza, muovere la leva del tergicristallo del parabrezza su AUTO, quindi ruotare la fascia in alto per passate più frequenti o in basso per passate meno frequenti. Se la funzione Rainsense è attiva, vedere "Rainsense" più avanti in questa sezione.

OFF : Usare per disattivare i tergicristalli.

1X : Per la passata singola: abbassare brevemente la leva del tergicristallo. Per le passate multiple: tenere la leva del tergicristallo abbassata.

: Tirate la leva del tergicristalli del parabrezza verso di voi per spruzzare il liquido lavavetri sul parabrezza e azionare i tergicristalli. I tergicristalli continueranno a funzionare fino a quando la leva venga rilasciata o venga raggiunto il tempo massimo di lavaggio. Quando viene rilasciata la leva dei tergicristalli del parabrezza, potrebbero essere necessarie ulteriori passate in base al tempo di azionamento del lavavetri. Vedere *Liquido lavavetri* ⇨ *346* per informazioni sulle modalità di rabbocco del serbatoio del liquido di lavaggio.

⚠ Avvertenza

Quando la temperatura esterna scende sotto lo zero, non utilizzare il lavacristalli fino a quando il parabrezza non si sia riscaldato. Altrimenti il liquido di lavaggio rischia di gelare sul parabrezza e ostruire la visuale.

⚠ Avvertenza

Prima di guidare il veicolo, rimuovere sempre neve e ghiaccio dal cofano, dal parabrezza, dagli ugelli di lavaggio, dal tetto e dalla parte posteriore del veicolo, comprese tutte le luci e i finestrini. La visibilità ridotta causata dall'accumulo di neve e ghiaccio potrebbe portare a un incidente.

Rimuovere neve e ghiaccio dalle spazzole tergicristalli e dal parabrezza prima di utilizzarle. Se risultano bloccate sul parabrezza dal ghiaccio, liberarle delicatamente o sciogliere il ghiaccio. Sostituire le spazzole se danneggiate. Vedere *Sostituzione delle spazzole tergicristalli* ⇨ *350*.

Il peso della neve o il ghiaccio possono sovraccaricare il motorino del tergicristallo. Vedere *Sovraccarico impianto elettrico* ⇨ *355*.

Posizione di riposo del tergicristalli

Se l'accensione del veicolo è disattivata con i tergicristalli in posizione LO (bassa velocità), HI, (alta velocità) o AUTO (automatico) con Rainsense disattivato, si arresteranno immediatamente.

Se la leva del tergicristallo viene quindi portata su OFF prima che venga aperta la porta conducente oppure entro 10 minuti, i tergicristalli si avvieranno di nuovo e si porteranno verso la base del parabrezza.

Se l'accensione viene disinserita mentre i tergicristalli eseguono le passate per la funzione lavacristallo o Rainsense, i tergicristalli continuano il movimento fino a raggiungere la base del parabrezza.

Rainsense

Se Rainsense è azionato, un sensore vicino alla parte superiore centrale del parabrezza rileva la quantità di acqua sul parabrezza e comanda la frequenza di passata del tergicristalli in base alla sensibilità attualmente impostata.

Per consentire le migliori prestazioni del sistema, mantenere questa zona del parabrezza pulita e priva di detriti.

AUTO : Portare la leva del tergicristallo in posizione AUTO. Ruotare la ghiera sulla leva del tergicristallo per regolare la sensibilità.

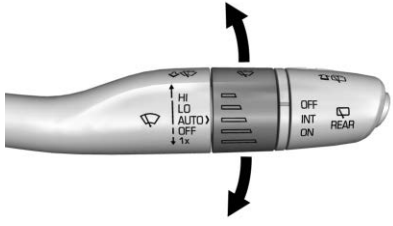

- Ruotare la ghiera verso l'alto per una maggiore sensibilità all'umidità.
- Ruotare la ghiera verso il basso per una minore sensibilità all'umidità.
- Togliere la leva del tergicristallo dalla posizione AUTO per disattivare Rainsense.

Per azionare e disattivare la funzione Rainsense, leggere "Tergicristalli Rain Sense" in *Personalizzazione del veicolo* ⇨ *137*.

Protezione del gruppo braccio tergicristalli

Se si porta il veicolo all'autolavaggio, portare la leva del tergicristalli in posizione OFF. Così si disabilitano i tergicristalli automatici del parabrezza Rainsense.

Con Rainsense, se il cambio è in posizione N (folle) e la velocità del veicolo è molto ridotta, i tergicristalli si arresteranno automaticamente alla base del parabrezza.

Il tergicristallo ritornerà al funzionamento normale quando il cambio non è più in posizione N (folle) oppure la velocità del veicolo è aumentata.

TERGILAVALUNOTTO

I comandi del tergilavalunotto si trovano all'estremità della leva dei tergicristalli.

Ruotare i comandi per regolare l'impostazione.

OFF : Disattiva il tergicristalli.

INT : Aziona il tergilunotto con un ritardo tra le passate.

ON : Attiva il tergilunotto.

⇧ **:** Spingere la leva del tergicristalli in avanti per nebulizzare liquido di lavaggio sul lunotto. I tergicristalli puliranno il parabrezza e poi si arresteranno oppure torneranno alla velocità predefinita. Per avere più cicli di lavaggio, spingere a lungo la leva.

Il tergilavalunotto non funziona se il portellone posteriore è aperto o accostato. Se il portellone posteriore è aperto mentre il tergilunotto è acceso, il tergilunotto ritorna alla posizione di parcheggio e si arresta.

Protezione del gruppo braccio tergilunotto

In caso di lavaggio della vettura in un autolavaggio automatico, portare la leva del lunotto su OFF (spento) per

disabilitare il tergilunotto posteriore. In alcuni veicoli, se il cambio è in N (folle) e il veicolo procede a una velocità estremamente ridotta, il tergicristallo posteriore si porta automaticamente in posizione di riposo sotto lo spoiler posteriore.

Il tergicristallo ritornerà al funzionamento normale quando il cambio non è più in posizione N (folle) oppure la velocità del veicolo è aumentata.

Tergilunotto in retromarcia

Se il comando del tergilunotto è disattivato, il tergilunotto si azionerà automaticamente in modo continuo quando la leva del cambio è in posizione R (retromarcia) e il tergicristallo esegue passate a bassa o alta velocità. Se il comando del tergilunotto è disattivato, la leva del cambio è in posizione R (retromarcia) e il tergicristallo esegue passate intermittenti, il tergilunotto eseguirà automaticamente passate INT.

Questa funzione può essere inserita o disinserita. Vedere *Personalizzazione del veicolo* ⇨ *137*.

Il serbatoio del tergicristalli serve parabrezza e lunotto posteriore. Qualora uno dei due impianti di lavaggio non funzioni verificare il livello del liquido nel serbatoio. Vedere *Liquido lavavetri* ⇨ *346*.

Lavaretrocamera

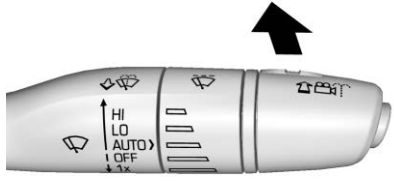

Se presente, spingere la leva del tergicristalli in avanti per nebulizzare liquido di lavaggio sul vetro della retrocamera. Al rilascio la leva ritorna autonomamente alla posizione iniziale. Vedere *Retrocamera specchietto* ⇨ *35*.

Bussola

Il veicolo può disporre di un display bussola nel Driver Information Center (DIC). La bussola riceve la direzione e altre informazioni dall'antenna Global Positioning System (GPS), dal StabiliTrak/Controllo elettronico della stabilità (ESC) e dalle informazioni sulla velocità del veicolo.

Il sistema della bussola è progettato per funzionare per un dato numero di chilometri o gradi di svolta prima di dover ricevere un segnale dai satelliti GPS. Quando il display della bussola mostra l'indicazione CAL, guidare il veicolo per un breve tratto in un'area aperta dove possa essere ricevuto il segnale GPS. Il sistema della bussola determinerà automaticamente quando viene ripristinato un segnale GPS e fornirà di nuovo una direzione.

Orologio

Impostare ora e data mediante il sistema Infotainment. Vedere "Ora/Data" in *Impostazioni* ⇨ *193*.

Prese di corrente

La presa di corrente accessoria può essere utilizzata per collegare dispositivi elettrici come cellulare o lettore MP3.

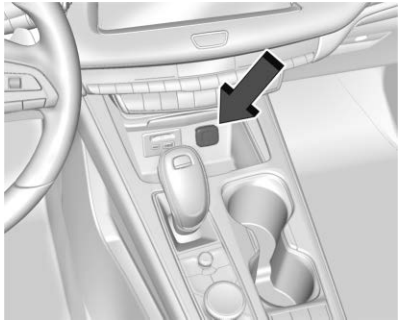

Il veicolo ha tre prese di corrente accessorie: una nella parte anteriore della console centrale, una sotto il bracciolo e una nel vano di carico posteriore.

Alcuni connettori accessori potrebbero non essere compatibili con le prese di corrente e potrebbero sovraccaricare i fusibili degli adattatori o del veicolo. In caso di problemi, consultare il proprio concessionario.

Quando si aggiungono dispositivi elettrici, assicurarsi di seguire le istruzioni appropriate a corredo dei dispositivi stessi. Vedere *Apparecchiature elettriche accessorie* ⇨ *326*.

Attenzione

Se si lasciano dispositivi pesanti appesi alle prese si possono provocare danni non coperti dalla garanzia del veicolo. Le prese di corrente sono state ideate solo per accessori come ad esempio i cavi dei caricabatteria per telefoni cellulari.

Staccare sempre i dispositivi elettrici quando non sono in uso e non collegare dispositivi che superano un valore nominale di 15 amp.

Sistema di ricarica wireless

Se in dotazione, nel veicolo è presente un caricatore wireless di fronte alla consolle centrale. Il sistema funziona a 145 kHz e carica in modalità wireless uno smartphone compatibile Qi. La corrente erogata dal sistema è in grado di caricare ad una velocità massima di 3 amp (15 W), come richiesto dallo smartphone compatibile.

⚠ Avvertenza

La ricarica wireless potrebbe influenzare il funzionamento di pacemaker o di altri dispositivi medicali impiantati. Se si è portatori di uno di questi, è consigliabile consultare il proprio medico prima di utilizzare il sistema di ricarica wireless.

Il veicolo deve essere acceso, in ACC/ACCESSORY, o Retained Accessory Power (RAP) deve essere attivo. La funzione di ricarica wireless potrebbe non indicare correttamente la carica quando il veicolo è in RAP, durante una telefonata con Bluetooth o quando una proiezione del telefono (ad es. Apple CarPlay / Android Auto) è attiva. Vedere *Funzione di mantenimento dell'alimentazione elettrica degli accessori (RAP)* ⇨ *236*.

La temperatura di esercizio è compresa tra -40 °C (-40 °F) e 85 °C (185 °F) per il sistema di ricarica e tra 0 °C (32 °F) e 35 °C (95 °F) per il telefono. Un avviso di interruzione della ricarica potrebbe venire

visualizzato sullo schermo Infotainment, se il caricatore wireless o lo smartphone sono al di fuori della normale temperatura di funzionamento. La ricarica riprenderà automaticamente quando verrà raggiunta una normale temperatura di funzionamento.

⚠ Avvertenza

Rimuovere tutti gli oggetti dal caricatore prima di caricare lo smartphone compatibile. Gli oggetti quali monete, chiavi, anelli, clip o schede, interposti tra smartphone e il caricatore, diventano molto caldi.

Se, nella più remota delle ipotesi, il sistema di ricarica non rilevasse un oggetto e questo si conficcasse tra lo smartphone e il caricatore, togliere lo smartphone e far raffreddare l'oggetto prima di toglierlo dalla caricatore, per evitare ustioni.

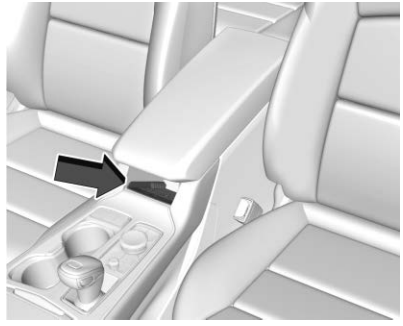

Come caricare uno smartphone compatibile:

1. Confermare che lo smartphone può eseguire la ricarica wireless.
2. Rimuovere tutti gli oggetti dalla base di ricarica. Diversamente, in presenza di oggetti tra smartphone e caricatore, il sistema potrebbe non ricaricare.
3. Posizionare lo smartphone rivolto verso l'alto a contatto del retro del caricatore.

   Per massimizzare la velocità di ricarica, assicurarsi che lo smartphone sia perfettamente posizionato e centrato nel supporto senza nulla al di sotto.

   Una custodia per smartphone spessa può ostacolare il funzionamento del caricabatterie o ridurre le prestazioni di ricarica. Consultare il proprio concessionario per ulteriori informazioni.
4. Una ⚡ verde apparirà sul display Infotainment, vicino all'icona del telefono. Indica che lo smartphone è stato rilevato.
5. Se uno smartphone viene posizionato sul caricatore e ⚡ si spegne o diventa giallo, rimuovere lo smartphone ed eventuali oggetti dalla base. Ruotare lo smartphone di 180 gradi e attendere alcuni secondi prima risistemarlo/riallinearlo sulla base.
6. Se uno smartphone viene posizionato sul caricatore e ⚡ diventa rosso, il caricatore e/o il telefono è surriscaldato. Rimuovere

lo smartphone e gli eventuali oggetti dal caricatore per raffreddare il sistema.

Durante il processo di caricamento lo smartphone potrebbe scaldarsi. Questo è normale. A temperature elevate la velocità di ricarica potrebbe ridursi.

Riconoscimenti software

Alcuni prodotti del modulo di carica induttiva della LG Electronics, Inc. ("LGE") contengono il software open source descritto di seguito. Fare riferimento alle licenze open source indicate (incluse come previsto da questa nota) relativamente ai termini e alle condizioni del loro utilizzo.

Informazioni sulla Nota OSS

Per ottenere il codice sorgente contenuto nel presente prodotto, visitare http://opensource.lge.com. Oltre al codice sorgente, è possibile scaricare tutti i termini di licenza a cui si fa riferimento, le clausole di garanzia e le informazioni sul copyright. Previa richiesta via e-mail a opensource@lge.com, LG Electronics fornirà anche il codice open source su CD-ROM ad un costo che copre detta distribuzione (costo del supporto, spedizione e gestione). Questa offerta è valida per tre (3) anni dalla data di acquisto del prodotto.

Libreria WCT Freescale

Copyright (c) 2012-2014 Freescale Semiconductor, Inc.. Tutti i diritti riservati.

La redistribuzione e l'uso in forme binarie e sorgenti, con o senza modifica, sono consentiti purché siano presenti le seguenti condizioni:

1. Le ridistribuzioni del codice originale devono conservare la nota di copyright sopra riportata, questo elenco delle condizioni e la seguente esclusione di responsabilità.
2. Le ridistribuzioni in formule binarie devono riprodurre la nota di copyright sopra riportata, questo elenco delle condizioni e la seguente esclusione di responsabilità nella documentazione e/o in altri materiali forniti con la distribuzione.
3. Né il nome del titolare del diritto d'autore, né i nomi dei suoi collaboratori possono essere utilizzati per avallare o promuovere prodotti derivati da questo software senza uno specifico permesso scritto.

QUESTO SOFTWARE È FORNITO DAI TITOLARI DEL DIRITTO D'AUTORE E DAI SUOI COLLABORATORI "COSÌ COM'È" E QUALSIASI GARANZIA ESPRESSA O IMPLICITA, CHE INCLUDA, MA CHE NON SIA LIMITATA A, GARANZIE IMPLICITE DI COMMERCIABILITÀ E IDONEITÀ A SCOPO PARTICOLARE, VIENE DISCONOSCIUTA. IN NESSUN CASO IL TITOLARE DEL DIRETTO DI AUTORE O I SUOI COLLABORATORI SARANNO RITENUTI RESPONSABILI PER QUALSIASI DANNO DIRETTO, INDIRETTO, CONNESSO, PARTICOLARE, ESEMPLARE O CONSEGUENTE (INCLUDENTE, MA NON LIMITATO A, APPROVVIGIONAMENTI DI BENI O SERVIZI ALTERNATIVI; PERDITA DI UTILITÀ, DATI O PROFITTI; INTERRUZIONE DI AFFARI) COMUNQUE CAUSATI E SU

QUALSIASI IPOTESI DI RESPONSABILITÀ, COME DA CONTRATTO, RESPONSABILITÀ OGGETTIVA O TORTO (COMPRESA NEGLIGENZA O ALTRO) DERIVANTE IN QUALSIASI MODO DALL'UTILIZZO DI QUESTO SOFTWARE ANCHE SE AL CORRENTE DELLA POSSIBILITÀ DI TALE DANNO.

Spie, strumenti di misurazione e indicatori

Le spie e gli strumenti di misurazione possono segnalare eventuali anomalie prima che divengano così gravi da richiedere riparazioni o sostituzioni costose. Prestare attenzione alle spie e agli strumenti di misurazione può prevenire il rischio di lesioni.

Alcune spie si illuminano brevemente durante l'avviamento del motore per segnalare semplicemente che funzionano correttamente. Qualora una delle spie si illumini e rimanga accesa durante la marcia o uno degli strumenti di misurazione segnali un possibile problema, consultare la sezione del manuale che spiega come intervenire. Rimandare le riparazioni può causare spese maggiori e creare anche situazioni di pericolo.

Quadro strumenti

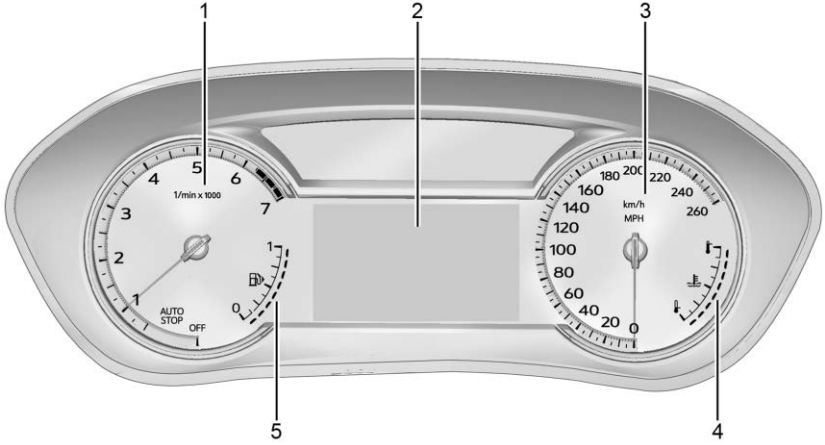

Mostrato il gas di livello base, diesel simile

1. *Contagiri* ⇨ *114*
2. *Driver Information Center* ⇨ *129*
3. *Tachimetro* ⇨ *114*
4. *Indicatore della temperatura del liquido di raffreddamento del motore* ⇨ *115*
5. *Indicatore del carburante* ⇨ *114*

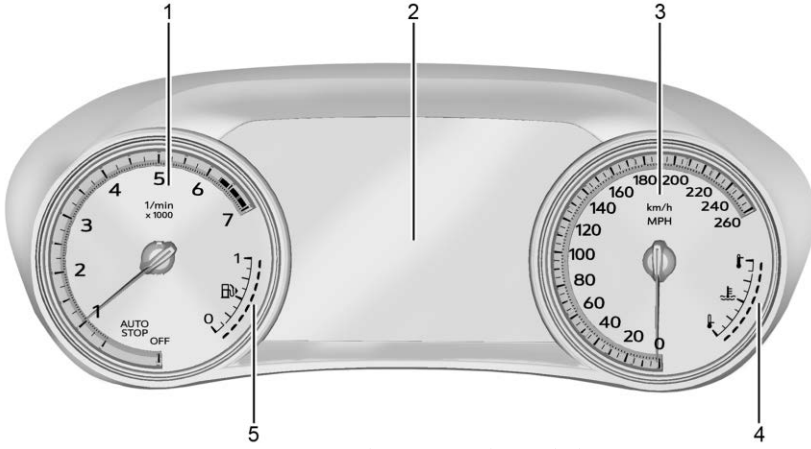

Mostrato gas livello alto, diesel simile

1. *Contagiri* ⇨ *114*
2. *Driver Information Center* ⇨ *129*
3. *Tachimetro* ⇨ *114*
4. *Indicatore della temperatura del liquido di raffreddamento del motore* ⇨ *115*
5. *Indicatore del carburante* ⇨ *114*

Menu del quadro strumenti

Al centro del quadro strumenti si trova una zona del display interattiva.

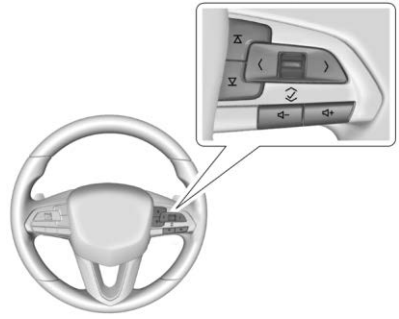

Utilizzare il comando al volante sul lato destro per aprire e scorrere le diverse voci e display.

Premere < o > per accedere alle applicazioni del quadro strumenti. Utilizzare la rotella per scorrere l'elenco delle applicazioni disponibili. Non tutte le applicazioni saranno disponibili su tutti i veicoli.

- Applicazione Informativa E' dove possono essere visualizzati i display del Driver Information Center (DIC). Vedere *Driver Information Center* ⇨ *129*.
- Audio
- Navigazione
- Telefono
- Opzioni

Audio

Nel menu Audio, passare in rassegna la musica, selezionarla dai preferiti oppure cambiare la sorgente audio. Utilizzare la rotella per cambiare stazione o passare al brano successivo o precedente.

Navigazione

Se non è presente alcun percorso attivo, premere Invio per accedere all'elenco Recenti o Preferiti. Se è presente un percorso attivo, premere la rotella per annullare o riprendere la guida del percorso, silenziare o ripristinare la voce della guida vocale o accedere ai Recenti o all'elenco Preferiti.

Telefono

Nel menu Telefono, se non ci sono telefonate in corso, visualizzare le ultime chiamate o far scorrere i contatti. Se c'è una telefonata in corso, escludere l'audio del telefono o passare alla funzione ricevitore.

Opzioni

Utilizzare la rotella per scorrere le voci nel menu Opzioni.

Display Head-Up (HUD) : Se in dotazione, questa funzione consente di regolare l'angolo dell'immagine HUD e modificare o spegnere il segnale del limite di velocità.

Rotazione HUD (livello superiore): premere la rotella mentre Adjust Rotation (Regola rotazione) è evidenziato per accedere alla Adjust Mode (modalità regolazione). Scorrere per regolare l'angolo del display HUD. Premere la rotella per confermare e salvare le impostazioni. Questa funzione potrebbe essere disponibile solo in P (Parcheggio).

Speed Sign (Segnale velocità): Se in dotazione, premere la rotella quando Speed Sign è illuminato per accenderlo o spegnerlo.

Unità : Premere la rotella per selezionare tra sistema di misura English (Inglese) o Metric (Metrico) quando la voce desiderata è evidenziata.

Info Page Options (Opzioni pagina Info) : Premere la rotella per selezionare le voci da visualizzare nell'app Info. Vedere *Driver Information Center* ⇨ *129*.

Display : Premere la rotella per accedere al menu Display. Selezionare per accendere o spegnere il tachimetro, range carburante, o, se in dotazione, la bussola o il segnale velocità.

Allarme velocità : Il visualizzatore dell'Allarme velocità consente al conducente di impostare una velocità che non si vuole superare. Per impostare l'Allarme velocità premere la rotella quando l'allarme velocità viene visualizzato. Usare la rotella per regolare il valore e premerla per impostare la velocità.

Dopo aver impostato la velocità, questa funzione può essere disattivata premendo la rotella mentre è visualizzata la presente pagina. Se viene superato il limite di velocità selezionato, un avviso a pop-up viene visualizzato con un segnale acustico.

Informazioni software : Visualizza le informazioni del software open source.

Tachimetro

Il tachimetro mostra la velocità del veicolo in chilometri orari (km/h) o in miglia orarie (mph).

Contachilometri

Il contachilometri indica la distanza percorsa dal veicolo, in chilometri o miglia.

Contachilometri parziale

Il contachilometri parziale indica il chilometraggio percorso dal veicolo dall'ultimo reset del contachilometri stesso.

Al contachilometri parziale si accede e può essere reimpostato attraverso il Driver Information Center (DIC). Vedere *Driver Information Center* ⇨ *129*.

Contagiri

Il contagiri visualizza il numero di giri al minuto (rpm) del motore.

Per i veicoli con sistema Stop/Start, quando l'accensione è inserita, il contagiri indica lo stato del veicolo. Quando punta su AUTO STOP, il motore è spento ma il veicolo è acceso e può spostarsi. Il motore può avviarsi automaticamente in qualsiasi momento. Se l'indicatore punta su OFF, il veicolo è spento.

Quando il motore è acceso, il contagiri indica i giri al minuto del motore (rpm). In modalità Auto Stop il valore indicato dal contagiri può variare di alcune centinaia di giri al minuti, se il motore è in fase di arresto o riavvio.

Indicatore del carburante

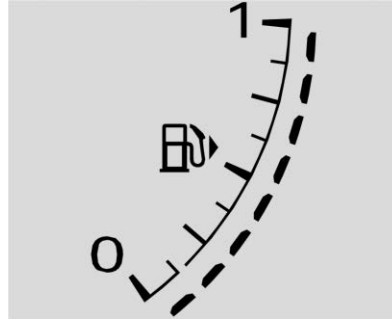

Con l'accensione inserita, l'indicatore del livello di carburante indica la quantità di carburante residuo nel serbatoio.

Vicino all'indicatore del livello carburante c'è una freccia che indica su quale lato del veicolo è posto lo sportellino del carburante.

Quando l'indicatore arriva in prossimità del vuoto, si accende la spia di livello carburante minimo. È ancora presente del carburante, ma è necessario fare rifornimento al più presto.

Ecco quattro domande che vengono frequentemente poste dai proprietari. Nessuna di queste indica un problema a carico dell'indicatore del carburante:

- Per il pieno serve un poco di carburante in più o in meno rispetto a quanto segnalato dall'indicatore. Ad esempio, l'indicatore può avere indicato che il serbatoio era mezzo pieno, ma per riempirlo, di fatto, può essere necessaria una quantità di carburante leggermente superiore o inferiore.
- L'indicatore si sposta leggermente in fase di curva, di accelerazione o di frenata.
- L'indicatore impiega alcuni secondi per stabilizzarsi dopo l'inserimento dell'accensione e si sposta su "vuoto" quando questa viene disinserita.

Indicatore della temperatura del liquido di raffreddamento del motore

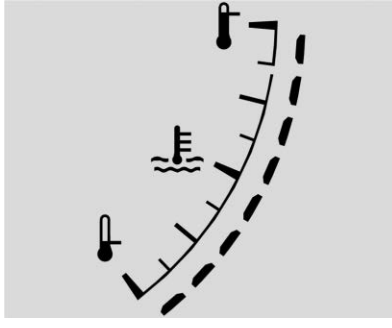

Questo indicatore misura la temperatura del motore del veicolo.

Quando si guida nelle normali condizioni operative, se il LED rosso è acceso, il motore è troppo caldo. Accostare, arrestare il veicolo e spegnere il motore il prima possibile.

Avvisi per cinture di sicurezza non allacciate

Indicatore della cintura di sicurezza del conducente

Sul quadro strumenti si trova un indicatore della cintura di sicurezza del conducente.

Quando il veicolo viene avviato, la spia lampeggia e si sente un cicalino che ricorda al conducente di allacciare la cintura di sicurezza.

La luce resta accesa fissa finché la cintura non viene allacciata. Questo ciclo può continuare diverse volte se la cintura del conducente resta slacciata o si slaccia durante la marcia del veicolo.

Se la cintura di sicurezza del conducente è agganciata, non si attivano né la spia né il cicalino.

Indicatore della cintura di sicurezza del passeggero anteriore

Il veicolo può essere dotato di spia della cintura di sicurezza del passeggero anteriore accanto all'indicatore di stato dell'airbag passeggero. Vedere *Interruttore On-Off airbag* ⇨ *70*.

Quando il veicolo viene avviato, la spia lampeggia e si sente un cicalino che ricorda al passeggero di allacciare la cintura di sicurezza.

La luce resta accesa fissa finché la cintura non viene allacciata. Questo ciclo continua diverse volte se la cintura del passeggero anteriore resta slacciata o si slaccia durante la marcia del veicolo.

Se la cintura di sicurezza del passeggero anteriore è agganciata, non si attivano né il cicalino né la spia.

La spia e il cicalino della cintura di sicurezza del passeggero del sedile anteriore possono accendersi anche quando sul sedile vengono appoggiati oggetti quali valigette, borsette, buste della spesa, computer portatili o altri dispositivi elettronici. Per disattivare spia e/o cicalino di promemoria, rimuovere gli oggetti dal sedile o allacciare la cintura di sicurezza.

Spie cintura di sicurezza passeggeri seconda fila

Il veicolo può essere dotato di spie per le cinture dei passeggeri della seconda fila. Il veicolo è dotato di uno dei seguenti display.

Quando il veicolo viene avviato, queste spie diventano fisse per ricordare ai passeggeri posteriori di allacciare le cinture. Successivamente ogni spia potrebbe rimanere fissa o lampeggiante e potrebbe essere emesso un cicalino se il passeggero posteriore continua a non allacciare la cintura, o la slaccia, a veicolo in movimento. Una luce sfumata, una luce verde o un rettangolo vuoto indica che la cintura è allacciata.

Se tutte le cinture dei sedili posteriori sono allacciate, non verrà emesso alcun cicalino e non si accenderà nessuna spia.

La spia e il cicalino della cintura di sicurezza del passeggero del sedile posteriore possono accendersi anche quando sul sedile vengono appoggiati oggetti quali valigette, borsette, buste della spesa, computer portatili o altri dispositivi elettronici. Per disattivare

spia e/o cicalino di promemoria, rimuovere gli oggetti dal sedile o allacciare la cintura di sicurezza.

Spia airbag operativi

Questa spia si accende in caso di problema elettrico del sistema airbag.

È collocato nel quadro strumenti.

Il controllo di sistema copre il/i sensore/i dell'airbag, i pretensionatori, i moduli airbag, il cablaggio e il modulo di rilevamento e diagnostica urti. Per ulteriori informazioni sul sistema airbag, vedere *Sistema airbag* ⇨ *63* Sistema airbag.

La spia di segnalazione airbag pronto si attiva per alcuni secondi all'avviamento del veicolo. Se la spia non appare, risolvere immediatamente il problema.

⚠ Avvertenza

Se la spia di segnalazione airbag pronto rimane accesa dopo l'avviamento del veicolo o si attiva durante la marcia, il sistema airbag potrebbe non funzionare correttamente. Gli airbag del veicolo potrebbero non gonfiarsi in caso di urto o potrebbero addirittura gonfiarsi senza motivo. Per evitare possibili lesioni, portare immediatamente il veicolo in officina.

Se si presenta un problema con il sistema airbag, potrebbe comparire anche un messaggio nel Driver Information Center (DIC).

Spia airbag On-Off

Se il veicolo è dotato di un interruttore on-off degli airbag, ha anche una spia di stato dell'airbag del passeggero nella consolle superiore.

All'accensione del veicolo, come controllo di sistema, i simboli dell'indicatore di stato dell'airbag lato passeggero si illumineranno per alcuni secondi. Successivamente, dopo alcuni secondi, sull'indicatore di stato si illuminano alternativamente i simboli di "acceso" o "spento", in modo da indicare il reale stato dell'airbag frontale del passeggero anteriore esterno.

Quando l'airbag frontale anteriore esterno lato passeggero viene disattivato manualmente usando l'interruttore on-off dell'airbag sulla copertura di chiusura del quadro strumenti, il simbolo di spento si accende e resta acceso per ricordare che l'airbag è stato disattivato. Questa spia si spegne quando l'airbag è stato

attivato. Vedere *Interruttore On-Off airbag* ⇨ *70* per maggiori informazioni, comprese informazioni importanti sulla sicurezza.

⚠ Avvertenza

Se l'airbag frontale del passeggero esterno anteriore viene disattivato per l'occupante che non rientra in una categoria indicata nel presente manuale: quella persona non godrà della protezione supplementare dell'airbag. In caso di collisione,

(Continuazione)

Avvertenza (Continuazione)

l'airbag non potrà gonfiarsi e contribuire a proteggere la persona seduta in tale sedile.

Non disattivare l'airbag frontale del passeggero esterno anteriore a meno che l'occupante del sedile non rientri in una categoria indicata nel presente manuale. Per maggiori informazioni al riguardo, comprese importanti informazioni di sicurezza, vedere *Interruttore On-Off airbag* ⇨ *70*.

⚠ Avvertenza

Se la spia di segnalazione airbag pronto si accende e rimane accesa, significa che potrebbero esserci problemi con l'airbag. Ad esempio, l'airbag frontale del passeggero esterno anteriore potrebbe gonfiarsi anche se l'interruttore di disattivazione è su Off.

(Continuazione)

Avvertenza (Continuazione)

Per evitare lesioni a se stessi e agli altri, fare riparare immediatamente la vettura. Vedere *Spia airbag operativi* ⇨ *117* per maggiori informazioni, comprese informazioni importanti sulla sicurezza.

Se si accende il simbolo di accensione, l'airbag frontale lato passeggero esterno è abilitato (gonfiaggio possibile). Vedere *Interruttore On-Off airbag* ⇨ *70* per maggiori informazioni, comprese informazioni importanti sulla sicurezza.

Se, dopo alcuni secondi, entrambe le spie dell'indicatore di stato restano accese o se non si illuminano affatto, può esserci un problema alle spie o all'interruttore di disattivazione degli airbag. Contattare il proprio rivenditore per l'assistenza.

Spia del sistema di ricarica

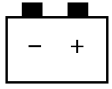

La spia del sistema di ricarica si attiva brevemente quando si inserisce l'accensione con il motore non in funzione per un controllo di operatività della spia stessa. All'avviamento del motore la spia deve spegnersi.

Se rimane accesa o si illumina durante la marcia, è possibile che vi sia un problema al sistema di ricarica elettrica. Far controllare il sistema dal concessionario. Se si continua a guidare con la spia accesa si rischia di scaricare la batteria.

Quando questa spia si accende o lampeggia, anche il Driver Information Center (DIC) visualizza un messaggio.

Se si deve percorrere una breve distanza quando la spia è accesa, accertarsi di spegnere tutti gli accessori, come radio e condizionamento dell'aria. Trovare un luogo sicuro per arrestare il veicolo.

Spia MIL (Spia controllo motore)

Questa spia è parte del sistema diagnostico di bordo relativo alle emissioni del veicolo. Se, con motore in funzione, questa spia è accesa, significa che è stato rilevato un guasto e che il veicolo potrebbe necessitare di assistenza. La spia deve accendersi per indicare che funziona correttamente quando l'accensione è in modalità Manutenzione. Vedere *Posizioni di accensione* ⇨ *232*.

Questa spia può anche accendersi quando il sistema ha rilevato un problema con il sistema di gestione del liquido AdBlue. Vedere *AdBlue* ⇨ *241*.

I malfunzionamenti vengono spesso segnalati dal sistema prima che i problemi veri e propri si manifestino. Prestando la dovuta attenzione alla spia e, in caso di accensione, rivolgendosi subito all'assistenza, è possibile evitare danni.

Attenzione

Se il veicolo viene utilizzato continuamente con questa spia accesa, il sistema di controllo delle emissioni potrebbe non funzionare a dovere, i consumi potrebbero aumentare e la guida potrebbe risultare irregolare. Ciò potrebbe portare a dover eseguire riparazioni costose che potrebbero non essere coperte dalla garanzia del veicolo.

Attenzione

Questa spia può accendersi a seguito di modifiche apportate a motore, cambio, scarico, aspirazione o impianto di alimentazione carburante oppure a causa dell'uso

(Continuazione)

Attenzione (Continuazione)

di pneumatici di scorta che non soddisfano le specifiche originali. Ne potrebbero conseguire costose riparazioni, non coperte dalla garanzia del veicolo. Inoltre, il veicolo potrebbe non superare il controllo anti-emissioni/prova manutenzione. Vedere *Accessori e modifiche* ⇨ *328*.

Quando la spia è accesa significa che è stato rilevato un malfunzionamento. Possono essere necessarie diagnosi e manutenzione.

Se il carburante è di qualità scadente può recare problemi di funzionamento del motore e scarsa guidabilità. Questi malfunzionamenti potrebbero scomparire una volta raggiunta la temperatura di esercizio del motore. Se ciò si verifica, cambiare marca di carburante. Perché la spia si spenga potrebbe essere necessario almeno un pieno di carburante adeguato. Vedere *Carburante per motori Diesel* ⇨ *301*.

Se la spia rimane accesa, rivolgersi al concessionario di fiducia.

Prove delle emissioni e programmi di manutenzione

Se occorre sottoporre il veicolo al controllo anti-emissioni/prova manutenzione, controllo anti-emissioni/prova manutenzione, l'apparecchiatura di verifica verrà collegata al connettore di trasmissione dati (DLC) del veicolo.

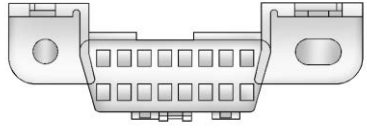

Il DLC si trova sotto il cruscotto a sinistra del volante. Il collegamento di dispositivi non utilizzati per il controllo anti-emissioni/prova manutenzione o per finalità assistenziali, possono compromettere il buon funzionamento del veicolo. Vedere *Apparecchiature elettriche accessorie* ⇨ *326*. Consultate il vostro concessionario se necessitate assistenza.

Il veicolo potrebbe non superare la prova se:

- La spia è accesa a motore in funzione.
- La spia non si accende quando l'accensione si trova in modalità Manutenzione.
- I sistemi critici per il controllo delle emissioni non sono stati diagnosticati del tutto. Se ciò accadesse, il veicolo non sarebbe pronto per il controllo e potrebbero servire diversi giorni di guida normale prima che possa diventarlo. Questa situazione può essere conseguenza della sostituzione o dello scaricamento recenti della batteria da 12 V oppure della recente esecuzione di un intervento sul veicolo.

Se il veicolo non supera o non è pronto a superare la prova, rivolgersi al concessionario di fiducia.

Spia dell'impianto frenante

Questa spia dovrebbe accendersi brevemente quando il veicolo viene acceso. Se non si accende, farla riparare in modo che sia in grado di avvertire di eventuali problemi.

Se la spia si accende e resta accesa all'avvio, c'è un problema all'impianto frenante. Far controllare l'impianto frenante immediatamente.

Se la spia si accende durante la guida, accostare e fermarsi con cautela. L'impianto frenante è dotato di servofreno elettrico. La velocità del veicolo può essere limitata quando la spia di avvertenza dell'impianto frenante si accende. Il pedale del freno potrebbe risultare più difficile da premere oppure il pedale del freno potrebbe arrivare più vicino al pavimento. Il tempo di frenata potrebbe essere maggiore. Se la spia è ancora accesa, fate trainare il veicolo fino al centro di assistenza tecnica. Vedere *Traino del veicolo* ⇨ *402*.

⚠ Avvertenza

Se la spia dell'impianto frenante si accende l'impianto frenante potrebbe non funzionare correttamente. Guidare quando la spia dell'impianto frenante è accesa può causare incidenti. Se la spia rimane accesa dopo che il veicolo è stato allontanato dalla strada e fermato con attenzione, farlo rimorchiare per la manutenzione.

Spia freno elettrico di stazionamento

Questa spia si accende all'inserimento del freno di stazionamento. Se la spia continua a lampeggiare dopo che il freno di stazionamento è stato rilasciato, o durante la guida, significa che c'è un problema nel sistema del freno di stazionamento elettrico. Può inoltre venire visualizzato un messaggio sul Driver Information Center (DIC).

Rivolgersi al concessionario di fiducia se la spia non si accende o se continua a lampeggiare.

Spia manutenzione freno di stazionamento elettrico

Questa spia dovrebbe accendersi brevemente quando il veicolo viene acceso. Se non si accende, farla riparare in modo che sia in grado di segnalare eventuali problemi.

Se la spia resta accesa o si accende durante la guida, è indice di un problema al freno di stazionamento elettrico (EPB). Portare il veicolo da un concessionario al più presto

possibile. Oltre al freno di stazionamento, anche altre funzioni di sicurezza che utilizzano l'EPB potrebbero essere compromesse. Può inoltre venire visualizzato un messaggio sul Driver Information Center (DIC). Vedere *Freno elettrico di stazionamento* ⇨ *252*.

Spia del sistema di antibloccaggio (ABS)

Questa spia di avvertenza dovrebbe accendersi brevemente quando il veicolo viene acceso. Se non si accende, farla riparare in modo che sia in grado di segnalare eventuali problemi.

Se la spia si accende durante la marcia, fermarsi in sicurezza non appena sia possibile e spegnere il veicolo. Poi riaccendere il veicolo per resettare il sistema.

Se la spia di avvertimento dell'ABS rimane accesa o si riaccende durante la marcia, il veicolo necessita di manutenzione. Quando la spia resta accesa, è possibile che venga emesso un segnale acustico.

Se la spia di avvertimento dell'ABS è l'unica spia accesa, i freni del veicolo sono in ordine, ma l'ABS non è funzionante.

Se sono accese sia la spia di avvertimento dell'ABS che la spia dell'impianto frenante, l'ABS non è funzionante e c'è un problema con i freni del veicolo. Contattare il proprio rivenditore per l'assistenza.

Vedere *Spia dell'impianto frenante* ⇨ *121*.

Spia cambio marcia

Se in dotazione, questa spia si accende quando viene consigliata una marcia per un miglior risparmio di carburante. Quando la freccia è rivolta verso l'alto si raccomanda una marcia più alta. Quando la freccia è rivolta verso il basso si raccomanda una marcia più bassa. Il numero visualizzato con la freccia indica la marcia raccomandata.

Spia prestazioni

Se in dotazione, questa spia potrebbe diventare verde quando si attiva la modalità Sport e sono soddisfatte determinate condizioni di guida. La modalità Sport rileva quando il veicolo viene guidato in modo sportivo e regola di conseguenza il cambio delle marce. Vedere *Controllo della modalità di guida* ⇨ *256*.

Spia trazione integrale

Spia della trazione integrale

Spia della trazione anteriore

Se in dotazione, si accende la relativa spia quando è selezionata la modalità a trazione integrale (AWD) o a trazione a anteriore. Vedere *Controllo della modalità di guida* ⇨ *256*.

Se la spia diventa color ambra significa che potrebbe esserci un malfunzionamento. Contattare il concessionario.

Spia dell'ausilio di mantenimento di corsia (LKA)

Se in dotazione, questa spia diventa bianca se il LKA viene attivato ma non è ancora pronto per assistere. La spia diventa verde se LKA è attivo e pronto per l'uso.

LKA può essere di aiuto girando delicatamente il volante se il veicolo si avvicina a una linea della carreggiata rilevata. La spia LKA è ambra quando sta aiutando.

Questa spia lampeggia in color ambra fungendo da avvisatore di cambio accidentale della corsia di marcia (LDW), per indicare che si è superata non volutamente la linea di demarcazione. Se il sistema rileva che il veicolo è stato sterzato involontariamente superando una linea di demarcazione di corsia, il LDW potrebbe non essere trasmesso. Non aspettarsi che il LDW venga trasmesso quando si supera involontariamente la linea di demarcazione della corsia.

LKA non fornirà alcun ausilio se viene attivato l'indicatore di direzione nella direzione di allontanamento dalla corsia o se LKA rileva che si sta accelerando, frenando o sterzando attivamente.

Vedere *Ausilio di mantenimento corsia (LKA)* ⇨ *297*.

Indicatore veicolo davanti

Se in dotazione, questo indicatore si accende di verde quando viene rilevato un veicolo davanti e di ambra quando si sta seguendo il veicolo che precede troppo da vicino.

Vedere *Sistema di Allarme collisione anteriore (FCA)* ⇨ *286*.

Indicatore pedone che precede

Se in dotazione, questo indicatore sarà giallo quando venga rilevato un pedone davanti al veicolo.

Vedere *Front Pedestrian Braking System (FBP - Impianto frenante pedoni davanti al veicolo)* ⇨ *290*.

Spia di trazione mancante

Questa spia si accende brevemente quando il veicolo viene acceso. In caso di mancata accensione, portare il veicolo dal concessionario per la manutenzione. Se il sistema funziona normalmente, la spia si spegne.

La spia di disattivazione della trazione si accende quando il sistema di controllo della trazione (TCS) è stato disattivato. Se StabiliTrak/Controllo elettronico della stabilità (ESC) viene disattivato, anche il TCS si disattiva. Per disattivare e attivare TCS ed ESC, vedere *Controllo trazione/Controllo elettronico della stabilità* ⇨ *254*.

Se il TCS è disattivo, lo slittamento delle ruote non viene limitato, salvo necessità, per aiutare a proteggere la trasmissione da eventuali danni. Regolare la guida di conseguenza.

Spia StabiliTrak OFF (spento)

Questa spia si accende brevemente quando il veicolo viene acceso. In caso di mancata accensione, portare il veicolo dal vostro concessionario per la manutenzione. Se il sistema funziona normalmente, la spia si spegne.

Questa spia si accende quando il sistema StabiliTrak/Controllo elettronico della stabilità (ESC) viene spento. Se il sistema StabiliTrack/ESC è disinserito, lo sarà anche il sistema di controllo della trazione (TCS). Per disattivare e attivare l'ESC, vedere *Controllo trazione/Controllo elettronico della stabilità* ⇨ *254*.

Se i sistemi ESC e TCS sono disattivati, non assisteranno il conducente nel controllo del veicolo. Regolare la guida di conseguenza.

Spia del sistema di controllo della trazione (TCS)/StabiliTrak

Questa spia si accende brevemente quando il veicolo viene acceso.

In caso di mancata accensione, portare il veicolo dal vostro concessionario per la manutenzione. Se il sistema funziona normalmente la spia si spegne.

Se la spia è accesa ma non lampeggia, il sistema TCS e potenzialmente anche StabiliTrak/ESC non funzioneranno del tutto e potrebbero non assistere nel mantenimento del controllo. Regolare la guida di conseguenza. Se la condizione persiste, consultare al più presto il proprio concessionario. Potrebbe essere visualizzato un messaggio nel Driver Information Center (DIC).

La spia lampeggia quando il sistema TCS e/o StabiliTrak/ESC funziona attivamente.

Vedere *Controllo trazione/Controllo elettronico della stabilità* ⇨ *254*.

Spia temperatura liquido di raffreddamento motore (Classe superiore)

Questa spia si accende brevemente quando si avvia il veicolo.

In caso di mancata accensione, portare il veicolo dal concessionario per la manutenzione. Se il sistema funziona normalmente la spia si spegne.

Attenzione

La spia della temperatura del liquido di raffreddamento del motore indica che il veicolo è surriscaldato. Continuando a guidare con questa spia accesa si può danneggiare il motore e il danno può non essere coperto dalla garanzia del veicolo. Vedere *Surriscaldamento motore* ⇨ *344*.

La spia della temperatura del liquido di raffreddamento del motore si accende quando il motore si surriscalda.

In tale circostanza, accostare e spegnere il motore il prima possibile. Vedere *Surriscaldamento motore* ⇨ *344*.

Spia controllo della modalità di guida

Questa spia si accende quando si seleziona la Modalità Sport.

Questa spia si accende quando si seleziona la modalità Snow/Ice (neve/ghiaccio).

Questa spia si accende quando si seleziona la Modalità Off-Road.

Vedere *Controllo della modalità di guida* ⇨ *256*.

Spia di attesa avviamento

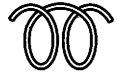

Per i motori diesel la spia di preriscaldamento mostra il corretto funzionamento del motore e indica quando il motore può essere avviato.

L'impianto candelette di riscaldamento rapido mantiene la spia di preriscaldamento accesa per un periodo inferiore rispetto alla maggior parte dei motori diesel.

Per ulteriori informazioni, vedere *Avviamento del motore* ⇨ *233*.

Spia della pressione dei pneumatici

Per veicoli dotati di sistema di controllo della pressione dei pneumatici (TPMS), questa spia si accende brevemente all'avviamento del veicolo. Fornisce informazioni sulla pressione dei pneumatici e sul TPMS.

Se la spia è accesa a luce fissa

Uno o più pneumatici sono molto sgonfi.

È possibile che compaia anche un messaggio sulla pressione dei pneumatici sul Driver Information Center (DIC). Fermarsi il prima possibile e gonfiare i pneumatici fino al raggiungimento del valore di pressione segnalato sull'etichetta relativa alle informazioni su carico e pneumatici. Vedere *Pressione dei pneumatici* ⇨ *370*.

Se la spia prima lampeggia e poi resta fissa

Se la spia lampeggia per circa un minuto e poi rimane accesa fissa, potrebbe esserci un problema con il TPMS. Se il problema non viene risolto, la spia si accende ad ogni ciclo

di accensione. Vedere *Funzionamento del monitoraggio pressione pneumatici* ⇨ *373*.

Spia della pressione dell'olio motore

Attenzione

Una mancata manutenzione dell'olio può portare al danneggiamento del motore. Anche guidare con il livello dell'olio motore basso può danneggiare il motore. Le riparazioni non saranno coperte dalla garanzia del veicolo. Controllare il livello dell'olio olio quanto prima. Aggiungere olio se necessario, ma se il livello dell'olio si trova nei limiti operativi e la pressione dell'olio è ancora bassa, sottoporre il veicolo a manutenzione. Attenersi sempre al programma di manutenzione per il cambio dell'olio.

Questa spia dovrebbe accendersi brevemente quando il motore viene avviato. In caso di mancata accensione, portare il veicolo dal concessionario per la manutenzione.

Se la spia si accende e rimane fissa, il passaggio dell'olio attraverso il motore non avviene correttamente. Il veicolo potrebbe avere un basso livello di olio o altri problemi all'impianto. Contattare il concessionario.

Spia livello carburante basso

Una spia di avviso carburante al minimo accanto all'indicatore del carburante si accende brevemente all'accensione del veicolo, come controllo di operatività della spia stessa.

Si accende anche quando l'indicatore del carburante è vicino a vuoto. La spia si spegne quando viene aggiunto carburante. In caso di mancata accensione, portare il veicolo alla manutenzione.

Spia AdBlue

Quando c'è un problema con il sistema AdBlue, si attivano questa spia, un messaggio nel Driver Information Center (DIC) e un avvisatore acustico.

Se il problema non viene risolto, la spia continuerà a lampeggiare o ad essere illuminata. In alcuni casi

potrebbe risultare impossibile l'accensione del motore. Vedere *AdBlue* ⇨ *241*.

Spia di sicurezza

La spia di sicurezza deve illuminarsi brevemente all'accensione del motore. In caso di mancata accensione, portare il veicolo dal concessionario per la manutenzione. Se il sistema funziona normalmente la spia si spegne.

Se la spia si accende e il motore non si avvia, potrebbe esserci un problema con il sistema antifurto. Vedere *Funzionamento dell'immobilizer* ⇨ *31*.

Spia abbaglianti accesi

Questa spia si accende quando si utilizzano gli abbaglianti. Vedere *Commutatore abbaglianti/anabbaglianti* ⇨ *145*.

Spia IntelliBeam

Questa spia si accende quando il sistema IntelliBeam, se presente, è attivato. Vedere *Comandi delle luci esterne* ⇨ *143*.

Luce lampada fendinebbia posteriore

Questa spia si accende quando i retronebbia sono accesi.

La spia si spegne quando i fendinebbia vengono disattivati. Vedere *Fendinebbia* ⇨ *147*.

Segnalazione luci accese

Questa spia si attiva quando le luci esterne sono utilizzate, eccetto che durante l'uso esclusivo delle luci diurne (DRL). Vedere *Comandi delle luci esterne* ⇨ *143*.

Spia del controllo automatico della velocità di crociera

La spia di controllo automatico della velocità di crociera è bianca quando il controllo medesimo è acceso e pronto all'uso e diventa verde quando viene impostato e attivato. Vedere *Cruise Control* ⇨ *257*.

Spia cruise control adattivo

Questa luce si accende quando il Cruise control adattivo (se in dotazione) è attivo. Vedere *Controllo velocità di crociera regolabile (Avanzato)* ⇨ *262*.

Spia portiera socchiusa

Questa spia si accende quando una delle portiere è aperta o non chiusa saldamente. Prima di mettersi alla guida, controllare che tutte le portiere siano state chiuse adeguatamente.

Display informativi

Driver Information Center

Il DIC viene visualizzato nel quadro strumenti. Esso mostra lo stato di molti impianti del veicolo.

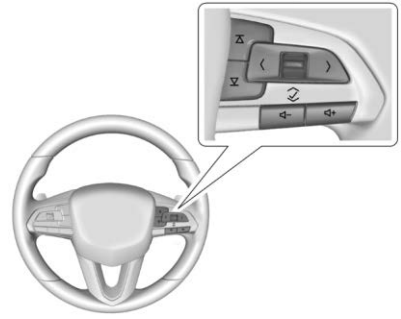

< o > : Premere per spostarsi tra le zone display interattive nel quadro. Premere < per tornare al menu precedente.

∧ o ∨ : Utilizzare la rotella per scorrere alla selezione precedente o successiva.

✓ : Premere la rotella per aprire un menu o selezionare una voce del menu. Premere e tenere premuto per reimpostare i valori su certe schermate.

Info Page Options (Opzioni pagina Info)

I visualizzatori informativi sul DIC possono essere accesi o spenti dal menu Opzioni.

1. Premere > per scorrere al menu Opzioni. Utilizzare la rotella per scorrere sulle pagine Info e premere la rotella per selezionare.
2. Scorrere ∧ o ∨ per far spostarsi nell'elenco dei display informativi possibili.
3. Premere la rotella quando una voce è evidenziata per selezionarla o deselezionarla.

Le pagine informative possono essere anche attivate o disattivate tramite le opzioni della pagina Info Page del DIC.

Visualizzatori informativi DIC

Di seguito è presentato l'elenco di tutti i possibili visualizzatori informativi DIC. È possibile che alcuni dei visualizzatori informativi non siano disponibili per il proprio veicolo.

Mentre si è nel menu Info Page Options (Opzioni pagina Info), è possibile ripristinare le impostazioni predefinite delle pagine informazioni tenendo premuti simultaneamente sui comandi del volante a sinistra e la rotella sui comandi del volante a destra.

Velocità : Mostra la velocità del veicolo in chilometri orari (km/h) o in miglia orarie (mph).

Trip 1 (contachilometri parziale 1) o Trip 2 (contachilometri parziale 2) e Average Fuel Economy (risparmio medio di carburante) : Il display della distanza percorsa mostra la distanza di viaggio corrente in chilometri (km) o miglia (mi) dall'ultimo azzeramento del contachilometri parziale. Il contachilometri parziale può essere azzerato premendo e tenendo premuto ✓ e selezionando Sì o No mentre il display è attivo.

Mostra i litri medi approssimativi per 100 chilometri (l/100 km) o miglia per gallone (m/gal). Tale valore viene calcolato in base al numero di litri/100 km registrato dall'ultima reimpostazione delle voci di menu. Tale valore riflette solamente il consumo di carburante approssimativo medio registrato dal veicolo al momento della visualizzazione e cambierà in base al variare delle condizioni di guida. Il Average Fuel Economy (risparmio medio di carburante) può essere azzerato premendo e tenendo premuto ✓ e selezionando Sì o No mentre il display è attivo.

Fuel Range (Autonomia del carburante) : Mostra la distanza approssimativa di guida senza rifornimenti di carburante. LOW (Basso) è visualizzato quando il livello di carburante del veicolo è basso. Il calcolo dell'autonomia del carburante si basa sulla media del consumo carburante da parte del veicolo negli ultimi viaggi e sulla quantità di carburante restante nel serbatoio.

Durata dell'olio : Mostra una stima della durata utile rimanente dell'olio. Se è visualizzato REMAINING OIL LIFE 99% (DURATA OLIO RESTANTE 99%), significa che resta il 99% della durata attuale dell'olio.

Quando la durata dell'olio restante è limitata, il display visualizza il messaggio CHANGE OIL SOON (SOSTITUZIONE OLIO MOTORE URGENTE). Cambiare l'olio il prima possibile. Vedere *Olio motore* ⇨ *334*. Oltre alle indicazioni del sistema di monitoraggio della durata dell'olio motore si raccomanda di eseguire ulteriori interventi di manutenzione. Vedere *Programma di manutenzione (Benzina)* ⇨ *416* o *Programma di manutenzione (Diesel)* ⇨ *420*.

Il display Oil Life (Durata dell'olio) deve essere azzerato a ogni cambio dell'olio. Non si azzererà automaticamente. Non azzerare accidentalmente la visualizzazione della durata dell'olio se non quando si è provveduto al cambio dell'olio. Non potrà più essere rimesso realmente a zero fino al cambio di olio seguente. Vedere *Impianto indicante la vita dell'olio motore* ⇨ *337*.

Pressione pneumatici : Mostra le pressioni approssimative di tutti e quattro i pneumatici. La pressione degli pneumatici è visualizzata in chilopascal (kPa) o in libbre per pollice quadrato (psi). Se la pressione è bassa, il valore dello pneumatico è visualizzato in giallo. Vedere *Sistema di monitoraggio pressione pneumatici* ⇨ *372* e *Funzionamento del monitoraggio pressione pneumatici* ⇨ *373*.

Air Filter Life (Vita utile filtro aria) : Mostra una stima della vita utile restante del filtro dell'aria motore e lo stato del sistema. Una vita del filtro dell'aria del 95% significa che resta ancora il 95% di vita di servizio del filtro dell'aria. I messaggi saranno visualizzati in base alla vita del filtro dell'aria motore e allo stato del sistema. Questo compare il messaggio REPLACE AT NEXT OIL CHANGE (SOSTITUIRE AL PROSSIMO CAMBIO OLIO) il filtro dell'aria motore dovrà essere sostituito nel momento in cui sarà cambiato l'olio del motore. Quando appare il messaggio REPLACE NOW (sostituisci ora), il filtro dell'aria motore deve essere sostituito quanto prima.

Dopo aver sostituito il filtro dell'aria occorre resettare la visualizzazione della vita utile del filtro aria. Per resettare, vedere *Sistema vita utile filtro aria motore* ⇨ *338*.

AdBlue : Visualizza il livello del liquido AdBlue sotto forma di grafico a barre con segmenti singoli che si accendono da Empty (vuoto) (E) a Full (pieno) (F). Se sul display compare LOW (basso) e i segmenti sono rossi occorre aggiungere del fluido il prima possibile. Per avere una guida su quanto occorre aggiungere, vedere *AdBlue* ⇨ *241*.

Economia carburante : Visualizza il consumo medio di carburante, il risparmio migliore data la distanza selezionata e un grafico a barre che mostra il consumo istantaneo di carburante.

Average Speed (velocità media) : Visualizza la velocità media del veicolo in chilometri orari (km/h) o in miglia orarie (mph). La media viene calcolata in base alle varie velocità del veicolo registrate dall'ultimo azzeramento. Resettare la velocità media premendo la rotella mentre

questo display è attivo per mostrare una finestra di conferma per selezionare Sì o No.

Timer : Questo display può fungere da timer. Per avviare il timer premere la rotella mentre questo display è attivo. Il display mostrerà il tempo trascorso dall'ultimo azzeramento del timer. Per arrestare il timer, premere brevemente la rotella mentre questo display è attivo e il timer sta scorrendo.

Premere la rotella mentre il display è attivo per resettare il timer.

Archivio segnali stradali : A seconda del veicolo, il limite di velocità rilevato viene visualizzato nella riga inferiore del DIC o in alto a sinistra del quadro strumenti. Se un segnale aggiuntivo viene rilevato con il segnale del limite di velocità, verrà visualizzato un simbolo ⊕. Inoltre, il segnale di traffico rilevato corrente viene visualizzato nella pagina di memoria dei segnali stradali nel DIC.

Se viene selezionata un'altra pagine nel menu DIC e viene scelta di nuovo la pagina di memoria dei segnali stradali, verrà visualizzato l'ultimo segnale stradale riconosciuto. L'indicazione di molteplici segnali sul display è possibile.

Premere la rotellina quando è attiva questa visualizzazione per reimpostare o attivare/disattivare gli avvisi di segnali stradali. A reimpostazione effettuata con successo, un segnale preimpostato contenente trattini apparirà fino a quando venga rilevato o fornito dai dati mappe del sistema di navigazione il segnale stradale successivo. Quando gli avvisi vengono attivati e viene selezionata un'altra pagina del menu DIC, un avviso di rilevamento di segnale viene visualizzato quando verrà riconosciuto un nuovo segnale stradale. L'avviso può essere ignorato premendo la rotella. Se la pagina di memoria dei segnali stradali viene disattivata nelle opzioni pagina info e gli avvisi erano impostati sull'attivazione, verranno disattivati. In alcuni casi, la memoria dei segnali stradali viene cancellata automaticamente dal sistema. Vedere *Assistente segnali stradali ⇨ 295*.

Follow Distance/Gap Setting (Impostazione Distanza/Spazio davanti) : Quando il Cruise control adattivo (ACC) non è attivo, il tempo che separa il veicolo dalla vettura che lo precede è visualizzato come valore temporale su questa pagina. Quando ACC è attivato, il display si sposta sulla pagina dell'impostazione dello spazio. Questa pagina mostra l'impostazione dello spazio corrente in base all'indicatore del veicolo che precede.

Assistenza al conducente : Se in dotazione mostra le informazioni relative all'Ausilio al mantenimento di corsia (LKA) e all'avviso di collisione frontale (FCA).

Tensione della batteria : Mostra il voltaggio corrente della batteria.

Temperatura del liquido di raffreddamento : Indica la temperatura del liquido di raffreddamento del motore in gradi centigradi (°C) o Fahrenheit (°F).

Temperatura olio : Indica la temperatura dell'olio motore in gradi centigradi (°C) o Fahrenheit (°F).

Engine Boost (Sovralimentazione motore) : Visualizza la pressione del collettore del motore rispetto alla pressione dell'aria ambientale. Visualizzerà la pressione di sovralimentazione generata dal sistema di turbocompressione.

Temperatura del liquido del cambio : Indica la temperatura del liquido del cambio automatico in gradi Celsius (°C) o in gradi Fahrenheit (°F).

Info Page Options (Opzioni pagina Info) : Scorrere per scegliere quali pagine di informazioni compaiono sul DIC. Premere la rotella per selezionare o deselezionare.

Pagina vuota : Consente di non visualizzare informazioni nelle zone riservate ai display informativi sul quadro strumenti.

Head-Up Display (HUD)

⚠ Avvertenza

Se l'immagine HUD è troppo brillante, o troppo alta nel campo di visualizzazione, potreste avere bisogno di più tempo per vedere ciò che è necessario quando fuori è buio. Verificare che l'immagine HUD non sia troppo luminosa e che essa si trovi nella parte bassa del proprio campo visivo.

Per veicoli dotati di HUD, alcune informazioni relative al funzionamento del veicolo sono proiettate sul parabrezza. L'immagine è proiettata tramite la lente dell'HUD nella parte superiore del cruscotto. Le informazioni appaiono come immagine focalizzata verso la parte anteriore del veicolo.

Attenzione

Se cercate di usare l'immagine HUD come ausilio di parcheggio, potreste malgiudicare la distanza e

(Continuazione)

Attenzione (Continuazione)

danneggiare il veicolo. Non usate l'immagine HUD come ausilio al parcheggio.

In alcuni veicoli, le informazioni HUD possono essere visualizzate in varie lingue. La lettura del tachimetro e di altri valori numerici può essere visualizzata in unità di misura metrica o inglese.

La scelta della lingua viene modificata attraverso la radio e le unità di misura sono modificate attraverso il quadro strumenti. Vedere *Impostazioni* ⇨ *193* e "Opzioni" a *Quadro strumenti* ⇨ *111*.

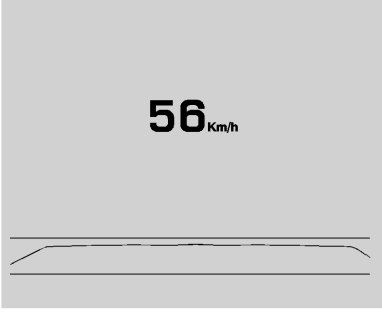

Display HUD sul parabrezza

L'HUD potrebbe mostrare alcune delle seguenti informazioni sul veicolo e messaggi o allarmi del veicolo:

- Velocità
- Audio
- Telefono
- Navigazione
- Prestazioni
- Caratteristiche assistenza al conducente
- Messaggi del veicolo

Alcuni messaggi o allarmi del veicolo mostrati nell'HUD possono essere eliminati tramite i comandi al volante. Vedere *Messaggi del veicolo* ⇨ *136*.

Alcune informazioni mostrate possono non essere disponibili in questo veicolo nel caso non sia dotato di tali funzioni.

Il comando HUD è sulla sinistra del volante.

Per regolare l'immagine dell'HUD:

1. Regolare il sedile del conducente.
2. Avviare il motore.
3. Utilizzare le seguenti impostazioni per regolare l'HUD.

HUD **:** Premere o sollevare verso il centro l'immagine dell'HUD. L'immagine HUD può essere solo regolata su e giù e non lateralmente.

INFO **:** Premere per selezionare la vista del display. A ciascuna pressione varierà la visualizzazione del display.

±☼ **:** Sollevare e tenere premuto per una maggiore luminosità. Premere e tenere premuto per attenuare il display. Continuare a tenere premuto per spegnere il display.

L'immagine HUD si oscurerà e illuminerà automaticamente per compensare l'illuminazione esterna. Tuttavia, è possibile regolare il comando della luminosità dell'HUD secondo le proprie esigenze.

L'immagine HUD può illuminarsi temporaneamente in base all'angolo e alla posizione della luce del sole sul display HUD. Questo è normale.

Gli occhiali da sole polarizzati possono rendere difficoltosa la visione dell'immagine HUD.

Opzione di rotazione del Head-Up Display (HUD)

Questa funzione permette di regolare l'angolo dell'immagine dell'HUD.

Premere la rotella mentre Adjust Rotation (Regola rotazione) è evidenziato per accedere alla Adjust Mode (modalità regolazione). Scorrere per regolare l'angolo del display HUD. Premere la rotella per confermare e salvare le impostazioni. Questa funzione potrebbe essere disponibile solo in P (Parcheggio). Vedere *Quadro strumenti* ⇨ *111*.

Viste HUD

Sono disponibili quattro viste nell'HUD. Alcune informazioni sul veicolo e messaggi o allarmi del veicolo possono essere visualizzati in qualsiasi vista.

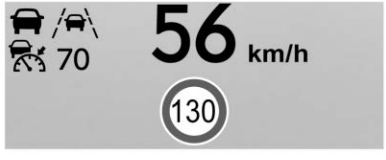

Vista velocità : Questo visualizza la velocità digitalmente nell'unità di misura metrica o inglese, il limite di velocità e gli indicatori come quello per il veicolo che precede, l'ausilio al mantenimento di corsia/scostamento dalla corsia e il Cruise control adattivo e permette di impostare la velocità. Alcune informazioni compaiono solo sui veicoli dotati di queste funzioni e con tali funzioni attive.

Il segnale del limite di velocità può essere disabilitato dalle impostazioni dell'HUD in Opzioni nel menu del quadro strumenti. Vedere *Quadro strumenti* ⇨ *111*.

Vista audio/telefono : Questo visualizza la velocità digitale, gli indicatori dalla vista velocità insieme alle informazioni si audio e telefono. Saranno visualizzate la stazione radio attuale, il tipo di riproduttore e le chiamate in arrivo.

Tutte le viste HUD possono visualizzare brevemente informazioni audio quando sono usati i comandi al volante per regolare le impostazioni audio che appaiono sul cruscotto.

Le telefonate in arrivo che appaiono sul cruscotto possono anche essere visualizzate in qualsiasi vista HUD.

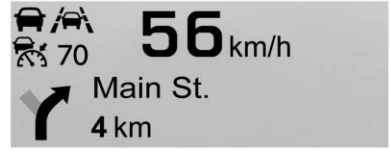

Vista navigazione : Questo visualizza la velocità digitale, gli indicatori dalla vista velocità insieme con le informazioni della navigazione passo-passo in alcuni veicoli. Quando l'itinerario di navigazione non è attivo è visualizzata la bussola.

Gli avvisi navigazione passo-passo mostrati sul cruscotto possono anche essere visualizzati in qualsiasi vista HUD.

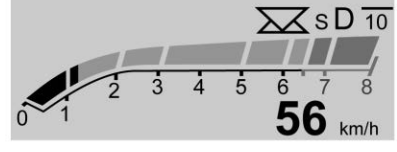

Vista prestazioni : Questo visualizza la velocità digitale, gli indicatori dalla vista velocità insieme con la lettura del regime motore, le posizioni della trasmissione e l'indicatore del cambio di marcia (se in dotazione).

Cura del display HUD

Pulire l'interno del parabrezza per rimuovere lo sporco o la pellicola che potrebbero ridurre la nitidezza o la chiarezza dell'immagine HUD.

Pulire l'obiettivo dell'HUD con un panno morbido e del detergente per vetri. Strofinare delicatamente l'obiettivo, quindi asciugarlo.

Risoluzione dei problemi dell'HUD

Se non è possibile visualizzare l'immagine HUD quando l'accensione è inserita, controllare che:

- Le lenti HUD non risultino coperte.
- Le impostazioni della luminosità dell'HUD non risultino troppo offuscate o troppo luminose.
- L'HUD sia stato regolato all'altezza corretta.
- Non siano indossati occhiali da sole con lenti polarizzate.
- Il parabrezza e l'obiettivo dell'HUD siano puliti.

Se l'immagine HUD non è corretta, contattate il vostro rivenditore.

Il parabrezza è parte del sistema HUD. Vedere *Sostituzione parabrezza* ⇨ *351*.

Messaggi del veicolo

I messaggi visualizzati sul Driver Information Center (DIC) indicano lo stato del veicolo o eventuali azioni che è necessario eseguire per correggere eventuali problematiche. Possono essere visualizzati più messaggi uno dopo l'altro.

È possibile confermare la ricezione e cancellare i messaggi che non richiedono un intervento immediato premendo la rotella I messaggi che richiedono intervento immediato potranno essere cancellati solo dopo che l'intervento ha avuto luogo.

Tutti i messaggi sono da prendere seriamente in considerazione. La loro cancellazione non risolverà il problema.

Se appare un messaggio di MANUTENZIONE, consultare il proprio concessionario.

Seguire le istruzioni indicate nei messaggi. Il sistema visualizza messaggi riguardanti i seguenti temi:

- Messaggi di manutenzione
- Livello dei liquidi
- Sicurezza del veicolo
- Freni
- Sterzo
- Sistemi di stabilizzazione
- Sistemi di assistenza al conducente
- Controllo automatico della velocità di crociera
- Illuminazione e sostituzione di lampadine
- Sistemi tergi e di lavaggio
- Portiere e finestrini
- Cinture di sicurezza
- Sistemi airbag
- Motore e cambio
- Pressione pneumatici
- Batteria

Messaggi potenza motore

ALIMENTAZIONE MOTORE RIDOTTA

Questo messaggio viene visualizzato in caso di diminuzione della potenza di propulsone. Una riduzione nella potenza di propulsione del motore può limitare la capacità di accelerazione del veicolo. Se il messaggio viene visualizzato, ma non si osserva alcuna riduzione delle prestazioni, proseguire a destinazione. In certe condizioni è possibile che si abbia una riduzione delle prestazioni in occasione dell'uso successivo della macchina. Quando si visualizza questo messaggio, è possibile guidare il veicolo, ma accelerazione e velocità massime potrebbero risultare ridotte. Ogni qualvolta il messaggio rimane visualizzato o appare ripetutamente, contattare il concessionario il prima possibile per effettuare la manutenzione.

In determinare condizioni operative la propulsione sarà disabilitata. Provare a riavviare dopo che l'accensione è rimasta disinserita per 30 secondi.

Messaggi velocità veicolo

SPEED LIMITED TO XXX KM/H (MPH) (VELOCITÀ LIMITATA A XXX KM/H (MPH))

Questo messaggio mostra che la velocità del veicolo è stata limitata alla velocità visualizzata. La limitazione della velocità è una protezione per vari sistemi del veicolo e di propulsione, come la lubrificazione, sistemi termici, freni, sospensioni o pneumatici.

Personalizzazione del veicolo

Le seguenti sono tutte funzioni possibili di personalizzazione del veicolo. In base al veicolo, alcune potrebbero non essere disponibili.

Per sistema, app, caratteristiche personali e funzioni, vedere *Impostazioni ⇨ 193*.

Per accedere al menu di personalizzazione del veicolo:

1. Sfiorare l'icona Impostazioni nella Home Page del display Infotainment.
2. Sfiorare Veicolo per visualizzare un elenco di opzioni disponibili.
3. Sfiorare per selezionare l'impostazione della funzione desiderata.
4. Sfiorare ◯ o | per disattivare o attivare una funzione.
5. Sfiorare ✕ per spostarsi al livello superiore del menu Impostazioni.

Il menu potrebbe contenere quanto segue:

Promemoria sedile posteriore

Fa attivare un cicalino e un messaggio quando viene aperta la portiera posteriore prima o durante il funzionamento del veicolo.

Toccare Non attivo o Attivo.

Clima e qualità dell'aria

Sfiorare e potrebbe comparire quanto segue:

- Velocità ventola automatica
- Raffreddamento automatico sedili

- Riscaldamento automatico sedili
- Sbrinamento automatico
- Sbrinamento posteriore automatico
- Ionizer

Velocità ventola automatica

Questa impostazione specifica la quantità di aria che passa quando la ventola di comando del climatizzazione è in posizione di ventola automatica.

Sfiorare Bassa, Media o Alta.

Raffreddamento automatico sedili

Questa impostazione attiva e regola automaticamente i sedili ventilati quando la temperatura dell'abitacolo è calda. Vedere *Sedili anteriori ventilati e riscaldati* ⇨ *51*.

Sfiorare Off (spento) o On (acceso).

Riscaldamento automatico sedili

Questa impostazione attiva e regola automaticamente i sedili riscaldati quando la temperatura dell'abitacolo è fredda. I sedili autoriscaldanti possono essere disattivati utilizzando i relativi pulsanti sulla parte centrale della plancia. Vedere *Sedili anteriori ventilati e riscaldati* ⇨ *51*.

Sfiorare Off (spento) o On (acceso).

Sbrinamento automatico

Questa impostazione attiva automaticamente la funzione di disappannamento anteriore all'avviamento del motore.

Sfiorare Off (spento) o On (acceso).

Sbrinamento posteriore automatico

Questa impostazione attiva automaticamente la funzione di disappannamento posteriore all'avviamento del motore.

Sfiorare Off (spento) o On (acceso).

Ionizer

Se in dotazione e accesa, questa funzione aiuta a pulire l'aria dell'abitacolo e rimuovere contaminanti quali polline, odori e polvere. Vedere *Sistema di climatizzazione automatico duale* ⇨ *207*.

Toccare Non attivo o Attivo.

Sistemi collisione / rilevamento

Sfiorare e potrebbe comparire quanto segue:

- Tipo di avviso
- Sistema collisione frontale
- Rilevamento pedone anteriore
- Rilevamento posteriore dei pedoni
- Notifica partenza regolatore adattivo
- Avviso cambio di corsia
- Avviso di traffico posteriore

Tipo di avviso

Questa impostazione specifica il tipo di risposta fornita dal veicolo, ossia un bip o una vibrazione del sedile, quando sussiste il rischio di urtare contro un oggetto.

Toccare Segnali acustici o Avviso sicurezza sedile.

Sistema collisione frontale

Questa impostazione può avvertire di un possibile scontro con un veicolo che precede e può inserire i freni per aiutare a limitare la gravità dell'incidente.

Sfiorare Disattiva, Avviso o Avvisa e frena.

Rilevamento pedone anteriore

Questa funzione può aiutare a evitare o ridurre i danni causati da urti frontali in prossimità di pedoni.

Vedere *Front Pedestrian Braking System (FBP - Impianto frenante pedoni davanti al veicolo)* ⇨ *290*.

Selezionare Disattiva, Avviso o Avvisa e frena.

Rilevamento posteriore dei pedoni

Questa impostazione specifica se verranno visualizzati avvisi quando il veicolo rileva i pedoni dietro al veicolo, quando in R (retromarcia). Vedere *Avviso pedoni posteriore* ⇨ *284*.

Toccare Disattiva o Avvisa.

Notifica partenza regolatore adattivo

Questa impostazione determina la comparsa o meno di un avvertimento quando il Cruise control adattivo arresterà completamente il veicolo e il veicolo di fronte ricomincia a muoversi. Vedere *Controllo velocità di crociera regolabile (Avanzato)* ⇨ *262*.

Sfiorare Off (spento) o On (acceso).

Avviso cambio di corsia

Questa impostazione specifica se visualizzare o meno un avviso sullo specchietto esterno che permette di evitare di scontrarsi con un veicolo che viaggia nel punto cieco o che si avvicina rapidamente al punto cieco, durante un cambio di corsia. Vedere *Allarme di cambio corsia (LCA)* ⇨ *293*.

Quando Avviso cambio corsia è disabilitato, anche l'avviso per la zona cieca laterale è disabilitato.

Sfiorare Off (spento) o On (acceso).

Avviso di traffico posteriore

Questa impostazione specifica se visualizzare o meno un avviso quando il veicolo rileva la presenza di un mezzo in avvicinamento da dietro, innestando la R (Retromarcia). Vedere *Sistema di allarme traffico trasversale (RCTA)* ⇨ *285*.

Sfiorare Off (spento) o On (acceso).

Comfort e praticità

Sfiorare e potrebbe comparire quanto segue:

- Volume segnale acustico
- Hands Free Liftgate/Trunk Control (Comando portellone posteriore/ portabagagli senza mani)
- Specchietto inclinato in retromarcia
- Chiusura specchietti a distanza
- Tergicistralli con sensore pioggia
- Tergicristalli automatici in retromarcia

Volume segnale acustico

Questa impostazione determina il livello del volume del segnale acustico.

Sfiorare questi comandi sul display Infotainment per regolare il volume.

Hands Free Liftgate/Trunk Control (Comando portellone posteriore/ portabagagli senza mani)

Il portellone posteriore potrebbe essere azionato dando un calcio sotto l'angolo sinistro del paraurti posteriore. Vedere *Portellone singolo* ⇨ *21*.

Selezionare Off, On-Open (On-Apri) e Close (chiudi) o solo On-Open.

Specchietto inclinato in retromarcia

Quando azionato, gli specchietti esterni lato conducente, lato passeggero,o lato conducente e passeggero, si inclineranno verso il basso quando il cambio del veicolo viene portato in R (retromarcia), per migliorare la visibilità del terreno vicino alle ruote posteriori. Potrebbero spostarsi dalla loro posizione inclinata quando viene disinserita la R (retromarcia) o il veicolo viene spento. Vedere *Specchietti inclinabili in retromarcia* ⇨ *34*.

Sfiorare Disattiva, Attivo – Conducente e passeggero, Attivo – Conducente o Attivo – Passeggero.

Chiusura specchietti a distanza

Quando azionato, gli specchietti esterni si chiuderanno e apriranno automaticamente quando il pulsante 🔒 o 🔓 del telecomando d'ingresso senza chiave (RKE) viene mantenuto premuto. Vedere *Specchietti pieghevoli* ⇨ *33*.

Toccare Non attivo o Attivo.

Tergicistralli con sensore pioggia

Questa impostazione attiva automaticamente il tergicristalli quando viene rilevata umidità e l'interruttore del tergicristalli è in modalità intermittente.

Toccare Disabilitati o Abilitati.

Tergicristalli automatici in retromarcia

Quando attivo e con tergicristallo frontale in funzione, il tergilunotto si attiverà automaticamente appena il cambio passa in posizione R (Retromarcia).

Selezionare Non attivo o Attivo.

Illuminazione

Sfiorare e potrebbe comparire quanto segue:

- Luci individuazione veicolo
- Luci in uscita

Luci individuazione veicolo

Questa funzione fa lampeggiare i fari del veicolo quando si preme 🔓 sul telecomando per l'accesso senza chiave da remoto (RKE).

Sfiorare Off (spento) o On (acceso).

Luci in uscita

Questa impostazione specifica per quanto tempo i fari devono rimanere accesi dopo aver spento il motore ed essere scesi dal veicolo.

Sfiorare Disattiva, 30 secondi, 60 secondi o 120 secondi.

Modalità blocco portiere

Sfiorare e potrebbe comparire quanto segue:

- Anti-chiusura con porta aperta
- Blocco portiere automatico
- Blocco portiere ritardato

Anti-chiusura con porta aperta

Questa impostazione evita che la portiera del conducente si blocchi aprendo una portiera. Se questa

impostazione è attivata, il menu Delayed Door Lock (Blocco portiere ritardato) non sarà disponibile.

Sfiorare Off (spento) o On (acceso).

Blocco portiere automatico

Quando è inserita questa funzione, tutte le portiere si bloccheranno automaticamente quando il cambio viene spostato da P (Parcheggio). Le portiere si sbloccheranno automaticamente quando la leva del cambio viene portata su P (Parcheggio).

Toccare Non attivo o Attivo.

Blocco portiere ritardato

Questa impostazione ritarda il bloccaggio delle portiere del veicolo.

Sfiorare Off (spento) o On (acceso).

Blocco, sblocco e avviamento a distanza

Sfiorare e potrebbe comparire quanto segue:

- Feedback luminoso sblocco a distanza
- Feedback blocco a distanza
- Sblocco portiere a distanza
- Avvio raffredd. autom. sedili a distanza
- Avvio riscald. autom. sedili a distanza
- Azionamento finestrini a distanza
- Sblocco portiere passivo
- Chiusura porte automatica
- Avviso telecomando lasciato nel veicolo

Feedback luminoso sblocco a distanza

Questa impostazione fa lampeggiare le luci esterne sbloccando il veicolo con il telecomando RKE.

Toccare Disattiva o Luci lampeggianti.

Feedback blocco a distanza

Questa impostazione specifica il tipo di risposta del veicolo al bloccaggio con il telecomando RKE.

Sfiorare Disattiva, Luci e avvisat. acustico, Solo luci o Solo avvisatore acustico.

Sblocco portiere a distanza

Questa impostazione specifica se tutte le portiere oppure la sola lato guida, si sbloccano premendo 🔓 sul telecomando RKE.

Toccare Tutte le portiere o Portiera conducente.

Avvio raffredd. autom. sedili a distanza

Questa impostazione attiva automaticamente i sedili ventilati quando si utilizza la funzione di avviamento remoto quando fa caldo. Vedere *Sedili anteriori ventilati e riscaldati* ⇨ *51* e *Avviamento motore a distanza* ⇨ *14*.

Toccare Non attivo o Attivo.

Avvio riscald. autom. sedili a distanza

Questa impostazione attiva automaticamente i sedili riscaldati quando si utilizza la funzione di avviamento remoto quando fa freddo. Vedere *Sedili anteriori ventilati e riscaldati* ⇨ *51* e *Avviamento motore a distanza* ⇨ *14*.

Toccare Non attivo o Attivo.

Azionamento finestrini a distanza

Se presente, questa funzione permette il comando a distanza di tutti i finestrini dal telecomando RKE. Vedere *Funzionamento del sistema di ingresso senza chiave (RKE)* ⇨ *7*.

Sfiorare Off (spento) o On (acceso).

Sblocco portiere passivo

Questa impostazione specifica quali portiere si sbloccano utilizzando il pulsante sulla maniglia lato guida per sbloccare il veicolo.

Sfiorare Disattiva, Tutte le portiere o Solo portiera conduc..

Chiusura porte automatica

Questa impostazione specifica se il veicolo si bloccherà automaticamente o se si bloccherà e fornirà un avviso dopo la chiusura di tutte le portiere e l'allontanamento da esso con il telecomando RKE. Vedere *Funzionamento del sistema di ingresso senza chiave (RKE)* ⇨ *7*.

Sfiorare Disattiva, Att. con avvisat. acustico o Attiva.

Avviso telecomando lasciato nel veicolo

Questa funzione fa suonare un cicalino quando il telecomando RKE viene lasciato nel veicolo. Questo menu abilita anche l'avviso Remote No Longer in Vehicle Alert (avviso di telecomando non più presente nel veicolo).

Sfiorare Off (spento) o On (acceso).

Posizione sedili

Sfiorare e potrebbe comparire quanto segue:

- Memoria ingresso sedili
- Memoria uscita sedili

Memoria ingresso sedili

Questa funzione richiama automaticamente le posizioni dei pulsanti 1 o 2 memorizzate in precedenza quando l'accensione viene portata da off a on o ACC/ACCESSORY. Vedere *Sedili con memoria* ⇨ *48*.

Sfiorare Off (spento) o On (acceso).

Memoria uscita sedili

Questa funzione richiama automaticamente le posizioni del pulsante di uscita memorizzate in precedenza quando l'accensione viene portata da on o ACC/ACCESSORY su off, se la portiera del conducente è aperta o in apertura. Vedere *Sedili con memoria* ⇨ *48*.

Sfiorare Off (spento) o On (acceso).

Modalità Valet

Questo bloccherà il sistema Infotainment e i comandi al volante. Potrebbe anche limitare l'accesso ai vani portaoggetti del veicolo, se presente.

Per abilitare la modalità Valet:

1. Inserire un codice a quattro cifre sul tastierino.
2. Sfiorare "Invio" per passare alla schermata di conferma.
3. Reimmettere il codice a quattro cifre.

Sfiorare Blocca o "Sblocca" per bloccare o sbloccare il sistema. Toccare Back per tornare al menu precedente.

Illuminazione

Luci esterne

Comandi delle luci esterne 143
Segnalazione luci esterne accese 144
Commutatore abbaglianti/ anabbaglianti 145
Avvisatore ottico 145
Luci di marcia diurne (DRL) 145
Impianto fari automatico 145
Lampeggiatori di emergenza 146
Indicatori di direzione 146
Fendinebbia 147
Indicatori di direzione 147

Illuminazione interna

Comando di illuminazione del cruscotto 147
Luci di cortesia 148
Plafoniere 148
Luci di lettura 148

Funzioni d'illuminazione

Illuminazione in entrata 149
Luci di uscita 149
Funzione salvabatteria 149
Funzione salvabatteria per l'illuminazione esterna 149

Luci esterne

Comandi delle luci esterne

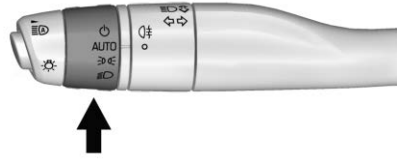

Il comando per le luci esterne si trova sulla leva degli indicatori di direzione.

Ruotare il dispositivo di comando nelle seguenti posizioni:

⏻ **:** Spegnere le luci esterne. La manopola ritorna nella posizione AUTO dopo essere stata rilasciata. Ruotare di nuovo su ⏻ per riattivare la modalità AUTO.

AUTO : Accende e spegne automaticamente le luci esterne, in base all'illuminazione esterna.

: Accende le luci di parcheggio comprese tutte le luci tranne i fari.

: Accende i fari insieme alle luci di parcheggio e alle luci del quadro strumenti.

Sistema IntelliBeam

Se presente, questo sistema accende e spegne gli abbaglianti del veicolo in base alle condizioni del traffico circostante.

Il sistema accende gli abbaglianti quando è sufficientemente buio e non è presente traffico.

Questa spia si accende sul quadro strumenti quando è abilitato il sistema IntelliBeam.

Accensione e abilitazione di IntelliBeam

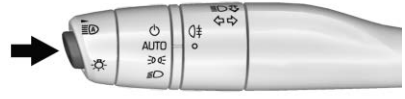

Per abilitare il sistema IntelliBeam, premere il pulsante sull'estremità della leva degli indicatori di direzione quando l'interruttore dei fari è in posizione AUTO o ≡D.

Guida con IntelliBeam

Il sistema attiva gli abbaglianti solo quando si guida a una velocità superiore ai 40 km/h (25 mph).

La spia blu di accensione degli abbaglianti appare nel quadro strumenti quando gli abbaglianti sono accesi.

È presente un sensore vicino alla parte centrale superiore del parabrezza, che comanda il sistema automaticamente. Tenere quest'area del parabrezza libera ostruzioni per consentire al sistema di fornire le migliori prestazioni.

Gli abbaglianti rimangono accesi quando gestiti dal comando automatico, finché non interviene uno dei seguenti eventi:

- Il sistema rileva i fari di un veicolo in avvicinamento.
- Il sistema rileva le luci posteriori di un veicolo che precede.
- L'illuminazione esterna è di livello sufficiente da non richiedere l'uso di abbaglianti.
- La velocità del veicolo scende al di sotto di 20 km/h (12 mph).
- Il sistema IntelliBeam si disabilita mediante il pulsante sulla leva degli indicatori di direzione. Se questo accade, premere il pulsante all'estremità della leva dell'indicatore di direzione quando l'interruttore dei fari è in posizione AUTO o ≡D per riattivare il sistema IntelliBeam. Si accenderà la spia sul quadro strumenti per indicare che IntelliBeam è riattivato.

Gli abbaglianti potrebbero non spegnersi automaticamente se il sistema non è in grado rilevare luci di un altro veicolo, per una delle seguenti ragioni:

- Le lampadine dei fari dell'altro veicolo sono assenti, danneggiate, ostruite dalla vista, o per altra causa non rilevate.
- Le lampadine dei fari dell'altro veicolo sono coperte da sporco, neve e/o dallo spruzzo proveniente dal contatto con il manto stradale.
- Una o più lampadine dell'altro veicolo non sono rilevabili a causa di densi fumi di scarico, o per fumo, nebbia, neve, spruzzo dal manto stradale, o altro tipo di ostruzione dispersa nell'aria.
- Se il parabrezza del veicolo è sporco, crepato o ostruito da qualcosa che blocca la visuale del sensore di luminosità.
- Il veicolo è stato caricato in modo tale che la parte frontale punta leggermente in alto, variando così l'orientamento del sensore di luminosità che punta verso l'alto e non rileva fari e luci posteriori.
- Il veicolo sta percorrendo strade con curve o in collina.

In presenza di una delle condizioni precedenti, potrebbe essere necessario disattivare gli abbaglianti automatici.

Segnalazione luci esterne accese

Se la portiera del conducente viene aperta con a quadro spento e le luci esterne accese, suona un cicalino di allarme.

Commutatore abbaglianti/ anabbaglianti

: Per accendere gli abbaglianti, spingere in avanti la leva degli indicatori di direzione e rilasciarla. Per tornare agli anabbaglianti, premere di nuovo la leva o tirarla verso di sé e rilasciarla.

Questa spia si accende nel quadro strumenti quando gli abbaglianti sono accesi.

Avvisatore ottico

Per lampeggiare con gli abbaglianti, tirare la leva degli indicatori di direzione verso di sé e poi rilasciarla.

Luci di marcia diurne (DRL)

Il DRL aumenta la visibilità del veicolo durante il giorno nei confronti dei veicoli provenienti nel senso contrario di marcia.

Il DRL dedicato si attiverà quando sono soddisfatte tutte le condizioni seguenti:

- Il quadro è acceso.
- Il comando della luce esterna è in AUTO.
- Il sensore di luminosità determina se è giorno.

Quando le luci diurne sono accese, le luci posteriori e le altre luci non sono accese.

Le luci diurne si spengono quando il comando delle luci esterne viene posizionato in posizione PARK (parcheggio) o HEADLAMP (fari) o viene spento il quadro. Le luci diurne non si spengono in posizione OFF.

Impianto fari automatico

Quando il comando delle luci esterne viene impostato su AUTO e fuori è abbastanza buio, i fari si accendono automaticamente.

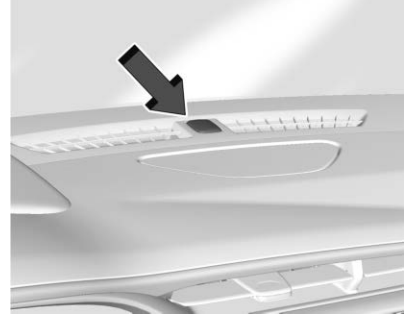

Un sensore di luce è ubicato sulla parte superiore del quadro strumenti. Non coprire il sensore.

Il sistema attiva i fari anche quando si guida in un garage o in galleria.

Se il motore del veicolo viene avviato in un garage buio, i fari si accendono immediatamente. Se il veicolo passa dall'oscurità del garage a una certa luminosità esterna, si ha un piccolo

ritardo prima che il sistema automatico dei fari passi in Daytime Running Lamps (DRL, Luci diurne). Durante questo intervallo di tempo, il quadro strumenti non è illuminato come al solito. Verificare che il comando di regolazione della luminosità del cruscotto sia regolata sulla massima luminosità. Vedere *Comando di illuminazione del cruscotto* ⇨ *147*.

Quando fuori è sufficientemente luminoso, i fari si spegneranno o potrebbero passare in modalità DRL.

Il sistema fari automatico si spegne quando il comando delle luci esterne viene posizionato su ⏻ o il quadro è spento.

Luci accese con tergicristalli

Se i tergicristalli del parabrezza vengono azionati con luce diurna e motore acceso e il comando delle luci esterne è in AUTO, i fari, le luci di parcheggio e altre luci esterne si accendono. Il tempo di transizione per l'accensione delle luci varia in base alla velocità del tergicristalli. Quando i tergicristalli non sono in funzione queste luci si spengono. Spostare il comando delle luci esterne su ⏻ o per disabilitare questa funzione.

Lampeggiatori di emergenza

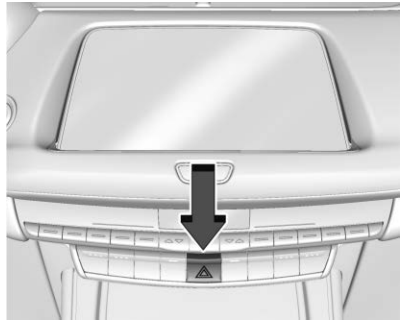

⚠ **:** Premere ⚠ per far lampeggiare gli indicatori di direzione anteriori e posteriori. Premere nuovamente il pulsante per spegnere i lampeggiatori.

I segnalatori di emergenza si accendono automaticamente in caso di innesco degli airbag.

Indicatori di direzione

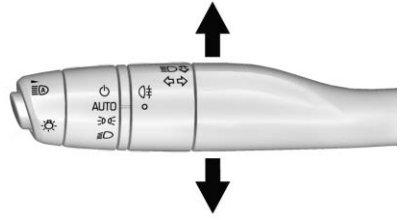

Sollevare o abbassare completamente la leva per segnalare una svolta.

Una freccia sul quadro strumenti lampeggia nella direzione di svolta o di cambio corsia.

Sollevare o abbassare la leva fino all'attivazione della freccia lampeggiante per segnalare un cambio di corsia. Tenere la leva in posizione fino al completamento del cambio di corsia. Se la leva viene premuta per pochi istanti quindi rilasciata, l'indicatore di direzione lampeggia tre volte.

Il segnale di svolta e di cambio corsia può essere spento manualmente spostando la leva indietro nella sua posizione originale.

Se dopo una svolta o un cambio di corsia la freccia lampeggia velocemente, o non si accende, è possibile che una lampadina degli indicatori di direzione sia bruciata.

Sostituire le eventuali lampadine bruciate. Se una lampadina non è bruciata, controllare il fusibile. Vedere *Fusibili e interruttori di circuito* ⇨ *356*.

Fendinebbia

Luci retronebbia

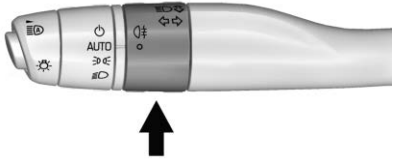

I retronebbia rendono la parte posteriore del veicolo più visibile in caso di nebbia.

: Per accendere o spegnere il retronebbia portare la ghiera presente sulla leva su e rilasciarla. La ghiera tornerà in posizione iniziale. Quando i fendinebbia sono attivati, si accende una spia nel quadro strumenti.

I retronebbia funzionano solo se le l'accensione, le luci di parcheggio o i fari sono accesi.

Alcune località hanno leggi che prevedono l'uso contemporaneo di proiettori e fendinebbia.

Utilizzare i retronebbia solo in presenza di nebbia o foschia perché il vostro veicolo sia visibile alle altre auto.

Indicatori di direzione

Se sono presenti le luci di svolta, queste si accendono automaticamente quando tutte le condizioni seguenti vengono soddisfatte:

- I fari anabbaglianti sono accesi.
- Gli indicatori di direzione sono attivati o la posizione del volante è su un angolo di svolta.
- La velocità del veicolo è inferiore a 40 km/h (25 mph).

Illuminazione interna

Comando di illuminazione del cruscotto

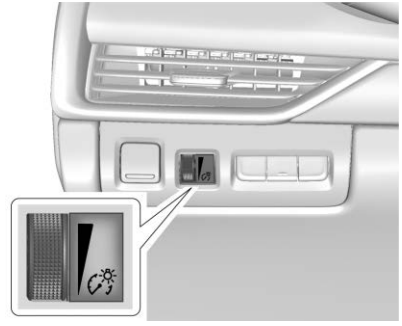

Questa funzione regola la luminosità di tutti i comandi illuminati.

: Ruotare la rotella verso l'alto o verso il basso per aumentare o diminuire la luminosità.

La rotellina funziona di notte o quando i fari o le luci di parcheggio sono azionati/e.

L'illuminazione dei display si regola automaticamente in base alla luce esterna. Il controllo delle luci del

quadro strumenti si imposterà al livello minimo a cui il display si regolerà automaticamente.

Luci di cortesia

Le luci di cortesia si accendono quando viene aperta una portiera qualsiasi, quando viene premuto 🔓 sul trasmettitore di ingresso senza chiave da remoto (RKE) o quando viene spento il quadro. Vedere *Plafoniere* ⇨ *148*.

Plafoniere

I comandi della luce della plafoniera si trovano nella consolle superiore.

Premere i seguenti pulsanti per:

SPENTO : Premere per disattivare le luci plafoniera quando viene aperta una portiera qualsiasi, premuto lo sblocco portiere sul telecomando o spento il quadro. Una spia sul pulsante si accenderà quando l'esclusione delle luci plafoniera è attivata. Premere di nuovo OFF per disattivare questa funzione e la spia si spegnerà. Le luci della plafoniera si accenderanno quando viene aperta una portiera qualsiasi, quando viene premuto lo sblocco delle portiere sul telecomando o quando viene spento il quadro.

ACCESO/SPENTO : Premere per accendere o spegnere le luci plafoniera manualmente.

Luci di lettura

Vi sono luci di lettura anteriori e posteriori nella console superiore e sopra le portiere dei passeggeri posteriori. Queste luci si accendono automaticamente quando viene aperta una portiera qualsiasi, quando viene premuto lo sblocco delle portiere sul telecomando o quando viene spento il quadro.

Per l'azionamento, l'accensione deve trovarsi in posizione ON o ACC/ACCESSORY oppure dev'essere attiva la modalità di mantenimento della corrente per gli accessori (RAP).

Per accendere o spegnere manualmente le luci di lettura:

Premere le lenti della lampada sulle luci di lettura anteriori.

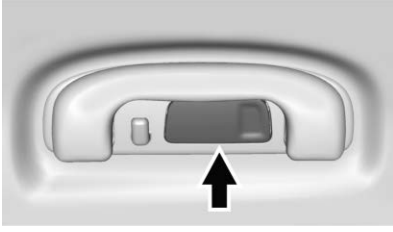

Premere le lenti della lampada sulla portiera del passeggero.

Funzioni d'illuminazione

Illuminazione in entrata

Le luci interne si accendono quando si preme 🔒 sul trasmettitore di ingresso senza chiave da remoto (RKE) o quando si apre una portiera e il comando luci plafoniera è in posizione DOOR.

Anche alcune luci esterne si accendono quando si preme 🔒 sul trasmettitore RKE o si apre una portiera. Gli anabbaglianti si accenderanno brevemente di notte o nelle aree a bassa illuminazione.

Tutte le luci si spegneranno gradualmente dopo circa 30 secondi.

L'illuminazione all'entrata può essere disabilitata manualmente chiudendo tutte le portiere, premendo 🔒 sul trasmettitore RKE o avviando il veicolo.

Questa funzione può essere modificata. Vedere “Vehicle Locator Lights” (Luci di avvicinamento) in *Personalizzazione del veicolo* ⇨ *137*.

Luci di uscita

Alcune luci esterne e interne si accenderanno quando la chiave venga rimossa dall'accensione.

Le luci esterne e le luci interne restano accese per un periodo di tempo impostato, quindi si spengono automaticamente. Se dotato di accesso senza chiave, le luci esterne si accendono automaticamente quando viene aperta la portiera del conducente dopo che l'accensione è stata disinserita.

Le luci interne si accendono quando viene spento il quadro.

Le luci esterne si spengono immediatamente portando il comando della luce esterna su OFF.

Questa funzione può essere modificata. Vedere *Personalizzazione del veicolo* ⇨ *137*.

Funzione salvabatteria

Questa funzione aiuta a impedire alla batteria di scaricarsi se le luci di cortesia interne o le luci di lettura vengono accidentalmente lasciate accese. Se una qualsiasi di queste luci viene lasciata accesa, si spegnerà automaticamente dopo 10 minuti, se il quadro è spento. Le luci non si riaccenderanno di nuovo finché non si verificherà una delle seguenti eventualità:

- il quadro viene spento
- le portiere vengono chiuse e poi riaperte.

Funzione salvabatteria per l'illuminazione esterna

Le luci esterne si spengono circa 10 minuti dopo aver portato l'accensione su OFF, se le luci di parcheggio o i fari

sono stati lasciati accesi manualmente. In questo modo la batteria non si scarica. Per riavviare il temporizzatore tarato sui 10 minuti, ruotare il comando luci esterne in posizione ⏻ e poi di nuovo in posizione ≣DO≢ o ≣D.

Per mantenere le luci accese per più di 10 minuti l'accensione deve essere inserita o in posizione ACC/ ACCESSORY.

Sistema Infotainment

Introduzione

Introduzione 151
Panoramica 152
Comandi al volante 154
Uso del sistema 155
Aggiornamenti software 158

Radio

Radio AM-FM 158
Radio Data System (RDS) 160
Ricezione radio 160
Antenna Multi-Banda 161

Sistemi di riproduzione audio

Evitare dispositivi multimediali non sicuri 161
Porta USB 161
Audio Bluetooth 165

Navigazione

Uso del sistema di navigazione 165
Mappe 169
Simboli di navigazione 170
Destinazione 171
GPS (Global Positioning System) 178
Posizionamento veicolo 178
Problemi di navigazione 179
Manutenzione al sistema di navigazione 179
Aggiornamenti sui dati delle mappe 180
Informazioni sulla copertura del database 180

Riconoscimento vocale

Riconoscimento vocale 180

Tel

Bluetooth (Panoramica) 186
Bluetooth (Accoppiamento e utilizzo di un telefono) 187
Apple CarPlay e Android Auto ... 192

Impostazioni

Impostazioni 193

Marchi e accordi di licenza

Marchi e accordi di licenza 200

Introduzione

Leggere il contenuto delle seguenti pagine per familiarizzare con le funzioni.

⚠ Avvertenza

Distogliere lo sguardo dalla strada per troppo tempo o troppo frequentemente durante l'utilizzo di una funzione Infotainment può essere causa d'incidente. Il conducente ed altre persone potrebbero subire lesioni o perfino morire. Non concentrarsi a lungo sulle funzioni del sistema Infotainment durante la guida. Limitare gli sguardi rivolti ai display del veicolo e concentrare l'attenzione sulla guida. Usare i comandi vocali ogni volta che è possibile.

Il sistema Infotainment ha funzioni integrate che mirano ad evitare distrazioni tramite la disattivazione di alcune funzioni durante la guida. Tali funzioni possono apparire in grigio quando non sono disponibili. Molte

funzioni del sistema Infotainment sono inoltre disponibili tramite il quadro strumenti e i comandi al volante.

Prima di mettersi alla guida:

- Familiarizzare con il funzionamento, i comandi della consolle centrale, i comandi al volante e il display Infotainment.
- Impostare l'audio preimpostando le emittenti preferite, impostando il tono e regolando gli altoparlanti.
- Impostare in anticipo i numeri dei telefoni in modo che possano essere chiamati semplicemente premendo un pulsante o dando un comando vocale.

Vedere *Guida distratta* ⇨ *215*.

Cancellazione attiva del rumore (ANC)

Se è equipaggiata, la ANC riduce il rumore del motore all'interno del veicolo. Perché la ANC funzioni correttamente, è necessario che il sistema audio installato in fabbrica, la radio, gli altoparlanti, l'amplificatore (se equipaggiato), il sistema a induzione e l'impianto di scarico funzionino correttamente. In caso di installazione di apparecchiatura aftermarket, il sistema deve essere disattivato dal proprio concessionario.

Panoramica

Sistema Infotainment

Il sistema Infotainment è gestito tramite il display Infotainment, i comandi nella consolle centrale, al volante e il riconoscimento vocale.

1. ⌂ (Home page) (pagina iniziale)
   - Premere per passare alla pagina iniziale. Vedere "Home Page" più avanti in questa sezione.

     Premere per uscire da Android Auto o Apple CarPlay Per tornare a Android Auto o Apple CarPlay, premere e tenere premuto Vedere *Apple CarPlay e Android Auto* ⇨ *192*.

Comandi Infotainment sulla Console con Navigazione mostrata, radio senza navigazione simile

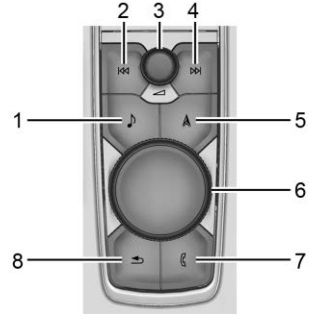

1. ♪ (Radio/AUX)
   - Premere per aprire la schermata "Ora in riproduzione".
2. ⏮ (Ricerca)
   - Radio: Premere e rilasciare per passare alla stazione o canale precedente. Premere e tenere premuto per la ricerca rapida della prima stazione o canale precedente con migliore ricezione. Vedere *Radio AM-FM* ⇨ *158*.
   - USB/Bluetooth: Premere per andare all'inizio del brano attuale o al brano precedente. Premere il pulsante senza rilasciarlo per andare indietro rapidamente all'interno di una traccia. Rilasciarlo per tornare alla velocità normale di riproduzione. Consultare *Porta USB* ⇨ *161* o *Audio Bluetooth* ⇨ *165*.
3. ◢ Manopola (accensione/volume)
   - Premere per accendere il sistema.
   - Premere e tenere premuto quando il sistema è attivo per accendere e visualizzare l'ora.
   - Premere per mettere/togliere la modalità silenziosa quando attivo.
   - Ruotare per abbassare o alzare il volume.
4. ⏭ (Ricerca)
   - Radio: Premere e rilasciare per passare alla stazione o canale successiva/o. Premere e tenere premuto per la ricerca rapida della prima stazione o canale con migliore ricezione.
   - USB/Bluetooth: Premere per passare alla traccia successiva. Premere il pulsante senza rilasciarlo per avanzare rapidamente all'interno di una traccia. Rilasciarlo per tornare alla velocità normale di riproduzione. Consultare *Porta USB* ⇨ *161* o *Audio Bluetooth* ⇨ *165*.
5. ⅄ (Navigazione) or ✆ (telefono)
   - Per i veicoli con navigatore, premere ⅄ per accedere al menu di navigazione. Per i veicoli senza navigatore, premere ✆ per accedere al menu del telefono.
6. Manopola principale
   - Ruotare per evidenziare una funzione. Premere per attivare la funzione evidenziata.
   - Muovere a destra/sinistra o su/giù per modificare l'area evidenziata sulla schermata del display.
7. ✆ (telefono) o ⌂ (Home Page)
   - Per i veicoli con navigatore, premere ✆ per accedere al menu del telefono. Per i veicoli senza navigatore, premere ⌂ per accedere alla Home Page. Vedere "Home Page" più avanti in questa sezione.
8. ↩ (Indietro)
   - Premere per tornare alla schermata precedente in un menu.

Home Page

Nella Home Page si ha accesso alle icone delle applicazioni del veicolo. Alcune applicazioni sono disabilitate quando il veicolo è in movimento.

Scorrere verso sinistra o destra il display per accedere alle pagine delle icone.

Gestione delle icone della Home Page (pagina iniziale)

1. Toccare e tenere premuta una qualsiasi icona della Home Page per entrare nella modalità di digitazione.
2. Continuare e tenere il dito premuto sull'icona trascinandola nella posizione desiderata.
3. Lasciare il dito per posizionare l'icona nel punto desiderato.
4. Per spostare un'applicazione in un'altra pagina, trascinare l'icona sul bordo del display verso la pagina desiderata.
5. Continuare a trascinare e spostare le icone delle applicazioni nelle posizioni desiderate.

Comandi al volante

I comandi al volante del sistema Infotainment si possono utilizzare per controllare la funzioni Infotainment visualizzate nel quadro strumenti.

Quando in modalità Posteggiatore, se presente, l'accesso alle funzioni Infotainment sono disabilitate. Vedere "Modalità posteggiatore" in *Personalizzazione del veicolo* ⇨ *137*.

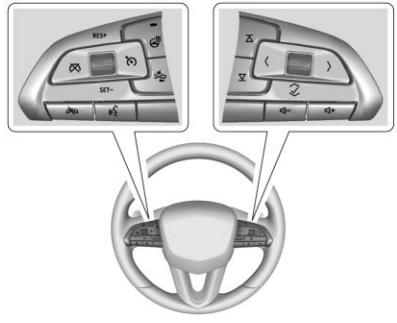

: Premere per rispondere ad una chiamata in arrivo o per avviare il riconoscimento vocale. Vedere *Bluetooth (Accoppiamento e utilizzo di un telefono)* ⇨ *187* o *Bluetooth (Panoramica)* ⇨ *186*.

: Premere per rifiutare una chiamata in arrivo o terminare una chiamata in corso. Premere per silenziare o ripristinare il sonoro del sistema Infotainment quando non si sta telefonando.

oppure : Premere per passare al preferito successivo o precedente quando si ascolti la radio. Premere per passare al brano successivo o precedente quando si ascolti una sorgente multimediale.

< oppure > : Premere per spostarsi tra i display interattivi nel quadro strumenti. Premere < per tornare al menu precedente.

∧ oppure ∨ : Usare la rotella per scorrere fino alla selezione precedente o successiva.

✓ : Premere la rotella per aprire un menu o selezionare una voce del menu. Premere e tenere premuto per reimpostare alcuni display.

+ o - : Premere per aumentare o diminuire il volume.

Uso del sistema

Audio

Toccare l'icona Audio per visualizzare la pagina della sorgente audio attiva. Esempi di fonti disponibili possono includere AM, FM, Miei Media, USB, AUX (se in dotazione) e Bluetooth.

Telefono

Toccare l'icona Telefono per visualizzare la pagina principale del telefono. Vedere *Bluetooth (Accoppiamento e utilizzo di un telefono)* ⇨ *187* o *Bluetooth (Panoramica)* ⇨ *186*.

Navigazione

Se presente, toccare l'icona Navigazione per visualizzare la mappa di navigazione. Vedere *Uso del sistema di navigazione* ⇨ *165*.

Hotspot Wi-Fi

Toccare l'icona Hotspot Wi-Fi per visualizzare le informazioni su Hotspot Wi-Fi. Vedere *Impostazioni* ⇨ *193*.

Utenti

Se presente, toccare l'icona Utenti per effettuare il login o creare un nuovo profilo utente e seguire le istruzioni che compaiono sullo schermo.

Solo quattro profili utente possono essere attivi contemporaneamente nel veicolo. Potrebbe essere necessario rimuovere un profilo dal menu prima di crearne uno nuovo o effettuare il login in un profilo esistente. Il login nel profilo rimosso può essere effettuato successivamente.

Impostazioni

Toccare l'icona Impostazioni per visualizzare il menu Impostazioni. Vedere *Impostazioni* ⇨ *193*.

Apple CarPlay

Toccare l'icona Apple CarPlay per attivare l'Apple CarPlay, se l'auto ne è equipaggiata, dopo aver connesso un dispositivo supportato. Vedere *Apple CarPlay e Android Auto* ⇨ *192*.

Android Auto

Toccare l'iconaAndroid Auto per attivare Android Auto, se l'auto ne è equipaggiata, dopo aver connesso un dispositivo supportato. Vedere *Apple CarPlay e Android Auto* ⇨ *192*.

Climatizzatore

Toccare l'icona Climatizzatore per visualizzare la pagina principale Climatizzatore. Vedere *Sistema di climatizzazione automatico duale* ⇨ *207*.

Telecamera

Se presente, toccare l'icona Telecamera per accedere a tale applicazione. Vedere *Sistema di visione panoramica* ⇨ *276*.

Riquadro di scelta rapida

Il menu di scelta rapida si trova a sinistra del display. Mostra l'applicazione Home e quattro altre applicazioni.

Funzioni del display Infotainment

Le funzioni del display Infotainment vengono visualizzate sul display quando disponibili. Quando una funzione non è disponibile, potrebbe apparire in grigio. Quando una funzione viene toccata, potrebbe essere evidenziata.

Feedback di vibrazione

Se in dotazione, Il feedback aptico è un impulso trasmesso toccando un'icona o un'opzione sul display oppure premendo i comandi sotto al display.

Azioni per il sistema Infotainment

Utilizzare i seguenti gesti con le dita per controllare il sistema Infotainment.

Touch/Tap

Touch/Tap (Tocco/colpetto con un dito) viene utilizzata/o per selezionare un'icona o un'opzione, attivare un'applicazione o cambiare la posizione all'interno di una mappa.

Toccare e tenere premuto

Toccare e tenere premuto può essere utilizzato per dare inizio ad una nuova azione, o per spostare o cancellare un'applicazione.

Trascinare

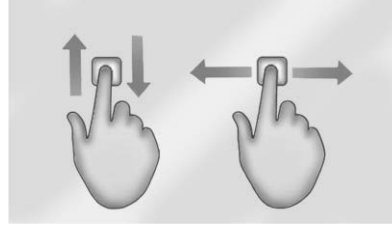

Il trascinamento viene utilizzato per spostare applicazioni sulla Home Page (pagina iniziale) o per avere una panoramica di una mappa. Per trascinare l'oggetto, trattenerlo e spostarlo lungo il display fino alla nuova posizione. Quest'azione può essere eseguita in alto, in basso, a destra o a sinistra. Questa funzione è disponibile solo a veicolo parcheggiato e non in movimento.

Spinta leggera

La spina leggera viene utilizzata per muovere oggetti per un breve tratto su una lista o una mappa. Per spingere leggermente, trattenere e muovere l'oggetto selezionato in alto o in basso in una nuova posizione.

Lanciare o far oscillare

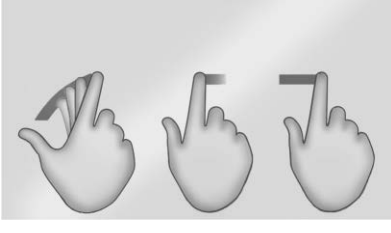

Il lancio o l'oscillazione vengono utilizzati per far scorrere un elenco, effettuare una panoramica della mappa o cambiare visualizzazione di pagina. Fare questo posizionando un dito sul display, poi muoverlo rapidamente in alto e in basso o a destra e sinistra.

Ingrandire

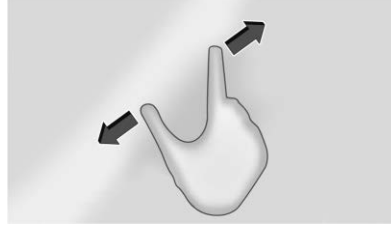

L'ingrandimento viene usato per ingrandire una mappa, certi immagini o una pagina web. Posizionare il dito e il pollice insieme sul display, poi distanziarli.

Pizzicare

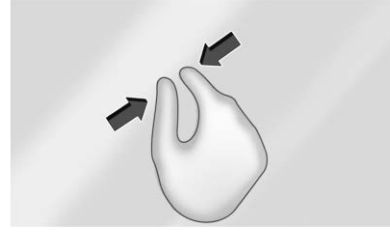

Il rimpicciolimento viene usato per rimpicciolire una mappa, certe immagini o una pagina web. Posizionare il dito e il pollice distanziati sul display, poi avvicinarli.

Pulizia delle superfici lucide e dei display informativi del veicolo e della radio

Utilizzare un panno in microfibra per pulire le superfici molto lucide o i display dei veicoli che ne sono dotati. Prima di pulire la superficie con il panno in microfibra, utilizzare una spazzola morbida per rimuovere lo sporco che potrebbe graffiare la superficie. Poi utilizzare il panno in microfibra strofinandolo leggermente. Non utilizzare mai detergenti per i

vetri o solventi. Lavare periodicamente a mano il panno in microfibra separatamente, utilizzando un sapone delicato. Non utilizzare sbiancanti o ammorbidenti. Risciacquare con cura e asciugare all'aria prima dell'uso successivo.

Aggiornamenti software

Aggiornamenti software Over-the Air

Se in dotazione, vedere "Aggiornamenti" in *Impostazioni* ⇨ *193* per i dettagli sugli aggiornamenti software.

Radio

Radio AM-FM

Ascolto della Radio

Premere ♪ sui comandi del cruscotto o sfiorare l'icona Audio sulla Home Page per visualizzare la pagina della sorgente audio attiva. Selezionare le tre sorgenti audio utilizzate più di recente, elencate sul lato sinistro del display. Selezione l'opzione Altro per visualizzare un elenco delle sorgenti audio disponibili. Esempi di fonti disponibili possono includere AM, FM, Miei Media, USB, AUX (se in dotazione) e Bluetooth.

Menu Audio nel Sistema Infotainment

Da una qualunque delle pagine principali delle sorgenti audio, toccare Audio per visualizzare quanto segue:

Equalizzatore : Toccare per regolare bassi, medi, alti e Surround (se in dotazione) usando le opzioni sul display Infotainment.

Balance : Toccare per regolare usando i comandi sul display Infotainment o dando colpetti con le dita/trascinando la linea guida.

Mod. audio (se presente)

- I sistemi Bose Centerpoint surround sound hanno quattro modalità audio tra cui:
  - Normale: Regola l'audio per fornire il miglior suono per tutte le posizioni di seduta.
  - Conducente: Regola l'audio per fornire il miglior suono per il conducente.
  - Posteriore: Regola l'audio per fornire il miglior suono per gli occupanti dei sedili posteriori.
  - Centerpoint: aziona la tecnologia Bose Centerpoint Surround. Questa impostazione crea un suono surround da quasi tutte le sorgenti audio: lettori MP3 e stereo esistenti. Per maggiori informazioni sulla tecnologia surround Bose Centerpoint, consultare il proprio concessionario.

Ricerca di un'emittente

Ricerca di una stazione

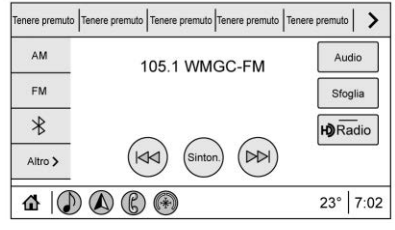

Da AM o FM premere ⏮ o ⏭ sui comandi della consolle per cercare la stazione precedente o successiva con migliore ricezione.

Sfogliare fra le stazioni

Toccare l'opzione Sfoglia per un elenco di tutte le stazioni disponibili. Per navigare su e giù fra le stazioni si deve far scorrere l'elenco. Toccare la stazione che si desidera ascoltare. Toccare ☆ per salvare la stazione fra le preferite.

Se disponibile, toccare Aggiorna elenco stazioni per aggiornare le stazioni attive nella propria area.

Sintonizzazione diretta

Accedere a Sintonizzazione diretta toccando l'opzione Sinton. sul display Infotainment per far apparire il tastierino. Navigare nelle frequenze usando le frecce di sinistra e destra sul display Sintonizzazione diretta. Sintonizzarsi direttamente su una stazione usando la tastiera. Quando viene inserita una nuova stazione, le informazioni su quella stazioni vengono visualizzate a destra. Queste informazioni si aggiorneranno con ogni nuova frequenza valida. Toccare ☆ per salvare la stazione fra le preferite.

Il tastierino disattiverà le voci che non corrispondono ad una frequenza valida posizionando automaticamente un punto decimale nel numero della frequenza.

Toccare (X) per cancellare un numero alla volta. Tenere il dito premuto su (X) per cancellare tutti i numeri.

Una stazione valida AM o FM verrà sintonizzata automaticamente sulla nuova frequenza, ma non chiuderà il display della Sintonizzazione diretta. Premere ↩ sui comandi del cruscotto, toccare l'icona Indietro, o ✕ sul display Infotainment per uscire da Sintonizzazione diretta.

Le frecce di sintonizzazione a destra del display di sintonizzazione diretta passeranno in rassegna l'elenco completo delle stazioni, una stazione per volta ad ogni tocco. Toccare e tenere premuto serve a scorrere rapidamente fra le stazioni.

Categorie FM

Dalle stazioni FM, toccare Categorie in cima al menu Sfoglia per accedere all'elenco delle categorie. L'elenco contiene nomi associati alle stazioni FM. Toccare il nome di una categoria per visualizzare un elenco di stazioni per tale categoria. Toccando una stazione dell'elenco la radio verrà sintonizzata su tale stazione.

Memorizzazione delle stazioni radio predefinite

I preferiti vengono memorizzati nell'area sul fondo del display.

AM e FM stazioni radio. : Premere e tenere premuta una preselezione per memorizzare la stazione corrente

come preferita. Toccare un preferito salvato per richiamare una stazione preferita.

Le stazioni radio preferite si possono salvare anche toccando ☆ in un elenco di stazioni. Tale stazione viene evidenziata per indicare che è stata salvata tra le preferite.

Il numero visualizzato di stazioni radio preferite viene regolato in modo predefinito automaticamente, ma può essere regolato manualmente in Impostazioni nella scheda Sistema in Preferiti, quindi Imposta numero di preferiti audio. Può essere regolata anche nelle Impostazioni, nella scheda App e quindi Imposta numero di preferiti audio.

Radio Data System (RDS)

Se in dotazione, le funzioni RDS sono disponibili soltanto con quelle stazioni FM che trasmettono informazioni RDS. Con il sistema RDS, la radio può:

- Raggruppamento delle stazioni per Categoria (cioè tipo di programma) come rock, jazz, classica, ecc.
- Visualizzare messaggi dalle stazioni radio.

Questo sistema riceve specifiche informazioni dalle stazioni e funziona solo se le informazioni sono disponibili. E' possibile che una stazione radio posa trasmettere informazioni errate che causano il malfunzionamento della radio. Se ciò dovesse accadere, contattare la stazione radio interessata.

Quando le informazioni vengono trasmesse da una stazione RDS, il nome della stazione o le iniziali vengono visualizzate sulla schermata audio. Potrebbe apparire anche un testo radio corrispondente alla trasmissione attualmente in corso.

Ricezione radio

Scollegare i dispositivi elettronici dalle prese di corrente per accessori se c'è interferenza o interferenza statica nella radio.

FM

I segnali FM hanno una portata da 16 a 65 km (da 10 a 40 miglia). Sebbene l'autoradio disponga di un circuito elettronico interno che riduce automaticamente le interferenze, è possibile che si verifichino delle interferenze dovute a disturbi elettrostatici, soprattutto in prossimità di edifici alti o in montagna, con conseguente irregolarità di ricezione del segnale.

AM

La portata della maggior parte delle stazioni AM è superiore rispetto alla portata delle stazioni FM, soprattutto di notte. A causa della portata maggiore è possibile che si verifichino interferenze tra le stazioni radio. I disturbi elettrostatici possono verificarsi anche in caso di temporale e in prossimità di linee elettriche. Se ciò dovesse accadere, diminuire il livello degli alti della radio.

Digital Audio Broadcasting (DAB)

Se in dotazione, Digital Audio Broadcasting (DAB) è un sistema di trasmissione universale che indica le stazioni per nome del programma radio sul display Infotainment. Il segnale DAB produce un volume costante e non subisce interferenze

dalle frequenze vicine. La qualità di ricezione del DAB migliora se il segnale è riflesso da ostacoli naturali o edifici. Se il segnale DAB non è chiaro, la ricezione viene interrotta completamente.

Uso del telefono cellulare

L'utilizzo di un telefono cellulare, come per l'effettuazione o la ricezione di chiamate, la carica o un cellulare semplicemente acceso potrebbe causare interferenza statica nella radio. Scollegare il telefono o spegnerlo se ciò accade.

Antenna Multi-Banda

L'antenna sul tetto è per il GPS (sistema di posizionamento globale). Per una ricezione senza disturbi, allontanare da eventuali impedimenti. Se il veicolo ha un tettuccio apribile aperto, potrebbe influire anch'esso sulla ricezione.

Sistemi di riproduzione audio

Evitare dispositivi multimediali non sicuri

Quando si utilizzano dispositivi multimediali quali schede SD, unità USB e dispositivi mobili, considerare la sorgente. Dispositivi multimediali non sicuri potrebbero contenere file che influiscono sul funzionamento e sulle prestazioni del sistema. Evitarne l'uso se il contenuto o l'origine non sono sicuri.

Porta USB

I file audio contenuti in un dispositivo USB possono essere ascoltati.

Il veicolo può essere dotato di porte USB nella consolle centrale. Tali porte servono per i dati e per la ricarica. Possono essere presenti anche due porte USB solo per la carica sul retro della consolle centrale.

Attenzione

Per evitare danni al veicolo, scollegare tutti gli accessori e tutti i relativi cavi dal veicolo quando non in uso. I cavi degli accessori lasciati collegati nel veicolo, scollegato con un dispositivo, potrebbero danneggiarsi o causare cortocircuiti se le estremità scollegate vengono in contatto con liquidi o altre fonti di elettricità come prese elettriche accessorie.

Riproduzione da un dispositivo USB

Un dispositivo di archiviazione di massa USB può essere collegato alla porta USB.

Le estensioni audio supportate da USB possono includere:

- MP3
- AAC
- OGG
- 3GP

Gracenote

Quando si collega un dispositivo USB, il servizio Gracenote crea tag vocali per la musica. I tag vocali consentono la riproduzione musicale attraverso il riconoscimento vocale di artisti e album con nomi e soprannomi difficili da pronunciare, se in dotazione.

Durante l'indicizzazione, le funzioni Infotainment potrebbero essere disponibili.

My Media Library (la mia libreria dei media)

La funzione Miei Media è disponibile solo quando è collegato più di un dispositivo indicizzato. Consente di accedere al contenuto di tutti i dispositivi multimediali indicizzati. La funzione Miei Media viene visualizzata come una sorgente audio disponibile nella pagina Sorgenti audio.

Lettore MP3 USB e dispositivi USB

I lettori MP3 USB e i dispositivi USB collegati devono essere conformi alle specifiche della classe di archiviazione di massa USB (USB MSC - Mass Storage Class).

Per riprodurre i contenuti memorizzati su un dispositivo USB:

1. Collegare la presa USB.
2. Toccare Audio dalla Home Page.
3. Toccare l'opzione Altro e poi il dispositivo USB.

Utilizzare quanto segue durante la riproduzione di una sorgente USB attiva:

▷ **:** Toccare per riprodurre la sorgente multimediale corrente.

II : Toccare per mettere in pausa la riproduzione della sorgente multimediale corrente.

⏮ **:**

- Toccare per andare all'inizio del brano attuale o al brano precedente.
- Toccare e tenere premuto per andare velocemente indietro. Rilasciarlo per tornare alla velocità normale di riproduzione. Il valore del tempo trascorso viene visualizzato.

⏭:

- Toccare per passare alla traccia successiva.
- Toccare e tenere premuto per andare avanti velocemente. Rilasciarlo per tornare alla velocità normale di riproduzione. Il valore del tempo trascorso viene visualizzato.

Shuffle : Toccare l'icona Casuale per riprodurre i brani musicali in ordine casuale.

Menu Audio USB

Vedere il “menu Audio nel Sistema Infotainment” in *Radio AM-FM ⇨ 158*.

Menu esplorazione USB

Quando viene visualizzato un elenco di brani, album, artisti o altri tipi di display multimediali, compaiono sul lato sinistro le frecce su e giù e A-Z. Selezionare A-Z per visualizzare un display che mostra tutte le lettere dell'alfabeto e selezionare la lettera sulla quale andare.

Toccare le frecce su e giù per muovere la lista su e giù.

Toccare Sfoglia e potrebbe apparire quanto segue:

Playlist:

1. Toccare per visualizzare playlist memorizzate sull'USB.
2. Toccare una playlist per visualizzare l'elenco dei brani in quella playlist.
3. Toccare un brano dall'elenco per iniziare la riproduzione.

Le estensioni supportate dalla playlist sono m3u e pls.

Artisti:

1. Toccare per visualizzare l'elenco degli artisti memorizzati sul dispositivo USB.
2. Toccare il nome di un artista per visualizzare l'elenco di tutti gli album di dell'artista.
3. Per selezionare un brano, toccare Tutti i brani o toccare un album, quindi toccare un brano dell'elenco.

Brani:

1. Toccare per visualizzare un elenco di tutti i brani sul dispositivo USB.
2. Per iniziare la riproduzione, toccare un brano dell'elenco.

Album:

1. Toccare per visualizzare gli album memorizzati sull'USB.
2. Toccare un album per visualizzare l'elenco di tutti i brani ad esso appartenenti.
3. Toccare un brano dall'elenco per iniziare la riproduzione.

Generi:

1. Toccare per visualizzare generi sull'USB.
2. Toccare un genere per visualizzare un elenco di artisti.
3. Toccare un artista per visualizzare gli album di quell'artista.
4. Toccare un album per visualizzare i brani di quell'album.
5. Toccare un brano per avviare la riproduzione.

Compositori:

1. Toccare per visualizzare i compositori sul dispositivo USB.
2. Toccare un Compositore per visualizzare un elenco degli album di quel compositore.
3. Toccare un album o All Songs (tutti i brani) per visualizzare un elenco di brani.
4. Toccare un brano dall'elenco per iniziare la riproduzione.

Cartelle:

1. Toccare per visualizzare le directory sull'USB.
2. Toccare una cartella per visualizzare un elenco di tutti i file.
3. Toccare un file dall'elenco per iniziare la riproduzione.

Podcast : Toccare per visualizzare i podcast sul dispositivo Apple collegato e ottenere un elenco delle puntate dei podcast.

Audiolibri:

1. Toccare per visualizzare gli audiolibri memorizzati sul dispositivo Apple.
2. Toccare un audiolibro per ottenere un elenco di capitoli.
3. Toccare il capitolo dall'elenco per iniziare la riproduzione.

File system e nomi

Sistemi file supportati da USB possono includere:

- FAT32
- NTFS
- HFS+

I brani, gli artisti, gli album e i generi sono presi dalle informazioni sui brani dei file e vengono visualizzati solo se presenti. La radio visualizza il nome del file come nome della traccia se le informazioni sul brano non sono disponibili.

Dispositivi Apple supportati

Per visualizzare i dispositivi supportati, consultare my.cadillac.com/learn.

Memorizzazione e richiamo dei preferiti dei media

Per memorizzare i contenuti multimediali preferiti, toccare Sfoglia per visualizzare un elenco di mezzi multimediali.

Toccare una delle seguenti opzioni Sfoglia per salvare un preferito:

Playlist : Toccare ☆ di fianco a qualsiasi playlist per memorizzare quella playlist tra le preferite. Toccare un preferito salvato per richiamare una playlist preferita. Il primo brano nell'elenco della playlist inizia ad essere riprodotto.

Artisti : Toccare ☆ di fianco a qualsiasi artista per memorizzare quell'artista tra i preferiti. Toccare un preferito salvato per richiamare un artista preferito. Il primo brano nell'elenco degli artisti inizia ad essere riprodotto.

Brani : Toccare ☆ di fianco a qualsiasi brano per memorizzare quel brano tra i preferiti. Toccare un preferito salvato per richiamare un brano preferito.

Album : Toccare ☆ di fianco a qualsiasi album per memorizzare quell'album tra i preferiti. Toccare un preferito salvato per richiamare un album preferito. Il primo brano nell'elenco degli album inizia ad essere riprodotto.

Generi : Toccare ☆ di fianco a qualsiasi genere per memorizzare quel genere tra i preferiti. Toccare un preferito salvato per richiamare un genere preferito. Il primo brano del genere inizia ad essere riprodotto.

Podcast : Toccare ☆ di fianco a qualsiasi podcast per memorizzare quel podcast tra i preferiti. Toccare un preferito salvato per richiamare un podcast preferito. Inizia la riproduzione del podcast.

Audiolibri : Toccare ☆ di fianco a qualsiasi audiolibro per memorizzare quell'audiolibro tra i preferiti. Toccare un preferito salvato per richiamare un audiolibro preferito. Il primo capitolo dell'audiolibro inizia ad essere riprodotto.

Riproduzione e silenziamento dei dispositivi multimediali

La riproduzione USB verrà messa in pausa se il sistema viene silenziato. Se il comando di silenziamento sul volante viene premuto di nuovo, la riproduzione riprenderà nuovamente.

Se la sorgente viene cambiata durante il silenziamento, la riproduzione riprende e l'audio viene ripristinato.

Audio Bluetooth

Se presente, la musica può essere riprodotta da un dispositivo Bluetooth accoppiato. Consultare *Bluetooth (Accoppiamento e utilizzo di un telefono)* ⇨ *187* o *Bluetooth (Panoramica)* ⇨ *186* per un aiuto nell'accoppiamento di un dispositivo.

Il volume e la selezione del brano possono essere comandati tramite i comandi dell'Infotainment. Se viene selezionato il Bluetooth e il volume è assente, controllarne le impostazioni sul dispositivo mobile.

La musica può essere fatta partire toccando Bluetooth dall'elenco fonti recenti a sinistra del display o toccando l'opzione Altro e poi il dispositivo Bluetooth.

Per riprodurre musiva via Bluetooth:

1. Accendere il dispositivo e accoppiare per collegare il dispositivo.
2. Una volta eseguito l'abbinamento, toccare Audio dalla Home Page e quindi Bluetooth dall'elenco fonti recenti a sinistra del display.

Menu audio Bluetooth

Vedere il “menu Audio nel Sistema Infotainment” in *Radio AM-FM* ⇨ *158*.

Gestire dispositivi Bluetooth

Dalla Home Page:

1. Toccare Audio.
2. Toccare Dispositivi per aggiungere o eliminare dispositivi.

Quando si utilizza la sorgente audio Bluetooth, è possibile che la radio non sia in grado di lanciare specifiche applicazioni sul vostro dispositivo. Quando ciò risulta sicuro, utilizzare il dispositivo per avviare la riproduzione audio.

Tutti i dispositivi lanciano l'audio in maniera diversa. Quando si seleziona audio Bluetooth come sorgente, la radio potrebbe apparire come in pausa sul display. Toccare ▶ per iniziare la riproduzione.

La funzionalità di esplorazione viene fornita se supportata dal dispositivo Bluetooth. Questo contenuto multimediale non rientrerà nella modalità sorgente Miei Media.

Alcuni smartphone supportano l'invio di informazioni sulla musica Bluetooth da visualizzare sulla radio. Quando la radio riceve queste informazioni, verifica se qualcuno sia disponibile per visualizzarlo. Per maggiori informazioni sulle funzioni supportate del Bluetooth, contattare il proprio concessionario.

Navigazione

Uso del sistema di navigazione

Se in dotazione, lanciare l'applicazione Nav toccando l'icona Nav nella Home Page o nel riquadro di scelta rapida, nella parte inferiore della schermata Infotainment.

Quando l'applicazione Nav viene lanciata per la prima volta, è disponibile una guida per l'uso. Per utilizzare la funzione si deve

confermare di aver letto e accettato i Termini e condizioni e l'informativa sulla Privacy. Se segnato in un profilo, viene anche suggerito di abilitare e confermare la Navigazione predittiva.

Navigazione predittiva (se in dotazione)

Se la Navigazione predittiva è disponibile e confermata, questa funzione apprende le preferenze ricordando dove è stato il veicolo. Usa lo storico delle località e della navigazione per personalizzare rotte e risultati.

La Navigazione predittiva può apprendere elementi quali:

- Personalizza le rotte sulla base dei percorsi preferiti.
- La ricerca di risultati che forniscono le migliori corrispondenze nella parte alta dell'elenco.
- Aggiornamento del contenuto mappe locali.

La Navigazione predittiva può anche essere attivata o disattivata successivamente toccando ··· (Opzioni). Quando in Opzioni, toccare Impostazioni per visualizzare le opzioni, poi Mappe e Impostazioni di navigazione, e infine toccare Navigazione predittiva. Vedere *Impostazioni* ⇨ *193*.

Visualizzazione della mappa di navigazione

Dopo aver aperto l'applicazione Nav per la prima volta, l'applicazione inizia sempre con la visualizzazione della mappa intera con la posizione corrente del veicolo. Quando il veicolo si arresta, appare la barra di ricerca lungo il bordo superiore della mappa di navigazione. Quando il veicolo è in movimento, l'icona 🔍 sostituisce la barra di ricerca per ampliare al massimo la visualizzazione della mappa.

Preferenze scheda destinazioni

Dall'applicazione Nav, impostare gli indirizzi di Casa e Ufficio, per consentire la navigazione con un solo tocco. Per impostare indirizzi di Casa e Ufficio, toccare ··· e selezionare Impostazioni, poi Mappe e Impostazioni di navigazione e poi scegliere le Preferenze scheda destinazioni, Mostra i miei luoghi sulla mappa dovrebbe essere attivo come impostazione predefinita. Selezionare e digitare gli indirizzi di Casa e Ufficio, poi salvarli.

Per chiudere il riquadro I miei luoghi, impostare su Off l'interruttore Visualizza i miei luoghi sulla mappa.

Se nel sistema del veicolo non è stato fatto il login in un profilo personalizzato, l'icona della posizione attuale utilizza un simbolo generico. Solo facendo il login in un profilo personalizzato viene visualizzata un'icona personalizzata come simbolo della posizione attuale. Vedere *Simboli di navigazione* ⇨ *170*.

Impostazioni mappe e navigazione

Toccare ··· nella visualizzazione mappa per mostrare le opzioni. Il display visualizza quanto segue:

- Direzione 3D, direzioni 2D, 2D Nord
- Mostra sulla mappa
- Traffico (disponibile con navigazione connessa)
- Impostazioni
- Modifica destinazione (se è stata impostata una rotta)
- Evita nella rotta (se è stata impostata una rotta)

Toccare Impostazioni per visualizzare le impostazioni di mappa e navigazione. Il display visualizza quanto segue:

- Destination Card Preferences (Preferenze scheda destinazioni) Vedere "Preferenze della scheda destinazioni" precedentemente in questa sezione.
- Preferenze mappa
- Preferenze per l'itinerario
- Navigazione a comando vocale
- Preferenze traffico
- Preferenze tipo carburante
- Preferenze di allerta
- Gestione cronologia
- Navigazione predittiva: Vedere “Navigazione predittiva” precedentemente descritto in questa sezione.
- Aggiornamento mappe
- Info su

Per uscire da un elenco, toccare il pulsante ✕ nell'angolo superiore destro per tornare alla visione della mappa principale.

Accertarsi di impostare le preferenze prima di impostare una destinazione e avviare la guida attiva.

Map Preferences (Preferenze mappe)

Toccare per scegliere fra le caratteristiche basilari di configurazione della mappa:

Colori mappe

- Auto – Toccare per cambiare automaticamente modalità in base alle condizioni di illuminazione.
- Giorno (Luminoso)
- Notte (Scuro)

Visualizzazione 3D (l'impostazione predefinita è On) : Toccare On o Off. Quando è in funzione, il sistema visualizza tutti i punti rilevanti della mappa in 3D, a seconda del livello di ingrandimento.

Edifici in 3D (l'impostazione predefinita è Off) : Toccare On o Off. Quando è in funzione, il sistema visualizza tutti i profili degli edifici che è possibile mostrare nella mappa in 3D, a seconda del livello di ingrandimento.

Mostra terreno in 3D (disattivo come preimpostazione) : Toccare On o Off. Quando è in funzione, il sistema visualizza sulla mappa tutti i dati relativi al terreno in 3D.

Zoom automatico (l'impostazione predefinita è On) : Toccare On o Off. Quando è attivato, il sistema aggiusta automaticamente il livello di ingrandimento quando il veicolo si avvicina a una svolta. Dopo aver effettuato la svolta il sistema torna automaticamente al livello di ingrandimento impostato originariamente. Se il veicolo si avvicina a una svolta seguita subito

dopo da un'altra svolta, lo Zoom automatico rimane attivo finché non siano state effettuate entrambe le svolte.

Route Preferences (Preferenze percorso)

Toccare per accedere alle preferenze nelle percorso. Le scelte possibili sono:

- Percorso preferito – Selezionare fra due opzioni di percorso: Percorso più veloce o Percorso più ecocompatibile.
  - Il percorso più veloce è quello che segue la rotta con il minore tempo di percorrenza.
  - Il percorso più ecocompatibile è quello che permette di risparmiare più carburante.
- Evita percorso attuale – Selezionare una qualunque delle caratteristiche della strada per evitare, durante il percorso:
  - Autostrade
  - Strade sterrate
  - Traghetti
  - Corsie per carpool
  - Strade a pedaggio
  - Tunnel
  - Confini nazionali

Navigazione a comando vocale

Toccare per accedere al display delle impostazioni del riconoscimento vocale.

- Volume di navigazione - Per regolare il livello del volume, toccare le frecce su e giù. Se si ode il prompt di guida vocale, il volume può essere regolato anche mediante la manopola sulla colonnina centrale o l'interruttore del volume sul volante.
- Selezione dei suggerimenti vocali del sistema di navigazione durante una telefonata. Le opzioni disponibili sono:
  - Tutti i suggerimenti (impostazione predefinita)
  - Solo suono
  - Nessuna

Traffico

Questa funzione fornisce un elenco di situazioni di traffico sul percorso o nelle sue vicinanze. Toccare ··· e poi selezionare Traffico. Sarà necessario che la navigazione sia connessa.

Preferenze traffico (se presente):

Quando in Visualizza mappe, toccare ···, poi Impostazioni e in seguito Impostazioni mappe e navigazione per accedere a Preferenze traffico. Quando Mostra traffico su Mappe è attivato (On), la funzione fornisce una panoramica del flusso di traffico utilizzando una codifica cromatica. Per il ricalcolo della rotta sono disponibili le seguenti opzioni:

- Ricalcolo automatico verso una rotta migliore – Il sistema ricalcola automaticamente la rotta se rileva un ingorgo di traffico più avanti.
- Richiesta prima di ricalcolare la rotta (opzione predefinita) – Se il sistema rileva un ingorgo di traffico più avanti, visualizza un riquadro a comparsa con i dettagli relativi al problema. Selezionare se ricalcolare la rotta o ignorare l'avvertimento.

- Non cercare mai una rotta migliore – Il sistema non controlla se ci sono rotte migliori finché non viene selezionata una delle opzioni suddette.

Preferenze di allerta

Attivare o disattivare le allerte durante la visualizzazione sia con guida di navigazione attiva, sia con guida disattivata: Potrebbero essere disponibili le seguenti allerte:

- Allerte sicurezza su strada - Toccare per visualizzare la Zona scuole più vicina.
- Allerte telecamera traffico

Gestione cronologia

Toccare Gestione cronologia per accedere alle opzioni di cronologia.

- Cancellare le destinazioni – Toccare ⊗ per rimuovere le destinazioni recenti.
- Cancellare la cronologia delle ricerche – Toccare ⊗ per rimuovere la cronologia delle ricerche.

Info su

Toccare per visualizzare le informazioni sul software, fra cui:

- Telenav
- Versione del navigatore

Mappe

L'applicazione Nav richiede un database di mappe stradale. Viene memorizzato in una scheda SD collegata al sistema di Infotainment. Se il database di mappe stradali non è disponibile, viene visualizzato un messaggio di errore per scheda SD mancante.

Messaggi di errore scheda SD

La scheda SD funziona solo per un unico veicolo. La scheda SD deve superare la verifica di autenticazione per essere usata nel veicolo specifico. Non rimuovere la scheda SD con l'accensione inserita.

Gli scenari e i messaggi degli errori potenziali includono:

- La scheda SD è stata inizializzata per la prima volta: "Dopo essere stata inizializzata, la scheda SD può essere usata solo per la navigazione in questo veicolo". Accertarsi che l'interruttore della scheda SD si rivolto verso l'alto.
- La scheda SD non funziona correttamente: "La scheda SD non sta funzionando correttamente. (Codice d'errore)."
- La scheda SD non è accoppiata al sistema esistente. "Questa scheda SD Nav non è valida per la navigazione in questo veicolo. Consultare il Manuale d'uso per ottenere maggiori dettagli o chiedere al proprio concessionario. (Codice d'errore)."
- La scheda SD è stata rimossa dal suo alloggiamento: "La scheda SD è stata rimossa. (Codice d'errore)". Accertarsi che la scheda SD Nav non sia inserita.

Toccare Continua per riprendere dopo il messaggio d'errore d'inizializzazione. Per gli altri messaggi, toccare OK per ritornare alla Home Page.

Se l'errore persiste, consultare il proprio concessionario.

Simboli di navigazione

I simboli più comuni che appaiono nell'applicazione Nav sono i seguenti:

Questo indica nella mappa la posizione attuale del veicolo e la sua direzione.

Questo indica nella mappa la posizione attuale del veicolo nella modalità guida inattiva. Una volta creato il profilo utente, l'icona della posizione attuale può essere personalizzata.

Questa icona indica nella mappa la posizione attuale del veicolo e la sua direzione.

Il puntatore di destinazione indica la destinazione finale dell'itinerario. Toccare il puntatore per visualizzare l'indirizzo di destinazione, per aggiungerlo o per cancellarlo dall'elenco dei Preferiti. Nascondere l'informazione toccando il puntatore un'altra volta. Se non si esegue nessuna azione, va automaticamente in timeout.

I punti di interesse intelligenti (POI) sono luoghi d'interesse per il parcheggio e le stazioni di rifornimento.

La barra del traffico fornisce una panoramica del punto raggiunto nell'itinerario ed eventuali problemi di traffico o incidenti lungo la strada. Con il procedere del percorso, l'icona del veicolo si muove verso l'alto della barra.

Toccare l'icona per ridurre la scala della mappa e visualizzare l'intera rotta. Toccare di nuovo per tornare alla visualizzazione precedente.

Visualizzare il tempo di percorrenza toccando l'orario stimato di arrivo (ETA).

Posizione attuale

Quando il veicolo è parcheggiato e non è in sessione di navigazione, l'icona dell'utente si trova al centro della mappa, a indicare la posizione attuale.

Destinazione

Ricezione di direzioni di destinazione da varie sorgenti

Le destinazioni possono essere ricevute o trasferite nell'applicazione Nav da varie sorgenti, per adeguare la rotta.

Alcune di queste sorgenti sono:

- Navigazione dai risultati di ricerca.
- Un indirizzo dall'elenco dei contatti.
- Un'applicazione nello smartphone, come ad esempio myCadillac (è necessario abbonarsi), che può inviare destinazioni al veicolo.
- Un'applicazione scaricata nel veicolo che può inviare destinazioni al sistema di navigazione.

Destinazione intermedia

Aggiungere fino a cinque destinazioni intermedie, cioè destinazioni aggiuntive, lungo la rotta. Per aggiungere una fermata o destinazione intermedia supplementare:

- Dalla funzione di guida attiva, toccare 🔎.
- Cercare la destinazione utilizzando le icone One-Box, Voice search o the Quick Category.
- Scegliere i risultati di ricerca Along Route, Nearby o Near Destination.
- Scegliere la destinazione intermedia desiderata e toccare Aggiungi al viaggio o sostituire la destinazione attuale toccando Nuova destinazione.

Le opzioni percorso non sono disponibili per le destinazioni intermedie.

Arrivare a una destinazione intermedia

Quando si arriva a una destinazione intermedia, si può toccare il messaggio Guida fino a per continuare fino alla destinazione successiva.

Se il veicolo supera la destinazione intermedia o esce dal percorso attuale, il sistema reindirizzerà automaticamente il percorso fino alla destinazione intermedia attuale. Nel contempo, il sistema mostra l'icona di "Guida fino a" indicando l'indirizzo della destinazione intermedia successiva in modo che quella attuale possa essere saltata e la guida del sistema si orienti verso la destinazione intermedia successiva o verso la destinazione finale.

Modifica di una destinazione intermedia

Quando le destinazioni intermedie vengono aggiunti durante la guida attiva, il sistema permette che una sosta sia cancellata o che l'ordine delle soste sia modificato. Per modificare una destinazione intermedia:

1. Toccare ⋯.
2. Toccare Modifica destinazione
   - Modificare l'ordine delle destinazioni toccando e mantenendo premuta la freccia finché rimane evidenziata. Trascinare per spostare la destinazione intermedia su o giù nell'elenco.
   - Rimuovere una destinazione intermedia toccando 🗑. Appare un messaggio a comparsa per confermare la rimozione della destinazione intermedia. Una volta che la richiesta è confermata, il sistema rimuove

l'indirizzo dall'elenco delle destinazioni. Toccare ✕ nell'angolo in alto a destra in modo che il sistema possa ricalcolare la rotta.

Se c'è solo un indirizzo nell'elenco delle destinazioni, il sistema disattiva l'azione e cancella le funzioni. Il sistema non permette che la destinazione finale venga cancellata.

Informazioni mappa

Gli attributi della rete stradale sono disponibili nel database delle informazioni mappa. Gli attributi includono informazioni quali i nomi delle strade, gli indirizzi e i divieti di svolta. Un'area dettagliata include tutte le principali autostrade, le strade secondarie e residenziali. Le aree dettagliate includono Luoghi d'interesse (POI) quali ristoranti, aeroporti, banche, ospedali, stazioni di polizia, distributori di carburante, punti di interesse turistico e monumenti storici.

Se il veicolo non dispone di un programma di assistenza valido, il database delle mappe potrebbe non includere dati per aree di recente costruzione o correzioni al database delle mappe che sono state completate dopo la produzione. Il sistema di navigazione offre una guida completa dell'itinerario nelle aree dettagliate delle mappe.

Comando zoom

La visualizzazione del Comando zoom appare nella videata della mappa. Alcuni modo per ingrandire o ridurre la mappa sono:

- Toccare + o – per ingrandire o ridurre la mappa.
- Effettuare il doppio tocco con un dito per ingrandire la mappa o un tocco singolo con due dita per ridurre la mappa.
- Utilizzare l'indice e il pollice, avvicinandoli per ridurre la mappa e allontanandoli per ingrandirla.

Gesti sulla mappa e scala della mappa

Utilizzare i seguenti gesti sulla schermata Infotainment, per regolare la scala della mappa stessa e le opzioni di visualizzazione.

- Avvicinare o allontanare le dita per ridurre o ingrandire la mappa.
- Fare una panoramica della mappa.
- Usare due dita per ruotare verso il basso e cambiare visualizzazione da 2D a 3D. Ruotare verso l'alto per ritornare alla visualizzazione 2D.
- Rotazione della mappa.

Vedere *Uso del sistema* ⇨ *155*.

Disattivazione audio

Durante la guida attiva, i prompt audio durante la navigazione possono essere silenziati. Toccare l'icona Altoparlante nella parte destra della barra superiore. L'icona appare barrata per indicare che la guida vocale è stata silenziata.

Visualizza guida attiva

Quando si seleziona una destinazione e la sessione di navigazione è attiva, il sistema entra in modalità Visualizzazione guida attiva (AGV).

Orientamento mappa

Toccare l'icona Opzioni nella mappa per accedere alle impostazioni di orientamento. L'impostazione predefinita è quella 3D con direzione di avanzamento in alto.

Le impostazioni disponibili sono:

- 3D con direzione di avanzamento in alto (predefinita): mappa 3D con il veicolo che avanza puntando verso l'alto del display. In questa modalità, l'icona della Posizione attuale punta sempre verso l'alto e la mappa le ruota attorno.
- 2D con direzione di avanzamento in alto: mappa 2D con il veicolo che avanza puntando verso l'alto del display. In questa modalità, l'icona della Posizione attuale punta sempre verso l'alto e la mappa le ruota attorno.
- 2D con direzione nord in alto: mappa 2D con orientata in modo che sia il nord geografico a trovarsi in alto nel display. In questa modalità l'icona della Posizione attuale segue la direzione del veicolo quando svolta verso destra o verso sinistra.

Toccare l'icona per modificare il tipo di mappa. L'icona e l'etichetta vengono aggiornate di conseguenza.

A seconda del livello di ingrandimento delle mappe 2D o 3D con direzione di avanzamento in alto, il sistema può passare automaticamente alla visualizzazione 2D con direzione nord in alto.

Quando in AGV, l'intero percorso può essere visualizzato in 2D, con il nord in alto, toccando la barra del traffico. La scala della mappa viene ridotta e ridimensionata per accogliere l'intera rotta. Quando ci si trova nella visualizzazione 2D visualizzazione percorso con nord in alto, appare l'icona della Più recenti al centro del display. Toccare di nuovo l'icona Più recenti o la barra del traffico per tornare alla precedente visualizzazione, sia in 2D o in 3D.

Guida corsia

La mappa visualizza le informazioni relative alla corsia per la manovra imminente, se disponibili.

Visualizzazione del raccordo

Quando un veicolo si trova in autostrada e si avvicina all'uscita, il sistema visualizza la corsia nella quale il veicolo si deve tenere per effettuare la manovra imminente.

Visualizzazione di svolte consecutive

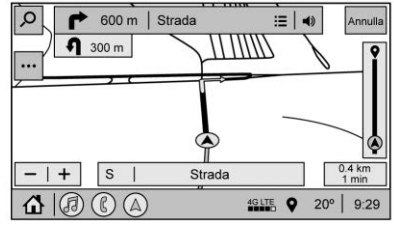

Quando il veicolo si avvicina a una svolta seguita in rapida successione da un'altra svolta, viene visualizzato un

elenco di svolta consecutiva al di sotto del menu di svolta principale. Un suggerimento vocale annuncia le svolte consecutive.

Zoom automatico

Quando ci si avvicina a una manovra di guida, la mappa viene automaticamente ingrandita per mostrare sia il veicolo, sia la manovra imminente, affinché sia meglio visibile per il guidatore. Dopo aver effettuato la manovra il sistema torna automaticamente al livello di ingrandimento precedente. Toccare ··· sulla mappa per accedere alle Impostazioni, poi toccare Configurazione mappa per accedere allo Zoom automatico. Questa funzione può essere attivata o disattivata.

Elenco rotta

Toccare l'opzione di menu vicina al nome della strada in cui si dovrà eseguire la svolta successiva per visualizzare l'Elenco rotta.

L'Elenco rotta visualizza le svolte e le direzioni che ci sono fra la posizione attuale dei veicolo e la destinazione finale.

Modifica dell'Elenco rotta

L'Elenco percorsi può essere modificato selezionando EDIT, che espande l'elenco su tutto il display e avvia la modalità Modifica. In modalità Modifica, un segmento di rotta non desiderato può essere rimosso dalla rotta toccando 🗑 vicino a tale segmento. Appare un riquadro di conferma della rimozione del segmento.

Quando il segmento di rotta è stato rimosso, tutti i segmenti sono sostituiti da un indicatore di attività e, nel frattempo, viene ricalcolata la nuova rotta. Una volta completato il ricalcolo della rotta, l'indicatore di attività viene sostituito dai nuovi segmenti della rotta.

Elenco uscite autostradali

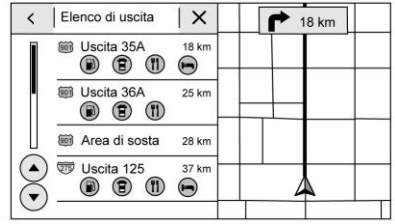

Tocca l'icona dell'uscita autostrada per aprire l'elenco Uscite. Questa icona fa riferimento al nome della strada attuale, vicino al bordo inferiore del display. L'icona compare soltanto quando esiste un'uscita autostradale definita.

Quando si viaggia su strade con uscite designate, può essere disponibile un Elenco di tali uscite. L'Elenco uscite visualizza il numero dell'uscita, la distanza fra la posizione attuale del veicolo e tale uscita e i punti di sosta utile che potrebbero essere disponibili, ad esempio caffè, cibo e alberghi.

Next Maneuver Menu (Menu manovra successiva)

In modalità Guida attiva, vengono mostrati la Freccia di svolta per la manovra successiva, il Nome strada e la Distanza fino alla manovra nel menu Manovra successiva, nella parte alta del display che si sovrappone alla mappa. Invece, la Distanza fino a destinazione (ETA) e l'Indicatore di traffico vengono visualizzati in un riquadro posto nella parte destra del display.

Navigation Next Turn Maneuver Alert (avvertimento manovra svolta successiva)

Se l'applicazione di Navigazione non è aperta quando viene fornito un suggerimento di manovra vicina, viene visualizzato un avvertimento. Toccare l'avvertimento per andare nella visualizzazione principale di navigazione o toccare ✕ per ignorare l'avvertimento.

Ripetere il suggerimento vocale

Questo simbolo indica la manovra di guida successiva. Toccarlo per far ripetere al sistema l'ultimo suggerimento di guida emesso.

Allarme incidenti (se presente)

Durante la guida attiva, se il sistema rileva l'esistenza di un incidente più avanti ma non c'è nessuna rotta alternativa disponibile, viene emesso un suono e appare un Messaggio rapido. Il messaggio viene visualizzato solo una volta per incidente.

Allerta incidente

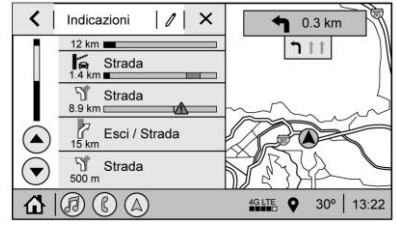

Le icone di Allerta incidente, con l'indicazione di intensità del traffico, vengono visualizzate sia durante la guida attiva, sia durante quella inattiva.

Termine rotta

Toccare Annulla nell'angolo in alto a destra della guida attiva per tornare alla guida inattiva. Se la guida attiva viene annullata prima di aver raggiunto la destinazione, appare un riquadro che offre l'opzione di Ripresa viaggio.

Ripresa viaggio

Il viaggio sul navigatore può essere ripreso, se era stato annullato, toccando l'opzione a comparsa di Ripresa viaggio.

Se il sistema ha rilevato che la destinazione è stata raggiunta, perché è apparsa la visualizzazione di arrivo o perché il luogo di destinazione è stato superato, l'opzione Ripresa viaggio non compare.

Preferiti

I Preferiti di navigazione possono contenere contatti, indirizzi o Punti di interesse salvati tramite l'icona dei Preferiti nella visualizzazione dettagliata.

Accesso ai preferiti

Per gestire i Preferiti, toccare l'icona Ricerca nella Home Page. Toccare Preferiti per accedere all'opzione Preferiti.

Nell'applicazione Nav, visualizzare l'elenco Preferiti toccando ☆ nella barra di ricerca in cima alla visualizzazione mappa Nav. Se la barra di ricerca è chiusa, toccare 🔍 e selezionare ☆.

Memorizzazione preferiti

I Preferiti possono essere aggiunti da varie applicazioni del sistema. Toccare l'icona dei Preferiti per salvare il contenuto tra i Preferiti.

Ridenominazione dei preferiti di navigazione

1. Toccare l'icona delle Impostazioni nella Home Page e poi toccare la scheda Sistema.
2. Toccare Preferiti per accedere all'opzione di Gestione preferiti.
3. Toccare un preferito memorizzato in navigazione per accedere all'icona di modifica. Toccare l'icona di modifica per ridenominare il preferito.
4. Toccare Salva per memorizzare il preferito ridenominato.

Recenti

Toccare 🕒 per accedere all'elenco delle destinazioni recenti.

Icona della Posizione più recente

Toccare la freccia della Posizione più recente al centro della mappa per resettare la mappa nella località attuale.

Posizione dell'ultimo parcheggio

La Posizione dell'ultimo parcheggio è quella in cui il motore del veicolo è stato spento. La posizione viene visualizzata nella prima riga dell'elenco Recenti. Toccando la Posizione dell'ultimo parcheggio vengono visualizzati i Dettagli indirizzo, per salvarlo in memoria o per dirigersi su di esso. La Posizione dell'ultimo parcheggio può essere cancellata entrando nella visualizzazione di Modifica. Una volta cancellata la Posizione dell'ultimo parcheggio, questa non appare più nell'elenco dei Recenti, a meno che il veicolo non venga avviato di nuovo proprio in quella posizione.

Mostra icone PDI

Per vedere le categorie di POI, toccare Opzioni, poi toccare Mostra sulla mappa. Si possono selezionare fino a otto categorie di icone.

Icone intelligenti Punti di interesse sulla mappa

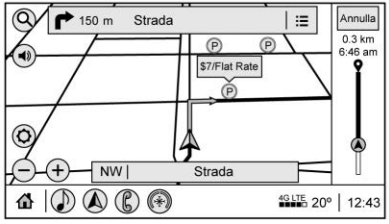

Le icone dei POI smart come le stazioni di rifornimento e le aree di parcheggio appaiono in base a ora, posizione, comportamento di ricerca del conducente, condizioni di guida e condizioni del veicolo

Toccare un'icona POI smart per aprire i corrispondenti dettagli:

- Lato sinistro: Nome e indirizzo del Punto di interesse.
- Lato destro: + ETE (Tempo stimato rotta).

Icone intelligenti delle stazioni di servizio

I prezzi della benzina, se disponibili, vengono visualizzati per le vicine stazioni di servizio, quando il veicolo comincia ad avere poco carburante.

Icone intelligenti dei parcheggi

Quando si sta per giungere a una destinazione densamente popolata e il sistema valuta che le possibilità di parcheggio siano limitate, cerca di visualizzare i parcheggi a pagamento più vicini con le informazioni sulle tariffe, se disponibili.

Segnalazione di problemi nei Punti di interesse dettagliati

Nella pagina dei Punti di interesse dettagliati, il guidatore può segnalare un problema qualora i dati non siano accurati o l'indirizzo sia errato. Toccare Segnalazione di problemi nei Punti di interesse dettagliati vicino al bordo inferiore del display, per accedere alla pagina di selezione problemi. Toccare una delle segnalazioni predefinite di errore nella pagina di selezione, poi toccare Invia.

Il sistema provvederà a inoltrare la segnalazione per ulteriori accertamenti.

Search (ricerca)

Toccare Ricerca nella schermata Infotainment per aprire la visualizzazione di Ricerca. Dispone di un riquadro di immissione dati per la ricerca, icona per la selezione rapida delle ricerche, icona delle ricerche recenti, icona delle ricerche preferite e tastiera.

Completamento automatico

Inserire una località scritta parzialmente nel campo di immissione, nella visualizzazione di Ricerca. La funzione di Completamento automatico completa la parola che indica la destinazione sulla base di quanto è stato già digitato. Toccare la parola suggerita per iniziare la ricerca.

Ricerca in movimento senza passeggero anteriore presente

La visualizzazione di Ricerca non consente di effettuare modifiche nel testo immesso con la tastiera, quando il veicolo è in movimento. Pertanto,

appare una schermata con le tre righe contenenti le tre categorie usate più comunemente. Toccando il riquadro di ricerca si attiva il riconoscimento vocale.

Ricerca in movimento con passeggero anteriore presente

Se il sistema rileva la presenza di un passeggero sul sedile anteriore, quando sia il guidatore sia il passeggero hanno le cinture di sicurezza allacciate, toccando l'icona di ricerca viene visualizzato un messaggio di avvertimento che permette al passeggero di cercare una destinazione, come se il veicolo fosse fermo.

GPS (Global Positioning System)

La posizione del veicolo viene determinata utilizzando i segnali del satellite, vari segnali del veicolo e i dati delle mappe.

A volte alcuni fattori quali un problema del satellite, la configurazione della strada, un problema del veicolo e/o altre circostanze possono influire sulla capacità del sistema di navigazione di determinare la posizione precisa del veicolo.

Il GPS mostra la posizione attuale del veicolo utilizzando i segnali inviati dai satelliti GPS. Quando il veicolo non riceve segnali dai satelliti, compare un simbolo sullo schermo della mappa. Vedere *Simboli di navigazione* ⇨ *170*.

È possibile che questo sistema non sia disponibile o che si abbiano interferenze qualora si verifichi una delle seguenti condizioni:

- I segnali vengono bloccati da edifici alti, alberi, autocarri di grandi dimensioni o da una galleria.
- I satelliti sono in corso di riparazione o miglioramento.

Per altre informazioni se il GPS non funziona correttamente, vedere *Problemi di navigazione* ⇨ *179* e *Manutenzione al sistema di navigazione* ⇨ *179*.

Posizionamento veicolo

Alcune volte la posizione del veicolo sulla mappa potrebbe essere imprecisa, a causa di una o più delle seguenti ragioni:

- la rete stradale è cambiata;
- il veicolo sta procedendo su superfici sdrucciolevoli quali sabbia, pietrisco o neve;
- il veicolo viaggia su strade tortuose o lunghi tratti rettilinei;
- il veicolo si sta avvicinando a un edificio alto o a un mezzo pesante;
- le strade sono parallele a un'autostrada;
- il veicolo è stato trasferito da un altro veicolo o da un traghetto;
- la calibrazione della posizione attuale non è impostata correttamente;
- il veicolo è guidato ad alta velocità;
- il veicolo cambia direzione più di una volta o sta girando su una piattaforma rotante all'interno di un parcheggio;

- il veicolo sta entrando e/o uscendo da un'area di parcheggio, un garage o un'area coperta;
- non vi è ricezione del segnale GPS;
- sul tettuccio del veicolo è installato un portapacchi;
- sono state installate le catene da neve;
- i pneumatici sono stati sostituiti o sono usurati;
- la pressione dei pneumatici non è corretta;
- si sta navigando per la prima volta dopo aver aggiornato la mappa;
- La batteria da 12 V è stata staccata per diversi giorni.
- a causa del traffico intenso il veicolo procede a velocità ridotta e a singhiozzi.

Problemi di navigazione

È possibile che si verifichino problemi di navigazione in uno o più dei seguenti casi:

- non si è svoltato nella strada indicata;
- la guida di navigazione potrebbe non essere disponibile quando si utilizza il ricalcolo automatico dell'itinerario per la svolta successiva a destra o a sinistra;
- l'itinerario potrebbe non cambiare quando si utilizza il ricalcolo automatico;
- non vi è guida lungo l'itinerario quando si effettua una svolta ad un incrocio;
- occasionalmente potrebbero essere annunciati nomi plurimi di località;
- potrebbe essere necessario molto tempo per attivare il ricalcolo automatico dell'itinerario quando si guida ad alta velocità;
- il ricalcolo automatico potrebbe visualizzare un itinerario che torna al punto di riferimento impostato se ci si sta dirigendo verso una destinazione senza passare attraverso un punto di riferimento impostato;
- l'itinerario proibisce l'ingresso di un veicolo a causa di una regolamentazione temporale o stagionale o di qualsiasi altro genere;
- alcuni itinerari potrebbero non essere cercati;
- l'itinerario che porta alla destinazione potrebbe non essere visualizzato se vi sono strade nuove, se le strade sono cambiate di recente o se certe strade non sono nella mappa. Vedere *Mappe* ⇨ *169*.

Per ricalibrare la posizione del veicolo sulla mappa, parcheggiare lasciando il motore in funzione per 2-5 minuti, fino all'aggiornamento della posizione. Accertarsi che il veicolo sia parcheggiato in un luogo sicuro e che abbia una visibilità chiara del cielo oltre ad essere distante da costruzioni di grandi dimensioni.

Manutenzione al sistema di navigazione

Se il sistema di navigazione ha bisogno di manutenzione e le fase elencate qui sono state seguite ma continuano ad esservi problemi, contattare il proprio concessionario.

Aggiornamenti sui dati delle mappe

I dati delle mappe presenti nel sistema di navigazione contengono le informazioni più aggiornate al momento della produzione del veicolo. I dati delle carte geografiche e stradali sono aggiornati periodicamente qualora le informazioni in esse contenute siano cambiate.

Per qualsiasi domanda relativa al funzionamento del sistema di navigazione o sul processo di aggiornamento, consultare il proprio concessionario.

Informazioni sulla copertura del database

Le aree di copertura variano a seconda dei dettagli disponibili per la mappa di ciascuna area. Alcune aree sono più dettagliate di altre. Questo non è dovuto a un problema del sistema. In seguito ad un aggiornamento, aree precedentemente poco dettagliate possono divenire più dettagliate. Vedere *Aggiornamenti sui dati delle mappe ⇨ 180*.

Riconoscimento vocale

Se in dotazione, il riconoscimento vocale consente il funzionamento vivavoce in navigazione, audio e applicazioni del dispositivo mobile. Questa funzione può essere avviata toccando sul volante o toccando sulla schermata Infotainment che abbia l'applicazione di navigazione.

Tuttavia non tutte le funzioni in queste aree sono supportate da comandi vocali. Generalmente solo le azioni complesse che richiedono il completamento di molteplici interazioni manuali sono supportate dai comandi vocali.

Per esempio, azioni che richiedono più di un tocco o due tocchi, come un brano o un artista da riprodurre da un dispositivo multimediale sarebbero supportati dai comandi vocali. Altre azioni, come la regolazione del volume o la ricerca di funzioni audio che possono essere eseguite toccando uno o due opzioni non sono supportate dai comandi vocali.

In generale vi sono modi flessibili per pronunciare i comandi al fine di completare le operazioni.

Iniziare pronunciando un comando diretto, come "Indicazioni per indirizzo <via, numero, città, Paese>." Un altro esempio di comando diretto è “Indicazioni per luogo d'interesse per <hotel>.” Se questi comandi non funzionano, provare a pronunciare “Portami nel luogo d'interesse" o "Trova indirizzo" e il sistema vi guiderà ponendo ulteriori domande.

Uso del riconoscimento vocale

Il riconoscimento vocale diventa disponibile dopo aver inizializzato il sistema. Questo inizia quando il quadro viene acceso. L'inizializzazione potrebbe richiedere qualche attimo.

1. Premere sui comandi al volante per attivare il riconoscimento vocale.
2. L'impianto audio si silenzia e il sistema riproduce un prompt.
3. Pronunciare chiaramente uno dei comandi descritti nella presente sezione.

Un prompt del sistema di riconoscimento vocale può essere interrotto quando in corso premendo di nuovo ⌯.

Per esempio, se il prompt sembra richiedere troppo tempo per terminare, pronunciare il comando senza aspettare che il prompt termini e premere di nuovo ⌯.

Una volta avviato il riconoscimento vocale, sia la schermata Infotainment sia il quadro strumenti mostrano la selezione e il contenuto visuale del dialogo. Queste schermate possono essere attivate o disattivate in modalità Tutorial in *Impostazioni* ⇨ *193*.

Sono supportate tre modalità di suggerimenti vocali:

- Suggerimenti informativi verbali: Questo tipo di suggerimento fornisce più informazioni riguardo alle azioni citate.
- Suggerimenti brevi: Questo tipo di suggerimento fornisce istruzioni semplificate su quello che può essere fatto.
- Suggerimenti informativi automatici: Questo tipo di suggerimento è attivo nelle prime sessioni di riconoscimento vocale, poi passa automaticamente ai suggerimenti brevi dopo che l'utente ha fatto un po' di esperienza con il sistema.

Se un comando non viene pronunciato, il sistema di riconoscimento vocale pronuncia un suggerimento di aiuto.

Suggerimenti e schermata Infotainment

Durante una sessione attiva di riconoscimento vocale, potranno apparire le corrispondenti opzioni mostrate sui display. Una selezione può essere fatta manualmente toccando l'opzione o pronunciando il numero dell'opzione da selezionare. L'interazione manuale nella sessione di riconoscimento vocale è consentita. L'interazione durante una sessione vocale potrebbe essere completata interamente usando i comandi vocali, mentre alcuni comandi manuali potrebbero compiere un compito. Se viene fatta una selezione usando un comando manuale, il dialogo di riconoscimento vocale progredirà allo stesso modo come se la selezione fosse effettuata usando un comando vocale. Non appena il sistema completa l'azione, o la sessione è terminata, il dialogo del riconoscimento vocale si ferma.

Un esempio di questo tipo d'intervento manuale è toccare una voce di un elenco di numeri visualizzati al posto di pronunciare il numero associato alla voce desiderata.

Annullamento del riconoscimento vocale

- Toccare o pronunciare "Annulla" o "Esci" per terminare la sessione di riconoscimento vocale e visualizzare la schermata da cui è iniziato il riconoscimento vocale.
- Premere ⌯ sui comandi al volante per terminare la sessione di riconoscimento vocale e visualizzare la schermata da cui quale è iniziato il riconoscimento vocale.

Comandi in linguaggio naturale

La maggior parte delle lingue non supportano comandi in lingua naturale sotto forma di frasi. Per tali lingue utilizzare comandi diretti in base agli esempi visualizzati sul display.

Consigli utili per la pronuncia dei comandi

Il riconoscimento vocale può comprendere i comandi pronunciati naturalmente sotto forma di frase o i comandi diretti che indicano l'applicazione e l'azione corrispondente.

Per migliori risultati:

- Ascoltare il prompt prima di pronunciare un comando o rispondere.
- Pronunciare il comando naturalmente, non troppo rapidamente ma neanche troppo lentamente.
- Utilizzare comandi diretti senza troppe parole in più. Per esempio, "Chiama <nome> all'ufficio" o "Riproduci" seguito dall'artista o dal nome del brano, o "Sintonizza" seguito dal numero di stazione della radio.
- Le destinazioni di navigazione possono essere date con un singolo comando usando la tastiera. Ad esempio: "Voglio direzioni per un indirizzo", "Devo trovare un Punto di interesse o un Punto di interesse" o "Trova contatto".

  Il sistema risponde con la richiesta di maggiori dettagli. Per altri POI, pronunciare il nome di una categoria come "Ristoranti," "Centri commerciali" o "Ospedali".
- La navigazione verso una destinazione al di fuori dei confini nazionali richiede più di un comando. Il primo comando consiste nel dire al sistema dove avverrà la navigazione, ad esempio tramite un Indirizzo, Intersezione, Punto di interesse o Contatto. Se si seleziona Indirizzo o Intersezione, il secondo comando consiste nel dire "Cambia nazione". Quando il sistema risponde, dire il nome della nazione prima di dire il resto dell'indirizzo e/o dell'intersezione.

  Se si richiede un Punto di interesse, dire "Cambia località" poi "Cambia nazione".

Comandi diretti potrebbero essere compresi più chiaramente dal sistema. Un esempio di un comando diretto sarebbe "Call <number> (Chiamare <numero>)". Esempi di tali comandi diretti vengono visualizzati sulla maggior parte degli schermi mentre una sessione vocale è attiva. Se viene pronunciato "Telefono" o "Phone Commands (Comandi telefono)", il sistema comprende che viene richiesta una chiamata telefonica e risponderà con domande fino ad aver raccolto dettagli a sufficienza per fare una chiamata.

Se il numero di telefono cellulare è stato salvato con un nome e un posto, il comando diretto dovrebbe includere entrambi, per esempio "Call <name> at work (Chiamare <nome> in ufficio)".

Utilizzo del riconoscimento vocale per le opzioni degli elenchi

Quando viene visualizzato un elenco, un suggerimento vocale chiederà di confermare o selezionare un'opzione da quell'elenco.

Quando un display contiene un elenco, potrebbero esserci opzioni disponibili ma non visualizzate. L'elenco presente in una schermata di riconoscimento vocale funziona allo stesso modo di un elenco presente in altri display. Scorrere o sfiorare con decisione con il dito può essere utile per aiutare a visualizzare altri voci dell'elenco.

Se si sfoglia manualmente o si scorrono le pagine dell'elenco durante una sessione di riconoscimento vocale, il riconoscimento vocale in corso viene interrotto e viene emesso il suggerimento "Seleziona manualmente o tocca l'icona Indietro nel display Infotainment per riprovare".

Se la selezione manuale richiede più di 15 secondi, la sessione termina e suggerisce che è scaduta. La schermata ritorna indietro al punto dove il riconoscimento vocale era iniziato.

Il comando Back (indietro)

Pronunciare "Back" o toccare l'icona Indietro sul display Infotainment per tornare alla schermata precedente.

Se durante il riconoscimento vocale viene pronunciato "Indietro" indietro fino alla schermata iniziale, poi "Indietro" viene pronunciato ancora una volta, la sessione di riconoscimento viene annullata.

Guida

Pronunciare "Guida" in qualsiasi schermata di riconoscimento vocale per visualizzare il suggerimento di aiuto.

Toccando quando il prompt di aiuto è in riproduzione, il prompt terminerà. Con questa azione si interromperà il suggerimento di aiuto in modo da poter utilizzare un comando vocale.

Riconoscimento vocale per la radio

Se si scorrono le sorgenti audio quando viene toccata una voce, i comandi di riconoscimento vocale AM e FM sono disponibili.

"Passare a AM" : Commutare le bande su AM e sintonizzare l'ultima stazione radio AM.

"Passare a FM" : Commutare le bande su FM e sintonizzare l'ultima stazione radio FM.

"Tune to <AM frequency> AM (Sintonizzare su <frequenza AM> AM)" : Sintonizzare sulla stazione radio la cui frequenza viene identificata nel comando (come "nine fifty (nove cinquanta)").

"Sintonizzare su <frequenza FM> FM" : Sintonizzare sulla stazione radio la cui frequenza viene identificata nel comando (come "one oh one point one").

Riconoscimento vocale per Audio MyMedia

I comandi disponibili di riconoscimento vocale per [scorrere in] I miei media sono:

"Riproduci artista" : Avviare un dialogo per inserire un nome di artista specifico.

"Riproduci artista <nome artista>" : Inizia la riproduzione dei brani di un artista.

"Riproduci album" : Avviare un dialogo per inserire un nome di album specifico.

"Riproduci album <nome album>" : Inizia la riproduzione dei brani di un album.

"Riproduci brano" : Avvia un dialogo per inserire un nome di brano specifico.

"Riproduci brano <nome brano>" : Inizia la riproduzione di uno specifico brano, se disponibile.

"Riproduci genere" : Avvia un dialogo per inserire un genere specifico.

"Riproduci genere <nome genere>" : Inizia la riproduzione di uno specifico genere.

"Riproduci playlist" : Avvia un dialogo per inserire un nome di playlist specifico.

"Riproduci playlist <nome playlist>" : Inizia la riproduzione di una specifica playlist.

"Riproduci <nome dispositivo>" : Riprodurre musica da un dispositivo specifico identificato per nome. Il nome del dispositivo è il nome visualizzato quando il dispositivo viene prima selezionato come sorgente audio.

"Riproduci capitolo" : Avviare un dialogo per inserire un nome specifico.

"Riproduci capitolo <nome capitolo>" : Inizia la riproduzione di uno specifico capitolo.

"Riproduci audiolibro" : Avvia un dialogo per inserire uno specifico audiolibro.

"Riproduci audiolibro <nome audiolibro>" : Inizia la riproduzione di uno specifico audiolibro.

“Riproduci Episodio” : Avviare un dialogo per inserire un nome specifico.

"Riproduci episodio <nome episodio>" : Inizia la riproduzione di uno specifico episodio.

"Riproduci podcast" : Avvia un dialogo per inserire uno specifico podcast.

"Riproduci podcast <nome podcast>" : Inizia la riproduzione di uno specifico podcast.

"My Media" : Inizia un dialogo per inserire il contenuto multimediale desiderato.

Gestione di una grande quantità di contenuti multimediali

Si presuppone che nel veicolo verranno installate grandi quantità di contenuti multimediali. Potrebbe essere necessario gestirle in modo diverso rispetto alle piccole quantità. Il sistema potrebbe limitare le opzioni di riconoscimento vocale non consentendo la selezione di file con voce al massimo livello se il numero di file supera il limite massimo.

Le modifiche ai comandi vocali a causa dei limiti nel contenuto dei media sono:

- File comprendenti altri file singoli di tutti i tipi di media come capitoli di brani, audiolibri, episodi in podcast e video.
- Cartelle dei tipi di album comprendenti tipi come album e audiolibri.

Non vi sono limitazioni se il numero di file e album è inferiore a 12.000. Quando il numero di file collegati al sistema è tra 12.000 e 24.000, non si può accedere direttamente al contenuto con un comando come "Riproduci <nome brano>".

La limitazione è che il comando "Riproduci brano" deve essere pronunciato per primo; il sistema chiederà poi il nome del brano. Il comando di ripetizione della riproduzione è pronunciare il nome del brano da riprodurre.

Limiti simili esistono per il contenuto degli album. Se sono presenti più di 12.000 album, ma meno di 24.000, non si può accedere direttamente al contenuto con un comando come "Riproduci <nome album>". Il comando "Riproduci album" deve essere pronunciato per primo, il sistema chiederà poi il nome dell'album. La ripetizione della riproduzione è pronunciare il nome dell'album da riprodurre.

Quando il numero dei file ha superato i 24.000 circa, non vi è alcun supporto per accedere ai brani direttamente attraverso i comandi vocali. Sarà ancora disponibile l'accesso al contenuto multimediale usando i comandi per playlist, artisti e generi.

I comandi di accesso per playlist, artisti e generi non possono essere utilizzati quando il numero di questo tipo di media supera i 12.000.

Il sistema fornirà un feedback la prima volta che venga avviato il riconoscimento vocale se è diventato ovvio che uno di questi limiti è stato raggiunto durante un processo d'inizializzazione di un dispositivo.

Le prestazioni del riconoscimento vocale possono deteriorarsi entro certi limiti a causa di vari fattori, quando si accumulato grandi volumi di dati da riconoscere. In tal caso, accedendo ai brani attraverso le playlist o il nome dell'artista potrebbe funzionare meglio.

Riconoscimento vocale per navigazione (se presente)

"Navigazione" : Avviare un dialogo per inserire informazioni di destinazione specifiche.

"Comandi Navigazione" : Avviare un dialogo per inserire informazioni di destinazione specifiche.

"Indirizzo" : Avviare un dialogo per inserire un indirizzo di destinazione specifico, che include l'indirizzo completo costituito da numero civico, nome della via, città e stato.

"Punto di interesse" : Avviare un dialogo per inserire una categoria di luogo d'interesse di destinazione o il nome di una marchio principale.

Il nome deve essere pronunciato chiaramente. I soprannomi o i nomi brevi per le attività è probabile che non si riescano a trovare. Le attività meno note potrebbero essere individuate per categoria, come fast food, hotel o banche.

"Navigate to Contact (Cerca contatto)" : Avviare un dialogo per inserire un nome di contatto di destinazione.

"Annulla il percorso" : Terminare la navigazione.

"Portami a casa" : Creare una rotta verso una località memorizzata come casa.

Riconoscimento vocale per il telefono

"Chiama <nome contatto>" : Iniziare una chiamata telefonica verso un contatto memorizzato. Il comando potrebbe includere la posizione se il contatto ha numeri di posizione memorizzati.

"Chiama <contatto> a casa", "In ufficio", "Al cellulare" o "Su altro" : Iniziare una chiamata a un contatto memorizzato e la posizione a casa, in ufficio, al cellulare o su un altro telefono.

"Chiama <numero telefono cellulare>" : Iniziare una chiamata a un numero di telefono cellulare con sette cifre, 10 cifre o un numero di emergenza a tre cifre.

"Accoppia Telefono" : Iniziare il processo di accoppiamento Bluetooth. Seguire le istruzioni sul display Infotainment.

"Re-dial" (ricomponi) : Iniziare un chiamata all'ultimo numero digitato.

"Switch Phone (Cambia telefono)" : Selezionare un telefono cellulare diverso, ma altrettanto connesso, per le chiamate in uscita.

"Tastiera vocale" : Avviare un dialogo per inserire numeri speciali come i numeri internazionali. I numeri possono essere inseriti in gruppi di cifre con la ripetizione di ogni gruppo da parte del sistema. Se il gruppo di cifre non è corretto, il comando "Elimina" rimuoverà l'ultimo gruppo di cifre e consentirà loro di essere inserite nuovamente. Una volta inserito l'intero numero, il comando "Chiama" inizierà la digitazione del numero.

Riconoscimento vocale dell'assistente telefonico

Premere e tenere premuto sui comandi al volante per lanciare l'assistente telefonico Google o Siri.

Per la radio bassa, se collegata via Bluetooth o proiezione del telefono, l'unico riconoscimento vocale disponibile è Siri (iPhone) o Google Assistant (Android).

Tel

Bluetooth (Panoramica)

Il sistema con connessione Bluetooth può interagire con molti dispositivi mobili, consentendo:

- effettuare e ricevere chiamate in modalità vivavoce;
- condividere col veicolo la rubrica o l'elenco dei contatti del dispositivo mobile.

Per minimizzare la distrazione del conducente, prima di partire e col veicolo parcheggiato:

- prendere confidenza con le funzioni del dispositivo mobile. organizzare la rubrica telefonica e l'elenco di contatti in modo chiaro, eliminando i duplicati e i contatti utilizzati raramente; se possibile, programmare la composizione rapida o altre scorciatoie;
- rivedere i comandi e il funzionamento del sistema Infotainment;
- Accoppiare il o i dispositivi mobili al veicolo. Il sistema potrebbe non funzionare con tutti i dispositivi mobili. Vedere "Accoppiamento" più avanti in questa sezione.

I veicoli dotati di funzione Bluetooth possono essere collegati a dispositivi mobili con Bluetooth con profilo Viva Voce per effettuare e ricevere telefonate. Per controllare il sistema vengono utilizzati il sistema Infotainment e il riconoscimento vocale. Il sistema può essere utilizzato con l'accensione attivata o su ACC/ACCESSORY (acc/accessori). La portata del sistema Bluetooth può arrivare fino a 9,1 m (30 piedi). Non tutti i dispositivi mobili supportano tutte le funzioni e non tutti i dispositivi mobili funzionano con il sistema Bluetooth. Consultare See my.cadillac.com per maggiori informazioni sui dispositivi mobili compatibili.

Comandi

Utilizzare i comandi sulla consolle centrale e sul volante per azionare il sistema Bluetooth.

Comandi al volante

: Premere per rispondere alle chiamate in entrata e avviare il riconoscimento vocale sul dispositivo mobile Bluetooth collegato.

: Premere per terminare una chiamata, rifiutare una chiamata o annullare un'operazione. Premere per silenziare o ripristinare il sonoro del sistema Infotainment quando non si sta telefonando.

Comandi del Sistema Infotainment

Per informazioni su come esplorare il menu del sistema utilizzando i comandi Infotainment, vedere *Uso del sistema* ⇨ *155*.

Impianto audio

Durante l'uso del dispositivo mobile Bluetooth, il suono proviene dagli altoparlanti anteriori dell'impianto audio e ha la priorità sull'impianto audio stesso. Il livello del volume nella chiamata da dispositivo mobile può essere regolato premendo i comandi sul volante o il comando di volume sulla consolle centrale. La regolazione del volume effettuata rimane in memoria e sarà applicata alle telefonate successive. Il volume non può essere abbassato al di sotto di un certo limite.

Bluetooth (Accoppiamento e utilizzo di un telefono)

Pairing

Un dispositivo mobile con funzione Bluetooth deve essere accoppiato al sistema Bluetooth e quindi collegato al veicolo prima di essere usato. Prima di accoppiare il dispositivo mobile al sistema, consultare il manuale del produttore del dispositivo mobile per quanto riguarda le funzioni Bluetooth.

Informazioni sull'accoppiamento

- Se non è stato abbinato nessun dispositivo mobile, la pagina principale Telefono nella schermata Infotainment mostra l'opzione Collega telefono. Toccare questa opzione per collegarlo. Un altro modo per collegare il telefono è di toccare la scheda Telefoni in alto a destra nel display e poi toccare Aggiungi telefono.
- Un dispositivo mobile Bluetooth con funzionalità musicale può essere accoppiato a questo veicolo come dispositivo mobile e come lettore musicale allo stesso tempo.
- Fino a 10 dispositivi possono essere accoppiati al sistema Bluetooth.
- La procedura di pairing è disabilitata se il veicolo è in movimento.
- L'accoppiamento deve essere completato solo una volta, a meno che le informazioni di accoppiamento sul telefono cellulare cambino o il telefono venga cancellato dal sistema.
- Se ci sono più telefoni cellulari nel raggio d'azione del sistema, il sistema si connette al telefono cellulare accoppiato che è impostato come Primo da collegare. Se nessun telefono è impostato come Primo da collegare, si collega al telefono che è stato usato per ultimo. Per collegarsi a vari telefoni cellulari accoppiati, vedere "Collegamento a un altro telefono" più avanti in questa sezione.

Pairing di un telefono

1. Accertarsi che il Bluetooth sia stato attivato nel telefono cellulare prima di avviare il processo di accoppiamento.
2. Toccare l'icona Telefono nella Home Page o l'icona telefono nel riquadro di scelta rapida, nella parte inferiore del display.
3. Toccare Telefoni nella parte superiore della schermata Infotainment. C'è anche un'opzione Collega telefoni al centro della schermata Telefono, che serve come scelta rapida per accedere al menu Elenco telefonico.
4. Toccare Aggiungi telefono.
5. Selezionare il nome del veicolo mostrato nella schermata Infotainment dall'elenco delle impostazioni Bluetooth nel proprio cellulare.
6. Seguire le istruzioni nel telefono cellulare per confermare il codice a sei cifre mostrato nella schermata Infotainment e toccare Accoppia. Il codice nel telefono cellulare e la schermata Infotainment devono riconoscersi affinché avvenga l'accoppiamento.
7. Iniziare la procedura di accoppiamento sul telefono cellulare da abbinare al veicolo. Consultare il manuale del produttore del telefono cellulare per informazioni su questo processo. Una volta accoppiato il cellulare, sarà confermato come Collegato.
8. Se il nome del veicolo non appare nel telefono cellulare, ci sono vari modi per riavviare il processo di accoppiamento:
   - Spegnere e poi riaccendere il telefono cellulare.

- Tornare all'inizio del menu Telefono nella schermata Infotainment e riavviare il processo di accoppiamento.
- Resettare il telefono cellulare, ma questo dovrebbe essere un provvedimento da prendere come ultima alternativa.

9. Se il telefono cellulare suggerisce di accettare il collegamento o di consentire di scaricare la rubrica, toccare Accetta sempre e Consenti. La rubrica potrebbe non essere disponibile se non si accetta.
10. Ripetete le fasi da 1 a 8 per accoppiare altri telefoni cellulari.

Telefoni cellulari accoppiati Primi da collegare

Se ci sono più telefoni cellulari nel raggio d'azione del sistema, il sistema si connette al telefono cellulare accoppiato che è impostato come Primo da collegare. Per qualificare un telefono cellulare accoppiato come Primo da collegare procedere come segue:

1. Accertarsi che il telefono cellulare sia acceso.
2. Toccare Impostazioni, poi Sistema.
3. Toccare i telefoni per accedere a tutti i telefoni cellulari accoppiati, tutti i telefoni cellulari e i dispositivi mobili collegati.
4. Toccare l'icona Informazioni a destra del telefono cellulare per aprire il menu delle impostazioni del telefono cellulare.
5. Toccare l'opzione Primo da collegare per attivare tale opzione per quel dispositivo.

I telefoni cellulari e i dispositivi mobili possono essere aggiunti, rimossi, collegati e scollegati. Un sottomenu visualizza se c'è una richiesta di aggiunta o gestione di telefoni cellulari o dispositivi mobili.

Telefono secondario

Un telefono può essere classificato come Telefono secondario toccando l'icona informazioni a destra del nome del telefono cellulare accoppiato per aprire il menu impostazioni del telefono. Se un telefono cellulare è classificato come Telefono secondario, può essere collegato simultaneamente con un altro dispositivo mobile Bluetooth. Così facendo, il Telefono secondario viene etichettato per le Chiamate in arrivo. Ciò significa che tale dispositivo può soltanto ricevere chiamate. L'elenco telefonico di un Telefono secondario non è disponibile e le chiamate in uscita in viva voce non possono essere effettuate con quel telefono.

Se necessario, toccare il Telefono secondario nell'elenco telefoni per abilitarlo alle chiamate sia in entrata, sia in uscita. Questa selezione rende possibile effettuare chiamate in uscita dai Contatti e dall'elenco dei Recenti.

Elenco di tutti i telefoni abbinati e collegati

1. Toccare l'icona Telefono nella Home Page o l'icona telefono nel riquadro di scelta rapida, nella parte inferiore del display.
2. Toccare Telefoni.

Scollegare un telefono collegato

1. Toccare l'icona Telefono sulla pagina iniziale.
2. Toccare Telefoni.

3. Toccare l'icona informazioni vicino al telefono cellulare o dispositivo mobile collegato per visualizzarne la schermata informativa.
4. Toccare Scollega.

Cancellazione di un telefono abbinato

1. Toccare l'icona Telefono nella Home Page o l'icona telefono nel riquadro di scelta rapida, nella parte inferiore del display.
2. Toccare Telefoni.
3. Toccare l'icona informazioni vicino al telefono cellulare per visualizzare il display informativo del dispositivo mobile o del telefono cellulare.
4. Toccare Elimina dispositivo.

Collegamento a un altro telefono

Per collegarsi a un altro telefono cellulare, il nuovo telefono cellulare deve trovarsi nel veicolo ed essere accoppiato al sistema Bluetooth.

1. Toccare l'icona Telefono nella Home Page o l'icona telefono nel riquadro di scelta rapida, nella parte inferiore del display.
2. Toccare Telefoni.
3. Toccare il nuovo telefono cellulare per collegarlo dall'elenco dei telefoni non collegati. Vedere "Telefoni cellulari accoppiati Primi da collegare" e "Telefono secondario" precedentemente in questa sezione.

Passaggio alla modalità Ricevitore o Handsfree (Senza mani)

Per passare dalla modalità Ricevitore al Viva voce:

- Con la chiamata attiva in vivavoce, toccare l'opzione Ricevitore per passare alla modalità ricevitore.

  L'icona di silenziamento non sarà disponibile o funzionante quando la modalità Viva voce è attiva.
- Con la chiamata attiva in modalità Ricevitore, toccare l'opzione Ricevitore per passare alla modalità Viva voce.

Effettuare una chiamata usando i contatti e le chiamate recenti

Le chiamate possono essere effettuate attraverso il sistema Bluetooth usando le informazioni di contatto personali del telefono cellulare per tutti i telefoni che dispongono della funzione di Rubrica. Familiarizzare con le impostazioni e il funzionamento del telefono cellulare. Verificare che il cellulare disponga di tale funzione.

Il menu Contatti accede alla rubrica memorizzata nel cellulare.

Il menu Recenti accede all'elenco delle chiamate recenti dal proprio cellulare.

Per effettuare una chiamata tramite il menu Contatti:

1. Toccare l'icona Telefono sulla pagina iniziale.
2. Toccare Contatti.
3. Si può cercare nell'Elenco contatti utilizzando la prima lettera del nome. Toccare A-Z nella schermata Infotainment per scorrere nell'elenco dei nomi.

   Toccare il nome da chiamare.

4. Toccare il numero del contatto desiderato da chiamare.

Per effettuare una chiamata tramite il menu Recenti:

1. Toccare Telefono sulla pagina iniziale.
2. Toccare Recenti.
3. Toccare il nome o il numero da chiamare.

Effettuare una chiamata con il tastierino

Per effettuare una chiamata digitando i numeri:

1. Toccare l'icona Telefono sulla pagina iniziale.
2. Toccare Tastiera e inserire un numero di telefono.
3. Toccare sul display Infotainment per iniziare a digitare il numero.

Ricerca contatti tramite tastiera

Per cercare fra i contatti utilizzando la tastiera:

1. Toccare l'icona Telefono sulla pagina iniziale.
2. Toccare Tastiera e inserire il numero di telefono parziale o il nome parziale del contatto utilizzando la tastiera per la ricerca.

   I risultati saranno visualizzati nella parte destra del display. Toccare uno per effettuare la chiamata.

Accettare o rifiutare una chiamata

Al ricevimento di una telefonata, il volume del Sistema Infotainment viene silenziato per consentire al conducente di udire lo squillo del telefono.

Accettare una chiamata

Vi sono due modi per accettare una chiamata:

- Premere sui comandi a volante.
- Toccare Rispondi sul display Infotainment.

Rifiutare una chiamata

Vi sono due modi per rifiutare una chiamata:

- Premere sui comandi a volante.
- Toccare Ignora sul display Infotainment.

Telefonata in attesa

Il telefono cellulare Bluetooth deve disporre della funzione Telefonata in attesa, che deve essere abilitata dal segnale portante del servizio wireless.

Accettare una chiamata

Premere per rispondere, poi toccare Commuta nella schermata Infotainment.

Rifiutare una chiamata

Premere per rifiutare la chiamata, poi toccare Ignora nella schermata Infotainment.

Passare da una chiamata all'altra (solo chiamate in attesa)

Per passare da una chiamata all'altra, toccare Phone (telefono) nella Home Page per aprire la Vista chiamate. Mentre ci si trova in Call View (visualizzazione chiamate), toccare le informazioni chiamata delle chiamate in attesa per cambiare le chiamate.

Telefonata a tre

Il telefono cellulare Bluetooth deve disporre della funzione Teleconferenza, che deve essere abilitata dal segnale portante del servizio wireless.

Per iniziare una telefonata a tre durante una chiamata in corso:

1. Nella visualizzazione delle chiamate toccare Agg. chiam. per aggiungere un'altra chiamata.
2. Iniziare la seconda chiamata selezionando da Recenti, Contatti o Tastiera.
3. Quando la seconda chiamata è attiva, toccare l'icona di fusione per aggiungerla alla telefonata a tre.

Terminazione di una telefonata

- Premere sui comandi a volante.
- Toccare sul display Infotainment, vicino a una chiamata per terminare solo quella chiamata.

Toni in multifrequenza (Dual Tone Multi-Frequency - DTMF)

Il sistema Bluetooth integrato nel veicolo può inviare numeri durante una chiamata. Questa funzione viene utilizzata durante le chiamate a un sistema telefonico con scelta di menu. Usare la tastiera per inserire il numero.

Apple CarPlay e Android Auto

Se in dotazione, Android Auto e/o Apple CarPlay possono essere disponibili attraverso uno smartphone compatibile. Se disponibili, le icone Android Auto e Apple CarPlay da grige diventano colorate nella Home Page della schermata Infotainment.

Per utilizzare Android Auto e/o/or Apple CarPlay:

Per proiezione telefono con fili

1. Scaricare l'app Android Auto sul proprio smartphone dal Google Play store. Non sono necessarie app per Apple CarPlay.
2. Collegare il proprio telefono Android o Apple utilizzando un cavo USB telefonico fornito dalla fabbrica e inserendolo in una porta dati USB. Per prestazioni migliori si consiglia vivamente di usare il cavo USB del dispositivo fornito dalla fabbrica, che dovrebbe essere sostituito dopo significativa usura per preservare la qualità di connessione. Cavi aftermarket o di terzi potrebbero non funzionare.
3. Quando il telefono viene prima collegato per attivare Apple CarPlay o Android Auto, accettare i termini e le condizioni sia sul sistema Infotainment che sul telefono.
4. Seguire le istruzioni sul telefono.

Le icone Android Auto e Apple CarPlay nella Home Page si illuminano, a seconda dello smartphone. Android Auto e/o Apple CarPlay potrebbero avviarsi automaticamente al collegamento USB. In caso contrario, toccare l'icona Android Auto o Apple CarPlay sulla Home Page per lanciare le applicazioni.

Premere ⌂ sulla consolle centrale per tornare alla Home Page.

Le funzioni sono soggette a modifiche. Per ulteriori informazioni su come impostare Android Auto e Apple CarPlay nel veicolo, consultare il concessionario.

Android Auto è fornito da Google ed è soggetto ai termini e alle condizioni sulla privacy di Google. Apple CarPlay è fornito da Apple ed è soggetto ai termini e alle condizioni sulla privacy di Apple. Sono applicabili tariffe in base al piano dati. Per il supporto ad Android Auto e vedere se il telefono è compatibile, andare a https://support.google.com/androidauto. Per il supporto ad Apple CarPlay e vedere se il telefono è compatibile, andare a www.apple.com/ios/carplay/. Apple o Google potrebbero modificare o sospendere la disponibilità in qualunque momento. Android Auto, Android, Google, Google Play e altri marchi sono marchi commerciali di Google Inc.; Apple CarPlay è un marchio commerciale di Apple Inc.

Premere ⌂ nella consolle centrale per uscire da Android Auto o Apple CarPlay. Per tornare a Android Auto o Apple CarPlay, premere e tenere premuto ⌂ nella consolle centrale.

Android Auto e Apple CarPlay possono essere disattivate dal sistema Infotainment. Per farlo, toccare Home, Impostazioni e poi toccare le schede delle App in cima al display. Usare l'alternativa On/Off per disattivare Android Auto o Apple CarPlay.

Impostazioni

Alcune impostazioni possono essere gestite dai siti Owner Center quando viene registrato l'account e possono essere modificate se altri utenti hanno accesso al veicolo o all'account creato. Ciò può comportare modifiche alla sicurezza o alla funzionalità del sistema Infotainment. Alcune impostazioni possono anche essere trasferite a un nuovo veicolo, se è equipaggiato con un sistema che le può ricevere.

Fare riferimento alle Condizioni d'uso e alla Informativa sulla privacy per i dettagli più importanti. Per visualizzare, toccare l'icona delle Impostazioni nella Home Page della schermata Infotainment.

Il menu impostazioni può essere organizzato in quattro categorie. Selezionare la categoria desiderata toccando Sistema, Apps, Veicolo o Personale.

Per accedere ai menu di personalizzazione:

1. Toccare Impostazioni nella Home Page (pagina iniziale) sul display Infotainment.
2. Toccare la categoria desiderata per visualizzare un elenco di opzioni disponibili.
3. Toccare per selezionare l'impostazione desiderata delle funzioni.
4. Toccare le opzioni sul display Infotainment per disabilitare o abilitare una funzione.
5. Toccare ✕ per andare al livello superiore del menu Impostazioni.

Sistema

Il menu può contenere:

Ora / data

Usare le seguenti funzioni per impostare l'orologio:

- Data e ora automatiche: Toccare Off od On per abilitare o disabilitare l'aggiornamento automatico di ora e data. Quando questa funzione è attiva, orario e data non possono essere impostati manualmente.
- Impostare l'ora: toccare per impostare manualmente l'orario utilizzando i comandi della schermata Infotainment.
- Impostare data: toccare per impostare manualmente la data utilizzando i comandi della schermata Infotainment.
- Seleziona fuso orario: toccare per impostare manualmente il fuso orario. Toccare un fuso orario dall'elenco.
- Utilizzo formato 24 ore: Toccare per specificare il formato dell'ora visualizzato.

  Toccare Off o On per disattivare o attivare.

Lingua

Ciò imposta il linguaggio di visualizzazione usato dalla schermata Infotainment. Si può anche usare il linguaggio selezionato per il riconoscimento vocale e il feedback audio. Toccare Lingua (Language) e toccare la lingua appropriata.

Telefoni

Toccare per collegare il sistema a una fonte telefonica costituita da un altro telefono cellulare o dispositivo mobile, scollegare un telefono cellulare o un dispositivo multimediale.

Privacy

Toccare e potrebbe apparire quanto segue:

- Servizi di localizzazione: Questa impostazione abilita o disabilita la condivisione della posizione del veicolo esternamente al veicolo. I servizi di emergenza non saranno interessati con Off selezionato.
- Condivisione del riconoscimento vocale: Questa impostazione determina se i comandi vocali possano essere condivisi con un sistema di riconoscimento basato su cloud. Toccare Off per impedire la condivisione e la possibile registrazione dei propri comandi vocali con questo sistema. Questo potrebbe limitare la capacità del sistema di capire i comandi vocali e potrebbe disabilitare alcune funzioni.
- Tipi: Questa impostazione elenca tutti i permessi definiti-Android come pericolosi usati dal sistema Infotainment, il numero di applicazioni che hanno richiesto questo permesso e il numero di applicazioni che possono utilizzare tale permesso.
- Usati dalle applicazioni: Questa impostazione elenca tutte le applicazioni richieste o che utilizzano permessi Android-definiti come pericolosi. Vengono visualizzati solo i permessi richiesti e attivi.

Display

Toccare e potrebbe apparire quanto segue:

- Modalità: questo regola l'aspetto esteriore della mappa di navigazione e di ogni app ottimizzata per le

condizioni di funzionamento diurne e notturne. Impostare su Auto per ottenere un aggiustamento automatico delle schermate in base alle condizioni di luce/oscurità.

Toccare Automatico, Giorno o Notte per regolare il display.

- Calibra touchscreen: Toccare per calibrare il display infotainment e seguire i suggerimenti.
- Spegni display: Toccare per disattivare il display. Toccare in qualunque punto della schermata Infotainment o premere di nuovo su qualsiasi comando Infotainment della consolle centrale per attivare il display.

Suoni

Toccare e potrebbe apparire quanto segue:

- Volume massimo all'avviamento: questa funzione regola il volume massimo del sistema Infotainment quando si avvia il veicolo. Per impostare il volume massimo all'avviamento, toccare i comandi della schermata Infotainment per aumentare o diminuire il volume.
- Segnali acustici di accensione/spegnimento: questa funzione regola i suoni emessi dal sistema Infotainment quando si accende e si spegne. Questa funzione può essere attivata o disattivata.
- Impost. vol. segnale acustico di acc./spegn.: questa impostazione regola il volume dei segnali acustici di accensione/spegnimento. Toccare i comandi della schermata Infotainment per aumentare o diminuire il volume.
- Risposta tocco acustica: questa impostazione determina se al tocco della schermata Infotainment o dei comandi radio debba essere emesso un suono. Questa funzione può essere attivata o disattivata.

Voce

Toccare e potrebbe apparire quanto segue:

- Conferma attiva/non attiva: questa impostazione specifica quanto spesso il sistema di riconoscimento vocale debba confermare i comandi. Toccare Conferma più spesso per fare in modo che il sistema controlli più spesso prima di eseguire i comandi vocali.
- Lunghezza istruzioni: questa impostazione specifica l'ammontare di dettagli che il sistema di riconoscimento vocale fornisce quando dà il suo feedback. Toccare Auto per avere dal sistema un aggiornamento automatico basato sulle abitudini vocali dell'utente. Toccare Informativa, Breve o Automatica.
- Velocità feedback audio: toccare Bassa, Medio o Alta per regolare la rapidità di pronuncia del sistema di riconoscimento vocale.
- Istruzioni intuitive: questa impostazione regola la formalità dei suggerimenti vocali. Toccare Disattiva per avere messaggi di suggerimento più concisi. Toccare Attiva per avere messaggi di suggerimento con più personalità. Toccare Automatico per avere messaggi di suggerimento corrispondenti allo stile di comando dell'utente.

- Modalità tutorial: toccare Non attivo o Attivo per fornire un feedback sul tutorial nel display.
- Consenti interruzioni istruzioni: Questa impostazione controlla se i comandi vocali possano essere pronunciati prima del termine dei prompt vocali. Azionare questo per pronunciare comandi senza ascoltare l'intero prompt. Parlando a prompt ancora in riproduzione si arresterà subito la riproduzione del prompt in corso e verrà riconosciuto il comando. Un rumore di sottofondo può causare interruzioni accidentali. Toccare Non attivo o Attivo.

Preferiti

Toccare e potrebbe apparire quanto segue:

- Gestisci preferiti: toccare per visualizzare un elenco di Preferiti audio, telefono e navigazione.

  I Preferiti possono essere spostati, rinominati o cancellati.

  Per spostarli, toccare e tenere premuto il Preferito poi trascinarlo su o giù nell'elenco per modificare la sua posizione.
- Imposta numero di preferiti audio: toccare per selezionare quante pagine di Preferiti possano essere visualizzate dall'applicazione audio. L'impostazione Auto provvede a regolare automaticamente questo numero in base al numero di Preferiti salvati. Toccare Automatico, 5, 10, 15, 20, 25, 30, 35 o 40.

Info su

Toccare per visualizzare le informazioni sul software del sistema Infotainment.

Applicazioni in corso d'uso

Toccare per visualizzare un elenco completo di applicazioni attualmente in uso nel sistema Infotainment.

Ritornare a Factory Settings (impostazioni di fabbrica)

Toccare e potrebbe apparire quanto segue:

- Ripristina impostazioni veicolo: resetta tutte le impostazioni del veicolo relative all'utente attuale.

  Toccare Reset o Annulla.
- Cancella impostazioni e dati personali: cancella le impostazioni delle applicazioni dati, profili utenti e dati personali, fra cui quelli di navigazione e uso di dispositivi mobili.

  Toccare Cancella o Annulla.
- Cancella applicazioni predefinite: resetta le applicazioni preferite che sono state impostate quando si seleziona una funzione. Nessun dato di applicazione va perduto.

  Toccare Elimina o Annulla.

Applicazioni

Il menu può contenere:

Android Auto

Questa funzione permette di interagire direttamente con il proprio dispositivo mobile nella schermata Infotainment. Vedere *Apple CarPlay e Android Auto* ⇨ *192*.

Toccare i comandi sul display Infotainment per disabilitare o abilitare

Apple CarPlay

Questa funzione permette di interagire direttamente con il proprio dispositivo mobile nella schermata Infotainment. Vedere *Apple CarPlay e Android Auto* ⇨ *192*.

Toccare i comandi sul display Infotainment per disabilitare o abilitare

Audio

A seconda della sorgente audio attuale, sono disponibili varie opzioni.

Toccare e potrebbe apparire quanto segue:

- Impostazioni del tono: toccare per regolare Equalizzatore, Fade/Balance o Modalità suono. Vedere il "menu Audio nel Sistema Infotainment" in *Radio AM-FM* ⇨ *158*.
- Volume automatico: Questa funzione regola il volume in base alla velocità del veicolo.

  Toccare Non attivo, Basso, Medio-basso, Medio, Medio-alto o Alto.
- Bose AudioPilot Noise Compensation Technology (Tecnologia di compensazione del rumore): Questa funzione regola il volume in base al rumore presente nel veicolo e alla velocità di marcia.

  Toccare Off o On.
- Gestisci preferiti: toccare per visualizzare un elenco di Preferiti in dispositivi audio, mobile e di navigazione.

  I Preferiti possono essere spostati, rinominati o cancellati.

  Per spostarli, toccare e tenere premuto il Preferito poi trascinarlo su o giù nell'elenco per modificare la sua posizione.
- Imposta numero di preferiti audio: toccare per selezionare quante pagine di Preferiti possano essere visualizzate dall'applicazione audio. L'impostazione Auto provvede a regolare automaticamente questo numero in base al numero di Preferiti salvati. Toccare Automatico, 5, 10, 15, 20, 25, 30, 35 o 40.
- RDS: questo permette al Radio Data System (RDS) di essere attivato o disattivato.

  Toccare Off o On.
- Manage Phones (Gestisci telefoni): selezionare per collegarsi ad una sorgente telefonica diversa, scollegare un telefono o cancellare un telefono.
- Resetta indice musicale: questo permette di resettare l'indice della musica qualora si abbia difficoltà ad accedere a tutti i contenuti multimediali nel proprio dispositivo,

  Toccare Sì o No.

Climatizzatore

Toccare e potrebbe apparire quanto segue:

- Velocità ventola automatica: questa impostazione specifica l'ammontare del flusso d'aria quando la ventola del climatizzatore è impostata su Auto Fan.

  Toccare Bassa, Media o Alta.

- Sensore qualità dell'aria: questa impostazione fa passare il sistema in Modalità ricircolo in base alla qualità dell'aria esterna.

  Toccare Disattiva, Sensibilità bassa o Alta sensibilità.
- Raffreddamento automatico sedili: questa impostazione attiva automaticamente e regola i sedili ventilati quando la temperatura dell'abitacolo è elevata.

  Toccare i comandi sul display Infotainment per disabilitare o abilitare
- Riscaldamento automatico sedili: questa impostazione attiva automaticamente e regola i sedili riscaldati quando la temperatura dell'abitacolo è bassa. I sedili autoriscaldati possono essere disattivati utilizzando i comandi del riscaldamento sedili nella consolle centrale.

  Toccare i comandi sul display Infotainment per disabilitare o abilitare
- Sbrinamento automatico: questa impostazione attiva automaticamente gli sbrinatori anteriori quando si avvia il motore del veicolo.

  Toccare i comandi sul display Infotainment per disabilitare o abilitare
- Sbrinamento posteriore automatico: questa impostazione attiva automaticamente gli sbrinatori posteriori quando si avvia il motore del veicolo.

  Toccare i comandi sul display Infotainment per disabilitare o abilitare
- Ionizer: questa impostazione purifica l'aria all'interno del veicolo.

  Toccare i comandi sul display Infotainment per disabilitare o abilitare

Navigazione

Se in dotazione, toccare e potrebbe apparire quanto segue:

- Destination Card Preferences (Preferenze scheda destinazioni)
- Map Preferences (Preferenze mappe)
- Route Preferences (Preferenze percorsi)
- Navigation Voice Control (Comando vocale navigazione)
- Traffic Preferences (Preferenze traffico)
- Alert Preferences (Preferenze allerte)
- Fuel Grade Preferences (Preferenze tipo carburante)
- Manage History (Gestisci cronologia)
- Predictive Navigation (Navigazione predittiva) (se presente)
- Informazioni

Vedere *Uso del sistema di navigazione* ⇨ *165*.

Telefono

Toccare e potrebbe apparire quanto segue:

- Il mio numero: visualizza il numero di telefono cellulare del dispositivo collegato tramite Bluetooth.
- Vista chiamata attiva: Visualizza il numero della chiamata telefonica attiva quando si risponde.

Toccare i comandi sul display Infotainment per disabilitare o abilitare

- Privacy: Mostra solo gli avvertimenti di chiamata nel quadro strumenti.

  Toccare Off o On.
- Ordina contatti: toccare per ordinare in base al nome o al cognome.
- Re-sync Device Contacts (Ri-sincronizzazione contatti dispositivo): consente di risincronizzare i contatti del dispositivo qualora si abbia difficoltà ad accedere a tutti i contatti nel proprio telefono cellulare.
- Elimina tutti i contatti veicolo: toccare per cancellare i contatti memorizzati nel veicolo.

Vedere *Uso del sistema* ⇨ *155*.

Veicolo

Questo menu permette la regolazione di varie funzioni del veicolo. Vedere *Personalizzazione del veicolo* ⇨ *137*.

Personale

Se in dotazione, questo menu permette di regolare varie impostazioni del profilo utente. Vedere "Utenti" in *Uso del sistema* ⇨ *155* per le informazioni su come impostare i profili utenti.

Il menu può contenere:

Nome

Toccare per modificare il proprio nome utente nel veicolo.

Informazioni account veicolo

Toccare per visualizzare i dati dell'account veicolo e per cambiare la password dell'account.

Finché il processo online di verifica dei dati immessi non sarà completato, il display visualizzerà un riquadro con la scritta "Account utente non verificato". Controllare nella casella e-mail registrata per verificare che sia arrivato un messaggio di posta elettronica con il quale completare il processo di verifica.

Immagine profilo

Toccare per scegliere o per sostituire la fotografia nel proprio profilo.

Identificatori profilo

Toccare per fare in modo che il veicolo riconosca l'identificatore scelto.

Toccare Chiave veicolo 1 e/o Chiave veicolo 2.

Se il telecomando di apertura (RKE - Remote Keyless Entry) si è perso o è stato rubato, consultare il proprio concessionario.

Security

Toccare per avere un codice identificativo personale (PIN) di sicurezza collegato al proprio profilo.

Toccare Sì o No.

Nome veicolo

Toccare per modificare il nome del veicolo.

Account veicolo

Toccare per visualizzare i dati dell'account veicolo e per cambiare la password dell'account.

Elimina profilo

Toccare per rimuovere il profilo dal veicolo.

Toccare Rimuovi o Annulla.

Marchi e accordi di licenza

Made for iPod iPhone

"Made for iPod" e "Made for iPhone" significano che un accessorio elettronico è stato progettato specificamente per la connessione a iPod o iPhone, rispettivamente, ed è stato certificato dallo sviluppatore come rispondente agli standard di prestazione Apple. Apple non risponde del funzionamento di questo dispositivo o della sua conformità agli standard di legge e sulla sicurezza. Nota: l'uso di questo accessorio con iPod o iPhone potrebbe avere effetto sulle prestazioni wireless. iPhone, iPod, iPod classic, iPod nano, iPod shuffle e iPod touch sono marchi commerciali di Apple Inc., registrati negli U.S.A. e in altri Paesi.

immersion

TouchSense Technology e TouchSense System 1000 Series sono concessi in licenza da Immersion Corporation. TouchSense System 1000 protetto da uno o più brevetti U.S.A. al seguente indirizzo www.immersion.com/patent-marking.html e altri brevetti in corso di registrazione.

Bose

Bose AudioPilot e Bose Centerpoint surround sono marchi registrati di Bose Corporation negli U.S.A. e in altri Paesi.

DTS

Prodotto sotto licenza e tutelato da brevetto USA n° 5.956.674; 5.974.380; 6.487.535 e altri brevetti U.S.A. e internazionali, rilasciati e in corso di registrazione.

Per i brevetti DTS, consultare http://patents.dts.com. Prodotto su licenza di DTS Licensing Limited. DTS, il Simbolo, & DTS e il Simbolo sono tutti marchi registrati; il Canale DTS 2.0 è un marchio di DTS, Inc. ©DTS, Inc. Tutti i diritti riservati.

Dolby

Prodotti sotto licenza di Dolby Laboratories. Dolby e il simbolo a doppia D sono marchi di Dolby Laboratories.

BDA

"Blu-ray Disc, Blu-ray, Blu-ray 3D, BD-Live, BONUSVIEW, BDXL, AVCREC e i loghi associati sono marchi commerciali di Blu-ray Disc Association."

AVCHD

AVCHD e il logo AVCHD sono marchi commerciali di Panasonic Corporation e Sony Corporation.

AVCREC

Blu-ray Disc, Blu-ray, Blu-ray 3D, BD-Live, BONUSVIEW, BDXL, AVCREC e i loghi associati sono marchi commerciali di Blu-ray Disc Association.

Java

Java è un marchio commerciale registrato di Oracle e/o delle sue consociate.

Cinavia

Comunicazione di Cinavia: Il presente prodotto utilizza la tecnologia Cinavia per limitare l'utilizzo di copie non autorizzate di alcuni film e video prodotti commercialmente e delle loro colonne sonore. Quando viene rilevato l'uso non consentito di una copia non autorizzata, viene visualizzato un messaggio e la copia viene interrotta.

Maggiori informazioni sulla tecnologia Cinavia si trovano presso il Cinavia Online Consumer Information Center presso http://www.cinavia.com. Per richiedere ulteriori informazioni su Cinavia per posta, inviare una cartolina con il proprio indirizzo di posta a: Cinavia Consumer Information Center, P.O. Box 86851, San Diego, CA, 92138, USA.

Il presente prodotto incorpora tecnologia avuta in licenza e di proprietà di Verance Corporation ed è protetto dal brevetto USA 7.369.677 e da altri brevetti U.S.A. e internazionali rilasciati e in attesa di approvazione come anche da diritti d'autore e dalla tutela dei segreti commerciali per certi aspetti di tale tecnologia. Cinavia è un marchio commerciale di Verance Corporation. Copyright 2004-2010 Verance Corporation. Tutti i diritti riservati di Verance. Lo smontaggio o la retroingegnerizzazione non sono consentiti.

RMVB

or

Parti di questo software sono incluse sotto licenza di RealNetworks, Inc. Copyright 1995-2011, RealNetworks, Inc. Tutti i diritti riservati.

Bluetooth

Il marchio e i loghi Bluetooth sono di proprietà di Bluetooth SIG, Inc.; qualsiasi uso di tali marchi da parte di General Motors è autorizzato. Altri marchi e nomi commerciali appartengono ai rispettivi proprietari.

Contratto di licenza per l'utilizzatore finale delle mappe

TERMINI PER L'UTILIZZATORE FINALE

Il disco dei dati delle mappe ("Dati") viene fornito solo per utilizzo personale interno e non per la rivendita. È protetto da diritto d'autore ed è soggetto ai seguenti termini (il qui presente "Contratto di

licenza per l'utilizzatore finale") e condizioni concordati tra voi, da un lato, e HERE North America, LLC ("HERE") e i suoi concessori di licenza (compresi i loro concessori di licenza e fornitori) dall'altro.

TERMINI E CONDIZIONI

Solo per uso personale: L'utilizzo dei presenti Dati è consentito solo per fini personali e non commerciali in base alla concessione di licenza e non ai fini di un utilizzo come agenzia di servizio, multiproprietà o simili. Salvo quanto diversamente stabilito dal presente contratto, è vietato riprodurre, copiare, modificare, compilare, disassemblare o effettuare il reverse engineering parziale di tali Dati ed è vietato cederli o distribuirli in qualsiasi forma, per qualsiasi scopo, tranne per quelli consentiti da leggi inderogabili. E' consentito cedere i Dati e tutto il materiale accompagnatorio su base permanente senza trattenerne alcuna copia se il ricevente aderisce ai termini del presente Contratto di licenza per l'utilizzatore finale. Serie multidisco possono essere cedute o vendute solamente in blocco come sono state fornite originariamente e non come sottoinsiemi.

Restrizioni

Tranne per quanto concerne i diritti di licenza specificatamente concessi da HERE e senza limitazioni al paragrafo precedente, è vietato (a) utilizzare questi Dati con qualsiasi prodotto, sistema od applicazione installata o altrimenti collegata a o in comunicazione con veicoli dotati di navigazione, localizzazione, invio messaggi, guida del percorso in tempo reale, gestione di flotte aziendali o applicazioni simili: o (b) con, o in comunicazione, con, inclusi senza limitazione, telefoni cellulari, palmari e computer portatili, cercapersone con schermo LCD e Personal Digital Assistants o PDA.

Avvertenza

Questi Dati potrebbero contenere informazioni imprecise o incomplete a causa del trascorrere del tempo, della variazione delle circostanze, delle sorgenti usate e della natura dei dati geografici globali raccolti, ognuna delle quali cose potrebbe portare a risultati incorretti.

Nessuna garanzia

I presenti Dati vengono forniti "nello stato in cui si trovano" e l'utilizzo che se ne fa è a proprio rischio. HERE e i suoi concessori di licenza (e loro concessori di licenza e fornitori) non forniscono alcuna garanzia, esplicita o implicita, derivante da leggi o altro, su contenuto, qualità, precisione, completezza, efficacia, affidabilità, adeguatezza ad un particolare scopo, utilità, uso o risultati da ottenere da tali Dati o riguardo al fatto che i Dati o il server siano ininterrotti o privi di errori.

Negazione della garanzia

IL DATABASE VIENE FORNITO "NELLA SITUAZIONE IN CUI SI TROVA" E SULLA BASE DEL "VISTO E PIACIUTO" E BOSCH (E I SUOI CONCESSORI DI LICENZA E FORNITORI) RIFIUTANO ESPRESSAMENTE DI CONCEDERE OGNI ALTRA GARANZIA, ESPLICITA O IMPLICITA, INCLUSA MA NON LIMITATA A, LE GARANZIE

IMPLICITE DI NON VIOLAZIONE DEI DIRITTI DI TERZI, DI VENDIBILITÀ, QUALITÀ SODDISFACENTE, PRECISIONE, TITOLO E ADEGUATEZZA AD UN PARTICOLARE SCOPO. NESSUN CONSIGLIO O INFORMAZIONE SCRITTA FORNITI DA BOSCH (O DA QUALSIASI SUO CONCESSORE DI LICENZA, AGENTE, DIPENDENTE O FORNITORE ESTERNO) AVRÀ VALORE DI GARANZIA E PERTANTO NON SI PUÒ FARE AFFIDAMENTO SU TALI CONSIGLI E INFORMAZIONI. LA PRESENTE LIMITAZIONE DELLA GARANZIA È UNA CONDIZIONE ESSENZIALE DEL PRESENTE CONTRATTO.

Dichiarazione di non responsabilità

HERE E I SUOI CONCESSORI DI LICENZA (COMPRESI I LORO CONCESSORI DI LICENZA E FORNITORI) NON RISPONDERANNO IN SEGUITO A QUALSIASI RECLAMO, RICHIESTA O AZIONE, INDIPENDENTEMENTE DALLA NATURA DELLA CAUSA DEL RECLAMO, DOMANDA O AZIONE, RIGUARDANTE EVENTUALI PERDITE, LESIONI O DANNI, DIRETTI O INDIRETTI, CHE POTREBBERO RISULTARE DALL'USO O DAL POSSESSO DEI PRESENTI DATI; O PER QUALSIASI PERDITA DI PROFITTO, GUADAGNO, CONTRATTO O RISPARMIO O QUALSIASI ALTRO DANNO DIRETTO, INDIRETTO, INCIDENTALE, SPECIALE O CONSEQUENZIALE CHE DERIVI DALL'USO O DALL'INCAPACITÀ DI USARE I PRESENTI DATI, DA QUALSIASI LORO DIFETTO, O DALLA MANCATA OSSERVANZA DEI PRESENTI TERMINI O CONDIZIONI, SIA CON UN'AZIONE CONTRATTUALE O ATTO ILLECITO O IN BASE AD UNA GARANZIA, ANCHE QUALORA HERE O I SUOI CONCESSORI DI LICENZA SIANO STATI INFORMATI CIRCA LA POSSIBILITÀ DI TALI DANNI. Alcuni stati, territori o paesi non consentono certe esclusioni di responsabilità o limitazioni dei danni, pertanto quanto sopra esposto potrebbe non essere valido per tutti.

Controllo sull'esportazione

Non è consentito esportare da qualsiasi luogo i Dati forniti, anche parzialmente, o qualsiasi loro prodotto diretto salvo in conformità alle leggi, regole e disposizioni applicabili sulle esportazioni, e con tutte le licenze e le approvazioni necessarie. Contratto completo: I presenti termini e condizioni costituiscono il contratto completo tra HERE (e i suoi concessori di licenza, compresi i loro concessori di licenza e fornitori) e il cliente in relazione all'oggetto del contratto e sostituiscono nella sua globalità qualsiasi accordo scritto od orale precedentemente esistente tra le due parti in relazione a tale oggetto.

Legge applicabile

I termini e le condizioni sopracitati saranno governati dalle leggi dello Stato dell'Illinois, senza alcun effetto su (i) il conflitto di disposizioni di legge o (ii) la United Nations Convention per contratti per la vendita internazionale di beni, la qual cosa è esplicitamente esclusa. Lo Stato dell'Illinois avrà la giurisdizione in caso di qualsiasi controversia, reclamo

ed azione derivante da o in collegamento ai Dati forniti al cliente in base al presente contratto.

Utenti finali del governo

Qualora i Dati vengano acquisiti da o per conto del Governo degli Stati Uniti o da qualsiasi altra istituzione che invochi o applichi diritti simili a quelli rivendicati tradizionalmente dal Governo degli Stati Uniti, i presenti Dati sono da considerarsi un "oggetto commerciale" come il termine definito in 48 C. F. R. ("FAR") 2.101, e vengono concessi in licenza con il presente contratto per l'utilizzatore finale; ogni copia dei Dati fornita o altrimenti allestita sarà contrassegnata e accompagnata come dovuto dalla seguente "Comunicazione d'uso" e trattata secondo tale Comunicazione:

Maps for Life

COMUNICAZIONE D'USO

CONTRAENTE (PRODUTTORE/FORNITORE)

NOME:

HERE North America, LLC

CONTRAENTE (PRODUTTORE/FORNITORE)

INDIRIZZO:

425 West Randolph Street, Chicago, IL 60606.

I presenti Dati costituiscono un oggetto commerciale come definito in FAR 2.101 e sono soggetti al Contratto di licenza per l'utilizzatore finale in base al quale i Dati sono stati forniti.

© 2014 HERE North America, LLC. Riservati tutti i diritti.

Qualora il contraente, l'agenzia di governo federale o qualsiasi funzionario federale rifiuti di utilizzare la legenda fornita nel presente contratto, dovrà darne comunicazione a HERE prima di cercare invocare diritti aggiuntivi o alternativi sui Dati.

Unicode

Copyright © 1991-2010 Unicode, Inc. Tutti i diritti riservati. Distribuito secondo i termini d'uso di cui in http://www.unicode.org/copyright.html.

Free Type Project

Alcune parti di questo software sono protette da copyright © 2010 The FreeType Project (http://www.freetype.org). Tutti i diritti riservati.

Software open source

Per maggiori informazioni relative alle licenze OSS, guardare la schermata Infotainment.

QNX

Parti di questo software sono tutelate da copyright © 2008-2011, QNX Software Systems. Tutti i diritti riservati.

Parte C - EULA

Copyright 2011, Software Systems GmbH & Co. KG. Tutti i diritti riservati.

Il prodotto acquistato dall'utente ("Prodotto") contiene Software (Configurazione Runtime n° 505962; "Software") che è distribuito da o per conto del produttore del prodotto "Produttore") sotto licenza ottenuta da Software Systems Co. ("QSSC"). Il Software può essere utilizzato solo nel Prodotto e in conformità alle condizioni di licenza sottostanti.

In base ai termini e alle condizioni della presente Licenza, QSSC conferisce licenza limitata, non esclusiva e non trasferibile di utilizzo del Software nel Prodotto per gli scopi predisposti dal Produttore. Se consentito dal Produttore o dalla legge applicabile, l'utente ha il diritto di effettuare una copia di riserva del Software come parte del software Prodotto. QSSC e i suoi concessori di licenza si riservano tutti i diritti di licenza +C31 non espressamente conferiti nel presente documento e si riservano ogni diritto, titolo ed interesse su tutte le copie del Software, compresi tutti i relativi diritti di proprietà intellettuale. Se non richiesto dalla legge applicabile l'utente non può riprodurre, distribuire o trasferire, o decompilare, smontare o altrimenti tentare di frazionare, retroingenerizzare, modificare o creare opere derivative del Software. L'utente acconsente a: (1) non rimuovere, coprire o alterare alcuna comunicazione di proprietà, etichette o marchi presenti nel o sul Software e a garantire che tutte le copie abbiano tale eventuale comunicazione riportata sull'originale; e (2) non esportare il Prodotto o il Software in disaccordo alle leggi di controllo dell'esportazione applicabili.

SALVO ENTRO LIMITI ALTRIMENTI IMPOSTI DALLA LEGGE APPLICABILE, QSSC E I SUOI CONCESSORI DI LICENZA FORNISCONO IL SOFTWARE "NELLO STATO IN CUI SI TROVA", SENZA GARANZIE O CONDIZIONI DI ALCUN TIPO, ESPRESSE O IMPLICITE, COMPRENDENTI, SENZA LIMITAZIONE, EVENTUALI GARANZIE O CONDIZIONI DI TITOLO, NON-VIOLAZIONE DI DIRITTI DI TERZI, DI VENDIBILITÀ, ADEGUATEZZA AD UN PARTICOLARE SCOPO. EVENTUALI GARANZIE O ALTRI DIRITTI OFFERTI DAL PRODUTTORE O DAL/I SUO/I DISTRIBUTORE/I CHE DIFFERISCANO DA QUANTO INDICATO NELLA PRESENTE LICENZA VENGONO OFFERTE DAL PRODUTTORE O DAL/I SUO/I DISTRIBUTORE/I DA SOLI E NON DA QSSC, DALLE SUE CONSOCIATE O ALTRI CONCESSORI DI LICENZA. L'UTENTE SI ASSUME OGNI RISCHIO ASSOCIATO ALL'UTILIZZO DEL SOFTWARE OGGETTO DELLA LICENZA.

SALVO ENTRO LIMITI ALTRIMENTI IMPOSTI DALLA LEGGE APPLICABILE (COME IN CASO DI ATTI DI NEGLIGENZA DELIBERATA O GROSSOLANA), IN NESSUN CASO QSSC, LE SUE CONSOCIATE O ALTRI CONCESSORI DI LICENZA, SARANNO

RESPONSABILI NEI CONFRONTI DELL'UTENTE, SIA IN CASO DI TORTO (COMPRESA LA NEGLIGENZA), CONTRATTO O ALTRIMENTI PER DANNI, INCLUSI DANNI DIRETTI, INDIRETTI, SPECIALI, INCIDENTALI O CONSEQUENZIALI DI NESSUN TIPO RISULTANTI DALLA PRESENTE LICENZA O DALL'USO O INCAPACITÀ D'UTILIZZO DEL PRODOTTO (COMPRESO MA NON LIMITATO A DANNI PER PERDITA DI AVVIAMENTO, INTERRUZIONE DEL LAVORO, DIFETTI DEL PRODOTTO O SUO MALFUNZIONAMENTO O EVENTUALI ALTRI DANNI O PERDITE COMMERCIALI). ANCHE QUALORA QSSC, LE SUE CONSOCIATE O ALTRI CONCESSORI DI LICENZA SIANO STATI AVVERTITI DELLA POSSIBILITÀ DI TALI DANNI.

WMA

Il presente prodotto è protetto da alcuni diritti sulla proprietà intellettuale di Microsoft. È vietato l'uso o la distribuzione di tale tecnologia al di fuori di questo prodotto senza permesso da parte di Microsoft.

Per maggiori informazioni sul Software, compresi eventuali termini di licenza sul software open-source (e codici sorgente disponibili) come anche attribuzioni di copyright applicabili alla Configurazione Runtime indicata in precedenza, contattare il Produttore o contattare QSSC all'indirizzo 175 Terence Matthews Crescent, Kanata, Ontario, Canada K2M 1W8 (licensing@qnx.com).

Linotype

Helvetica è un marchio commerciale di Linotype Corp. registrato presso l'Ufficio Brevetti e Marchi U.S.A e potrebbe essere registrato in alcune altre giurisdizioni a nome di Linotype Corp. o della sua licenziataria Linotype GmbH.

L'utilizzo in formato testo di ogni marchio commerciale fornito in licenza è:

I requisiti di attribuzione del marchio per i marchi commerciali concessi in licenza possono essere visionati su http://www.linotype.com/2061-19414/trademarks.html.

COMUNICAZIONE PER L'UTILIZZATORE FINALE

I marchi delle società visualizzati da questo prodotto per indicarne la sede sono i marchi dei rispettivi proprietari. L'utilizzo di tali marchi in questo prodotto non implica alcuna sponsorizzazione, approvazione o avvallo da parte di tali società di questo prodotto.

Comandi di climatizzazione

Sistemi di climatizzazione
Sistema di climatizzazione automatico duale 207

Bocchette dell'aria
Bocchette dell'aria 211

Manutenzione
Filtro aria abitacolo 212
Manutenzione 212

Sistemi di climatizzazione

Sistema di climatizzazione automatico duale

I pulsanti del climatizzatore sulla colonnina centrale e sul display del climatizzatore servono a regolare riscaldamento, raffreddamento e ventilazione.

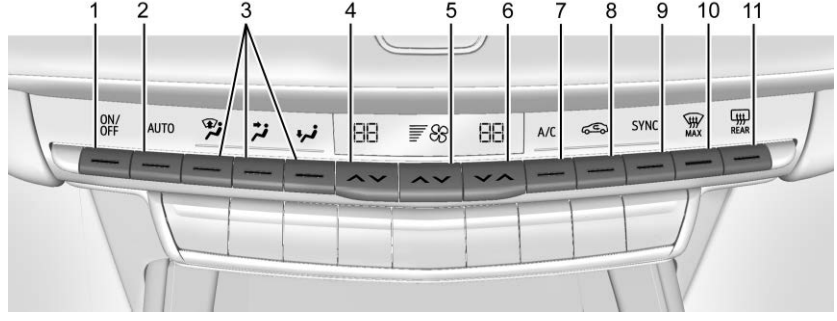

1. ACCESO/SPENTO
2. AUTO (funzionamento automatico)
3. Comandi modalità erogazione aria
4. Controllo della temperatura del conducente
5. Comando ventola
6. Controllo della temperatura del passeggero
7. A/C (climatizzatore)
8. Ricircolo
9. SYNC (temperatura sincronizzata)
10. Sbrinamento max
11. Lunotto termico

Display del climatizzatore

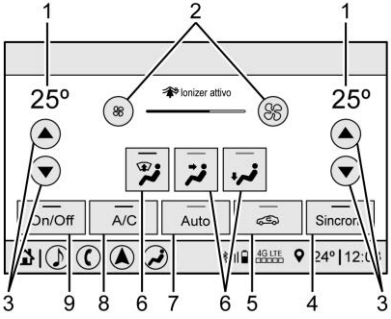

1. Visualizzatori temperatura conducente e passeggero
2. Comando ventola
3. Comandi temperatura conducente e passeggero
4. Sync (temperatura sincronizzata)
5. Ricircolo
6. Comando modalità erogazione aria
7. Auto (funzionamento automatico)
8. A/C (climatizzatore)
9. On/Off (alimentazione)

La ventola, la modalità di erogazione dell'aria, l'aria condizionata, le temperature conducente e passeggero e le impostazioni Sync possono essere controllate sfiorando CLIMATE sulla pagina iniziale dell'Infotainment o il pulsante CLIMATE nella barra delle applicazioni del display del climatizzatore. La selezione può essere effettuata sulla pagina visualizzata del climatizzatore anteriore. Vedere *Impostazioni* ⇨ *193*.

Visualizzazione dello stato del climatizzatore

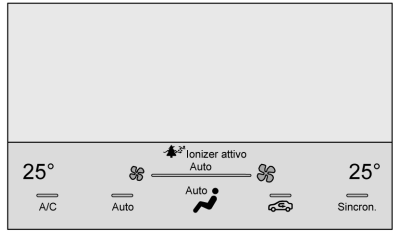

La visualizzazione dello stato di controllo del climatizzatore appare brevemente si regolano i relativi comandi.

Funzionamento automatico

Il sistema controlla automaticamente la velocità della ventola, l'erogazione dell'aria, la climatizzazione e la ricircolazione per riscaldare o raffreddare il veicolo alla temperatura desiderata.

Quando AUTO viene premuto, tutte le quattro funzioni si azionano automaticamente. Ogni funzione può essere impostata anche manualmente, con conseguente visualizzazione dell'impostazione selezionata. Le funzioni non impostate manualmente continueranno ad essere comandate in automatico, anche se la spia AUTO non è accesa.

Per il funzionamento automatico:

1. Premere AUTO.
2. Impostare la temperatura. Attendere affinché il sistema si stabilizzi. Regolare la temperatura mirando ad ottenere il massimo comfort.

Per migliorare l'efficienza dei consumi e raffreddare il veicolo più rapidamente, la ricircolazione può essere selezionata automaticamente nei climi più caldi.

La spia di ricircolo non si accenderà quando controllata automaticamente. Vedere in "Azionamento manuale" per maggiori dettagli.

Durante la chiamata senza mani, il livello della ventola potrebbe ridursi automaticamente. Il livello della ventola può essere regolato, se desiderato.

Funzionamento manuale

ACCESO/SPENTO : Premere per disattivare/attivare il sistema. Selezionando off, il sistema impedirà all'aria di entrare nel veicolo. Se viene premuto qualsiasi pulsante di comando, il sistema si aziona e funziona secondo l'impostazione del momento.

▲ **o** ▼ **:** Sollevare o premere per aumentare o diminuire la velocità della ventola. L'impostazione della velocità della ventola viene visualizzata sul display principale. Sollevando o premendo un pulsante si annulla il controllo ventola automatico e la ventola viene controllata manualmente. Premere AUTO per tornare al funzionamento automatico.

▲ / ▼ **:** È possibile impostare diversi valori di temperatura per la zona del conducente e quella del passeggero. Sollevare o premere per aumentare o diminuire la temperatura.

SYNC : Premere per collegare le impostazioni della temperatura della zona del passeggero con le impostazioni del conducente. La spia SYNC si accenderà. Quando le impostazioni del passeggero sono state regolate, la spia SYNC si spegne.

Comandi modalità erogazione aria : Premere , o per cambiare la direzione del flusso d'aria. La spia indicatrice nel pulsante si accende. Qualsiasi combinazione dei tre pulsanti può essere selezionata. La modalità corrente appare nel display di controllo del climatizzatore. Premendo uno qualsiasi dei tre pulsanti si annulla il controllo automatico dell'erogazione dell'aria e la direzione del flusso d'aria viene controllato manualmente. PremereAUTO per tornare al funzionamento automatico.

Per modificare la modalità corrente, selezionare una o più delle seguenti opzioni:

: Elimina gli appannamenti e l'umidità dai finestrini. L'aria viene inviata al parabrezza.

: L'aria viene erogata dalle bocchette del quadro strumenti.

: L'aria viene erogata dalle bocchette a pavimento.

MAX : L'aria viene indirizzata al parabrezza e la ventola funziona a velocità superiore. La nebbia o la brina viene eliminata più rapidamente dal parabrezza. Quando il pulsante viene premuto nuovamente, il sistema ritorna all'impostazione di modalità precedente.

Per ottenere i migliori risultati, rimuovere la neve e il ghiaccio dal parabrezza prima della sbrinatura.

A/C : Premere per attivare o disattivare il sistema del climatizzatore. Se il sistema di controllo del climatizzatore viene disattivato oppure la temperatura esterna scende al di sotto del punto di congelamento, il condizionatore non funziona.

Premendo questo pulsante si elimina la climatizzazione automatica e si disinserisce il condizionatore. Premere AUTO per tornare al funzionamento automatico e il climatizzatore funzionerà automaticamente come richiesto. Quando la spia è accesa, il climatizzatore funziona in automatico per raffreddare l'aria dell'abitacolo o per asciugare l'aria necessaria per eliminare più velocemente l'appannamento del parabrezza.

: Premere per inserire il ricircolo dell'aria. Si accende una spia indicatrice. L'aria viene fatta ricircolare per raffreddare più velocemente l'abitacolo o per ridurre la penetrazione di aria esterna e cattivi odori all'interno.

Snebbiatore automatico : Il sistema del climatizzatore può essere dotato di un sensore che rileva automaticamente un eventuale livello alto di umidità all'interno del veicolo. Quando viene rilevato un livello di umidità alta, il climatizzatore può attivare l'erogazione di aria esterna e attivare il condizionatore. Le velocità della ventola potrebbe leggermente aumentare per prevenire l'appannamento. Se il climatizzatore non rileva un eventuale appannamento, ritorna al funzionamento normale.

Ionizzatore : Se dotato di ionizzatore, questa funzione favorisce la pulizia dell'aria interna del veicolo e l'eliminazione di contaminanti come polline, odori e polvere. Se il sistema di controllo del climatizzatore è acceso e lo ionizzatore abilitato, l'indicatore di stato dello ionizzatore sarà acceso sul display del climatizzatore.

Lunotto termico

REAR **:** Premere per attivare o disattivare il lunotto termico. Comparirà una spia indicatrice sul pulsante a segnalare che il lunotto termico è in funzione.

Lo sbrinatore può essere disattivato spostando l'accensione su off o ACC/ ACCESSORY.

È possibile impostare lo sbrinatore del lunotto in funzionamento automatico. Quando si seleziona il lunotto termico automatico, il lunotto termico si attiva automaticamente quando la temperatura interna è bassa e quella esterna è pari o inferiore a circa 7 °C (44 °F). Il lunotto termico automatico si spegne automaticamente.

Se in dotazione, il riscaldamento degli specchietti esterni si inserisce alla pressione del pulsante di inserimento del lunotto termico e contribuisce a eliminare l'appannamento o il ghiaccio dello specchietto. Vedere *Specchietti termici* ⇨ *34*.

Attenzione

Non rimuovere ghiaccio o altro materiale all'interno del parabrezza o del lunotto con una lametta o altro utensile affilato. Esso potrebbe danneggiare la griglia del lunotto termico e influenzare la capacità della radio di ricevere chiaramente le stazioni. Le riparazioni non saranno coperte dalla garanzia del veicolo.

Funzionamento del climatizzatore con avviamento telecomandato : Se è presente avviamento a distanza, è possibile attivare il climatizzatore quando il veicolo viene avviato in remoto. Se in dotazione con i sedili riscaldati o ventilati o un volante riscaldato, queste funzioni potrebbero azionarsi durante un avvio a distanza. Vedere *Avviamento motore a distanza* ⇨ *14*, *Sedili anteriori ventilati e riscaldati* ⇨ *51* e *Volante riscaldato* ⇨ *102*.

Sensore

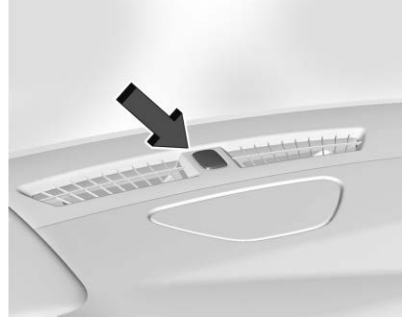

Il sensore solare in cima al cruscotto, vicino al parabrezza, effettua il monitoraggio dell'intensità proveniente dai raggi solari.

Il sistema di climatizzazione usa le informazioni del sensore per regolare la temperatura, la velocità della ventola, il ricircolo e la modalità di distribuzione dell'aria per il miglior comfort.

Se il sensore è coperto, il sistema automatico di climatizzazione potrebbe non funzionare correttamente.

Attivazione ventola dopo lo spegnimento

Se in dotazione, in determinate condizioni, la ventola potrebbe rimanere acceso o accendersi e spegnersi diverse volte dopo aver spento e chiuso a chiave il veicolo. Si tratta di un evento normale.

Bocchette dell'aria

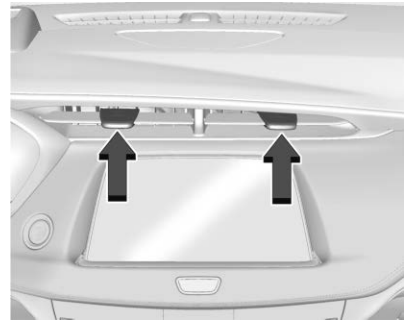

Bocchette di ventilazione orientabili sono poste al centro e ai lati del pannello strumenti, e nella parte posteriore del portaoggetti della consolle centrale.

Muovere le manopole scorrevoli per modificare la direzione del flusso d'aria o per chiudere la bocchetta.

Consigli operatore

- Eliminare neve, ghiaccio o foglie dalle prese aria alla base del parabrezza, che potrebbero ostruire il flusso d'aria nel veicolo.
- Liberare il cofano da eventuale neve per migliorare la visibilità e ridurre l'umidità che penetra nel veicolo.
- Tenere il percorso sotto i sedili anteriori libero da oggetti, per favorire una circolazione più efficiente dell'aria nel veicolo.
- L'utilizzo di deflettori non approvati da GM per il tettuccio può avere un impatto negativo sul funzionamento del sistema. Controllare col rivenditore prima di aggiungere apparecchiature all'esterno del veicolo.
- Non attaccare nessun dispositivo alle alette delle bocchette dell'aria. Impedirebbe il flusso d'aria e potrebbe causare danni alle bocchette.

Manutenzione

Filtro aria abitacolo

Il filtro riduce polvere, polline e altri agenti irritanti presenti nell'aria esterna che viene introdotta nel veicolo. Il filtro deve essere sostituito nell'ambito della manutenzione programmata di routine. Per la sostituzione del filtro consultare il proprio concessionario.

Manutenzione

Tutti i veicoli dispongono di un'etichetta sotto il tettuccio che identifica il liquido refrigerante usato nel veicolo. L'impianto di raffreddamento deve essere sottoposto a manutenzione solo da tecnici addestrati e certificati. L'evaporatore del climatizzatore non deve mai essere riparato o sostituito con un componente ricavato da un veicolo usato. Deve essere sostituto solo con un nuovo evaporatore per garantire un funzionamento corretto e sicuro.

Durante la manutenzione tutti i liquidi refrigeranti devono essere recuperati con apparecchiatura idonea. Sfiatare i liquidi refrigeranti direttamente nell'atmosfera è pericoloso per l'ambiente e potrebbe inoltre essere rischioso in caso di inalazione, combustione, congelamento o comunque provocare danni alla salute.

Il sistema di climatizzazione necessita di manutenzione regolare. Rivolgersi al proprio concessionario per interventi di manutenzione.

Guida e funzionamento

Informazioni sulla guida

Guidare in economia 214
Guida distratta 215
Guida difensiva 216
Controllo del veicolo 216
Uso del freno 216
Sterzo 216
Rientro dal Fuoristrada 217
Perdita di controllo 218
Guida fuori strada 218
Guida su Strade Bagnate 223
Pendii e Strade di Montagna 224
Guida in Inverno 225
Se il veicolo è bloccato 226
Limiti di carico del veicolo 227

Avvio e funzionamento

Rodaggio di un veicolo nuovo ... 231
Posizioni di accensione 232
Avviamento del motore 233
Sistema Stop/Start 235
Funzione di mantenimento dell'alimentazione elettrica degli accessori (RAP) 236
Cambio in parcheggio 237
Spostamento del cambio dalla posizione parcheggio 237
Parcheggio su oggetti infiammabili 238
Active Fuel Management 238
Parcheggio prolungato 238

Gas di scarico del motore

Gas di scarico del motore 238
Veicolo parcheggiato con motore acceso 239

Filtro antiparticolato diesel

Filtro particolato diesel 239

AdBlue

AdBlue 241

Cambio automatico

Cambio automatico 244
Modalità manuale 249

Sistemi di trazione

Trazione integrale 250

Freni

Servofreno elettrico 251
Sistema frenante antibloccaggio (ABS) 251
Freno elettrico di stazionamento 252
Assistenza alla frenata 253
Assistenza per le partenze in salita (HSA) 253

Sistema di controllo della guida (RCS)

Controllo trazione/Controllo elettronico della stabilità 254
Controllo della modalità di guida 256

Cruise Control

Cruise Control 257
Limitatore di velocità 260
Controllo velocità di crociera regolabile (Avanzato) 262

Sistemi di assistenza al conducente

Sistemi di assistenza al conducente 273
Sistemi di ausilio al parcheggio o alla retromarcia 275
Telecamera per visuale posteriore (RVC) 275
Sistema di visione panoramica 276
Park Assist (Assistenza al parcheggio) 278
Sistema di ausilio al parcheggio (APA) 280

Frenatura retromarcia automatica (RAB) 283
Avviso pedoni posteriore 284
Sistema di allarme traffico trasversale (RCTA) 285
Sistemi di ausilio alla guida 285
Sistema di Allarme collisione anteriore (FCA) 286
Freno d'emergenza automatico (AEB) 288
Front Pedestrian Braking System (FBP - Impianto frenante pedoni davanti al veicolo) 290
Sistema di assistenza per l'angolo morto (SBZA) 292
Allarme di cambio corsia (LCA) 293
Assistente segnali stradali 295
Ausilio di mantenimento corsia (LKA) 297

Carburante

Carburante Top Tier (Benzina) 300
Carburante raccomandato (Benzina) 300
Carburanti non consentiti (Benzina) 300
Additivi per carburante (Diesel) 301
Additivi per carburante (Benzina) 301
Carburante per motori Diesel 301
Biodiesel 303
Funzionamento alle basse temperature (Diesel) 304
Acqua nel carburante (Diesel) ... 304
Guida con carburante esaurito (Diesel) 307
Sostituzione filtro carburante (Diesel) 308
Rifornimento (Diesel) 309
Rifornimento (Benzina) 311
Rifornimento di un contenitore portatile di carburante 313

Traino di un rimorchio

Informazioni generali sul traino 313
Caratteristiche di guida e suggerimenti per il traino 314
Traino di rimorchi 317
Attrezzatura di traino 321
Stabilizzatore rimorchio (TSC) 324

Conversioni e accessori

Apparecchiature elettriche accessorie 326

Informazioni sulla guida

Guidare in economia

Le abitudini di guida possono influenzare il consumo di carburante. Quella che segue è una lista di suggerimenti di guida per ottenere consumi ottimali di carburante.

- Impostare i comandi del climatizzatore alla temperatura desiderata dopo aver avviato il motore, oppure spegnerli quando non servono.
- Sui veicoli AWD usare la modalità Tour quando le condizioni lo consentono.
- Evitare partenze veloci e accelerare delicatamente.
- Frenare gradualmente ed evitare fermate brusche.
- Evitare di far girare il motore al minimo per periodi prolungati di tempo.
- Quando le condizioni stradali e climatiche lo consentono, sfruttare il controllo automatico della velocità di crociera.

- Rispettare sempre i limiti di velocità imposti o, se necessario, tenere una velocità inferiore.
- Mantenere la giusta pressione degli pneumatici del veicolo.
- Unire più spostamenti in un unico viaggio.
- Sostituire gli pneumatici del veicolo con altri aventi lo stesso numero di specifica TPC (Tire Performance Criteria - Criteri di Prestazione degli Pneumatici) inciso sulla parete laterale vicino alla dimensione.
- Rispettare il piano di manutenzione raccomandato.

Guida distratta

La distrazione si presenta sotto varie forme e può distogliere dall'azione di guida. Siate dei buoni giudici di voi stessi e non permettete che altre attività distolgano la vostra attenzione dalla strada. Molti governi locali hanno emanato normative relative alla distrazione durante la guida. Informatevi sulle normative locali della vostra zona.

Per evitare una guida distratta, mantenere lo sguardo sulla strada, le mani sul volante e concentrarsi sulla guida.

- Non utilizzate il cellulare in condizioni di guida impegnative. Usate un sistema vivavoce per effettuare o ricevere telefonate indispensabili.
- Osservate la strada. Non leggete, non prendete appunti e non cercate informazioni sul telefono o altri dispositivi elettronici.
- Date incarico al passeggero accanto a voi di effettuare operazioni che potrebbero distrarvi per conto vostro.
- Familiarizzate con le funzioni del veicolo prima della guida, come la programmazione delle stazioni radio preferite, la regolazione del climatizzatore e dei sedili. Programmate tutte le informazioni di viaggio in un eventuale dispositivo di navigazione prima della guida.
- Attendete fino a quando il veicolo sia parcheggiato per raccogliere oggetti caduti sul pavimento.
- Fermatevi o parcheggiato il veicolo per occuparvi di eventuali bambini a bordo.
- Tenete eventuali animali in adeguati accessori di trasporto o sistemi di ritenuta.
- Evitate conversazioni stressanti durante la guida, sia con passeggeri che al cellulare.

⚠ Avvertenza

Distogliere lo sguardo dalla strada troppo a lungo o troppo spesso potrebbe causare un incidente con esiti gravi e anche mortali. Concentratevi nella guida.

Consultate la sezione Infotainment per ottenere maggiori informazioni sull'uso di tale sistema e del sistema di navigazione, se presente, compreso l'accoppiamento e l'utilizzo di un telefono cellulare.

Guida difensiva

Guida difensiva vuol dire "prevedere sempre l'imprevedibile".Il primo passo per la guida difensiva è indossare costantemente le cinture di sicurezza. Vedere *Cinture di sicurezza* ⇨ *55*.

- Partite dal presupposto che gli altri utenti della strada (pedoni, ciclisti e altri conducenti) commetteranno disattenzioni ed errori. Bisogna anticiparne le possibili mosse e stare sempre all'erta.
- Mantenere una distanza di sicurezza sufficiente tra il veicolo e il conducente che vi precede.
- Rimanere concentrati sulla guida.

Controllo del veicolo

Frenare, sterzare e accelerare sono fattori importanti che contribuiscono a controllare il veicolo durante la guida.

Uso del freno

Per compiere l'azione di frenare sono necessari un tempo di percezione ed uno di reazione. Decidere di premere il pedale del freno rappresenta il tempo di percezione. Premerlo realmente è il tempo di reazione.

Il tempo di reazione di un conducente medio è di circa tre quarti di secondo. In questo spazio di tempo, un veicolo che viaggia a 100 km/h (60 miglia/ora) percorre 20 m (66 piedi), una distanza che può essere notevole in caso di emergenza.

Per quanto riguarda la frenata, i suggerimenti utili da tenere a mente sono:

- Mantenere una distanza di sicurezza sufficiente tra il proprio veicolo e quello che precede.
- Evitare di frenare bruscamente senza necessità.
- Adeguare la velocità al traffico.

Se il motore dovesse fermarsi durante la guida, frenare normalmente ma senza premere ripetutamente i freni. Questa operazione potrebbe rendere il pedale più duro da premere. In caso di arresto del motore, il sistema di assistenza alla frenata avrà ancora una forza residua, che tuttavia entrerà in funzione quando viene azionato il freno. Una volta entrato in funzione il servo freno, il tempo di arresto potrà aumentare e il pedale del freno divenire più rigido da premere.

Sterzo

Servosterzo elettrico

Attenzione

Per evitare danni all'impianto sterzante non guidare sui cordoli, sulle barriere di parcheggio o su oggetti simili a velocità superiori a 3 km/h (1 miglia/ora). Prestare attenzione quando si guida su altri oggetti come divisori di corsia e dossi rallenta traffico. Il danno causato dal cattivo uso del veicolo non è coperto dalla garanzia del veicolo.

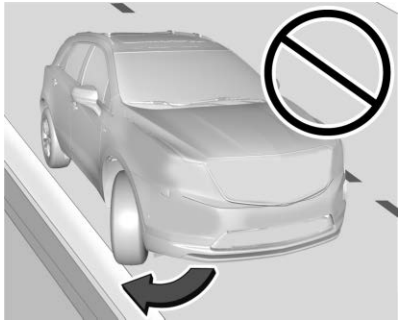

Il veicolo è dotato di servosterzo elettrico. Non prevede l'uso del liquido per il servosterzo. Non richiede alcuna manutenzione ordinaria.

Se il servosterzo non funziona a causa di una disfunzione del sistema, sarà possibile sterzare il veicolo ma lo sforzo necessario potrebbe essere maggiore.

Se l'assistenza alla sterzata viene utilizzato per un periodo di tempo prolungato a veicolo fermo, la servosterzata potrebbe venire ridotta.

Se il volante viene ruotato fino a fine corsa e viene mantenuto contro tale posizione per un periodo di tempo prolungato, l'azione di servosterzo potrebbe essere ridotta.

L'azione del servosterzo dovrebbe ritornare alla normalità quando il sistema si raffredda.

Rivolgersi al proprio concessionario in caso di problemi.

Suggerimenti per le curve

- Affrontare le curve a velocità ragionevole.
- Ridurre la velocità prima di entrare in curva.
- Mantenere una velocità costante ragionevole per tutta la curva.
- Attendere che il veicolo sia uscito dalla curva prima di accelerare delicatamente entrando nel rettilineo.

Uso dello sterzo nelle emergenze

- In alcune situazioni, aggirare un ostacolo è più efficace che frenare.
- Afferrando il volante su entrambi i lati, è possibile ruotarlo di 180 gradi senza togliere una mano.
- Il sistema di frenata antibloccaggio (ABS) consente di sterzare e frenare contemporaneamente.

Rientro dal Fuoristrada

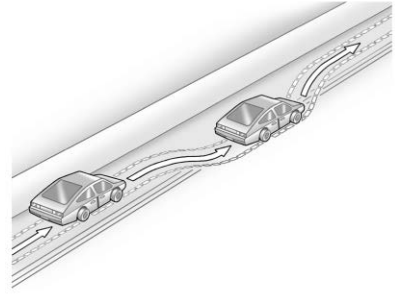

Le ruote di destra del veicolo possono scivolare oltre il limite della strada durante la guida. Seguire questi suggerimenti:

1. Rilasciare l'acceleratore e quindi, se non vi sono ostacoli sulla strada, sterzare il veicolo in modo che risalga oltre il bordo della pavimentazione.

2. Ruotare il volante di un ottavo di giro, fino a quando il pneumatico anteriore destro tocca il bordo della pavimentazione.
3. Ruotare il volante per procedere regolarmente lungo la strada.

Perdita di controllo

Slittamento

Esistono tre tipi di slittamenti corrispondenti ai tre sistemi di controllo del veicolo:

- Slittamento in frenata: le ruote non girano.
- Slittamento in curva o durante la sterzata: l'eccessiva velocità o angolazione di sterzo nella curva fanno sì che i pneumatici slittino e perdano spinta laterale.
- Slittamento in accelerazione: l'eccessiva accelerazione fa ruotare le ruote motrici a vuoto.

I conducenti che si attengono alla guida difensiva evitano la maggior parte degli slittamenti semplicemente prestando la dovuta attenzione alle condizioni circostanti e evitando di guidare oltre i limiti. Ma gli slittamenti sono sempre possibili.

Se il veicolo inizia a slittare, seguire questi suggerimenti:

- Togliere il piede dal pedale dell'acceleratore e sterzare nella direzione desiderata. Il veicolo potrebbe raddrizzarsi. Tenersi pronti ad un secondo slittamento nel caso dovesse verificarsi.
- Rallentare e adottare una guida adeguata alle condizioni atmosferiche. La distanza di arresto può essere più lunga e il controllo del veicolo può risultare compromesso se la trazione viene ridotta a causa di acqua, neve, ghiaccio, ghiaia o altro materiale presente sulla strada. Imparare a riconoscere i segnali di allarme - quali ad esempio acqua, ghiaccio o neve compatta a sufficienza da rendere il manto stradale riflettente - e rallentare in caso di dubbio.
- Cercare di evitare sterzate improvvise, accelerazioni o frenate, e anche di ridurre la velocità passando a una marcia più bassa. Qualsiasi cambiamento improvviso può causare lo slittamento degli pneumatici.

Ricordare: L'impianto frenante antibloccaggio aiuta ad evitare solamente lo slittamento in frenata.

Guida fuori strada

I veicoli dotati di trazione integrale (AWD) possono essere utilizzati per la guida fuoristrada. I veicoli non provvisti di AWD e senza pneumatici All Terrain (AT) o On-Off Road (OOR) non devono essere guidati fuoristrada, ad eccezione di superfici piane e compatte. Vedere il manuale di garanzia, per contattare il costruttore dei pneumatici e avere maggiori informazioni sui pneumatici appartenenti alla dotazione originale.

Controllare il veicolo è la chiave del successo per la guida fuoristrada. Uno dei modi migliori di controllare il veicolo è controllare la velocità.

⚠ Avvertenza

Durante la guida fuoristrada, i sobbalzi e i rapidi cambi di direzione possono facilmente sbalzare il conducente fuori posto. Questo potrebbe causare perdita di controllo del veicolo e urti. Il conducente e gli occupanti devono sempre indossare la cintura di sicurezza.

Prima di effettuare fuoristrada

- Far eseguire tutta la manutenzione e l'assistenza necessarie.
- Rifornire il veicolo, rabboccare tutti i liquidi e controllare la pressione di gonfiaggio di tutti i pneumatici, incluso quello della ruota di scorta se presente.
- Leggere tutte le informazioni disponibili sui veicoli AWD nel presente manuale.
- Verificare che tutte le protezioni sottoscocca, se presenti, siano fissate correttamente.
- Informarsi sulle leggi locali in vigore sulla guida fuoristrada.

Per aumentare la distanza dal suolo, è necessario smontare il deflettore inferiore dell'aria della fascia anteriore. Tuttavia, la guida senza deflettore aria riduce il risparmio di carburante.

Attenzione

Guidare il veicolo per periodi prolungati di tempo senza deflettore inferiore dell'aria della fascia anteriore può provocare una portata d'aria al motore scorretta. Rimontare il deflettore dell'aria della fascia anteriore dopo la guida fuoristrada.

Carico del veicolo per guida fuoristrada

⚠ Avvertenza

- I carichi liberi sul pianale di carico possono sparpagliarsi durante la guida su terreni dissestati. Chiunque all'interno

(Continuazione)

Avvertenza (Continuazione)

potrebbe venire colpito da oggetti volanti. Assicurare correttamente il carico.

- All'interno dell'area di carico mantenere i carichi in posizione quanto più possibile bassa e avanzata. Gli oggetti più pesanti dovrebbero rimanere sul pianale, oltre l'assale posteriore.
- Carichi pesanti sul tetto spostano verso l'alto il centro di gravità del veicolo aumentando la probabilità di un ribaltamento. In caso di ribaltamento chiunque all'interno potrebbe subire lesioni gravi o fatali. Posizionare i carichi pesanti nell'area di carico e non sul tetto.

Per maggiori informazioni sul carico del veicolo, vedere *Limiti di carico del veicolo* ⇨ *227*:

Problematiche Ambientali

- Utilizzare sempre percorsi prestabiliti, strade ed aree che siano state riservate alla guida fuoristrada ricreativa e che siano conformi a tutte le normative vigenti.
- Non danneggiare cespugli, fiori, alberi o erba, e non disturbare gli animali selvatici.
- Non parcheggiare il veicolo su superfici infiammabili. Vedere *Parcheggio su oggetti infiammabili* ⇨ *238*.

Guida su Pendii

Per una guida sicura sui pendii servono buon senso e consapevolezza delle possibilità del veicolo.

⚠ Avvertenza

Molti pendii sono semplicemente troppo ripidi per qualsiasi veicolo. Durante la marcia in salita, il motore potrebbe spegnersi. Durante la guida lungo discese è possibile perdere il controllo del veicolo. Durante l'attraversamento di pendii

(Continuazione)

Avvertenza (Continuazione)

il veicolo potrebbe ribaltarsi. Sussiste il pericolo di lesioni gravi o mortali. Non guidare lungo salite o discese ripide.

Prima di intraprendere un tratto in salita o discesa, valutare ripidità, trazione e possibili impedimenti. Se non è possibile vedere il tratto da percorrere, scendere dal veicolo e percorrere il tratto a piedi prima di proseguire in auto.

Guida su pendii:

- Utilizzare una marcia bassa e tenere saldamente il volante.
- Procedere a bassa velocità.
- Se possibile, mantenere una traiettoria dritta in salita e in discesa.
- Rallentare all'avvicinarsi della vetta.
- Utilizzare i fari anche durante il giorno per rendere il veicolo meglio visibile.

⚠ Avvertenza

Arrivare in vetta a tutta velocità può causare un incidente. Potrebbe esserci un dislivello, una massicciata, un dirupo o anche un altro veicolo. Sussiste il pericolo di lesioni gravi o mortali. Man mano che ci si avvicina alla cima di un pendio, rallentare e rimanere in allerta.

- Mai percorrere un pendio in discesa in avanti o in retromarcia con il cambio in posizione N (folle). I freni potrebbero surriscaldarsi causando una perdita di controllo del veicolo.
- In discesa, mantenere il veicolo in posizione diritta. Inserire una marcia bassa così da utilizzare il freno motore per rallentare e tenere il veicolo sotto controllo.

⚠ Avvertenza

Frenare intensamente mentre si discende un pendio può causare il surriscaldamento e dunque la

(Continuazione)

Avvertenza (Continuazione)

perdita di efficienza dei freni. Ciò potrebbe causare la perdita di controllo del veicolo, lesioni e persino la morte del conducente e di altre persone. Durante la discesa da un pendio azionare i freni delicatamente e utilizzare una marcia bassa per tenere la velocità sotto controllo.

Se il motore si arresta lungo un pendio:

1. Frenare per arrestare il veicolo, quindi applicare il freno di stazionamento.
2. Posizionare il cambio in P (parcheggio) e riavviare il motore.
   - Se il motore si spegne in salita, posizionare il cambio su R (retromarcia), sbloccare il freno di stazionamento e andare indietro in linea retta.
   - Mai cercare di fare inversione di marcia. Se il pendio è tanto ripido da mandare il veicolo in stallo, è anche sufficientemente ripido da farlo ribaltare.
   - Se non è possibile risalire il pendio, percorrerlo linearmente a marcia indietro.
   - Mai andare in retromarcia lungo un pendio in N (folle) rallentando esclusivamente con i freni.
   - Si potrebbe prendere velocità rapidamente perdendo il controllo del veicolo.
   - Se il motore si spegne in discesa, inserire una marcia inferiore, sbloccare il freno di stazionamento e procedere fino al termine della discesa in linea retta.
3. Nel caso fosse impossibile riavviare il motore dopo il suo arresto, applicare il freno di stazionamento, inserire la P (parcheggio) e disinserire l'accensione.
   3.1. Abbandonare il veicolo e cercare aiuto.
   3.2. Allontanarsi dalla traiettoria che prenderebbe il veicolo se dovesse sbloccarsi e prendere velocità.

- Evitare svolte che metterebbero il veicolo di traverso sul pendio. Un pendio non troppo ripido da risalire o discendere potrebbe essere invece troppo ripido da attraversare. Attraversare una pendenza sposta il peso sulle ruote a valle e può causare uno scivolamento verso valle o un ribaltamento.
- Le condizioni della superficie posso rappresentare un problema. Ghiaia sciolta, tratti fangosi o anche erba umida possono far slittare lateralmente gli pneumatici verso valle. Se il veicolo slitta lateralmente, rischia di incontrare qualche ostacolo - una roccia, una buca, etc. - che ne causa il ribaltamento.
- Gli ostacoli nascosti possono addirittura aumentare la ripidità della pendenza. Se si passa sopra una roccia con le ruote a monte o se le ruote a valle scivolano in una

buca o in un avvallamento, il veicolo può capovolgersi più facilmente.

- Nel caso si debba attraversare una pendenza e il veicolo inizia a slittare, sterzare verso valle. Questo dovrebbe raddrizzare il veicolo e impedire lo slittamento laterale.

⚠ Avvertenza

È pericoloso scendere dal veicolo dal lato a valle se questo è di traverso su una pendenza. Se il veicolo si ribalta, si corre il rischio di schiacciamento o morte. Uscire sempre dal lato a monte del veicolo e tenersi ben alla larga dalla traiettoria di ribaltamento.

Guida su Fango, Sabbia, Neve o Ghiaccio

Usare una marcia bassa se si guida nel fango: più è profondo il fango, minore la marcia. Continuare a muoversi per evitare di rimanere bloccati.

La trazione varia in caso di guida su sabbia. Sulla sabbia poco compatta, come quella di spiagge e dune, i pneumatici tendono ad affondare nella sabbia. Questo influirà su sterzo, accelerazione e frenata. Guidare a velocità ridotta ed evitare curve molto strette o manovre brusche.

La trazione è minore su neve molto compatta e su ghiaccio, ed è fecile perdere il controllo. Ridurre la velocità del veicolo su ghiaccio e neve molto compatta.

⚠ Avvertenza

Guidare su laghi, stagni o fiumi ghiacciati può essere pericoloso. Le condizioni del ghiaccio variano sensibilmente e il veicolo potrebbe venire inghiottito in caso di rottura, con il rischio di affogamento di conducente e passeggeri. Guidare il veicolo esclusivamente su superfici affidabili.

Guida in Acqua

⚠ Avvertenza

Guidare in acque con forti correnti può essere pericoloso. Le acque profonde possono trascinare il veicolo nella corrente col rischio di affogamento di conducente e passeggeri. Ma anche in caso di acque poco profonde la terra sotto i pneumatici potrebbe venire a mancare. Si potrebbe perdere trazione e il veicolo potrebbe ribaltarsi. Non guidare in acque con correnti forti.

Attenzione

Non attraversare specchi di acqua stagnante se sufficientemente profondi da coprire ruote, assali o tubo di scarico. L'acqua alta può danneggiare l'assale e altri componenti del veicolo.

Se l'acqua stagnante non è troppo profonda, attraversarla guidando lentamente. A velocità più sostenute, l'acqua può infiltrarsi nel motore e

farlo spegnere. Lo spegnimento può verificarsi se il tubo di scarico si trova sott'acqua. Non disinserire l'accensione quando si attraversa l'acqua. Se il tubo di scarico si trova sott'acqua, il motore non si avvierà. Quando si guida nell'acqua i freni si bagnano e potrebbero richiedere distanze di arresto superiori. Vedere *Guida su Strade Bagnate* ⇨ *223*.

Al Termine della Guida Fuoristrada

Rimuovere qualsiasi arbusto o detrito depositatosi sul sottoscocca, sul telaio o sotto il cofano. Depositi di questo tipo comportano un rischio di incendio.

Dopo aver attraversato fango o sabbia, far pulire e controllare le pastiglie dei freni. Queste sostanze possono causare vetrificazione e discontinuità nella frenata. Controllare che non vi siano danni alla struttura della carrozzeria, allo sterzo, alle sospensioni, alle ruote, agli pneumatici ed al sistema di scarico e controllare che non vi siano perdite sui condotti del carburante né sull'impianto di raffreddamento. È necessario effettuare gli interventi di manutenzione a intervalli più brevi.

Guida su Strade Bagnate

La pioggia e le strade bagnate possono ridurre la trazione del veicolo e influire sulla capacità del conducente di arrestare il veicolo o accelerare. Guidare sempre a velocità ridotta in queste condizioni ed evitare di passare attraverso grandi pozzanghere, acque profonde stagnanti o corsi d'acqua.

⚠ Avvertenza

I freni bagnati possono causare urti. Potrebbero non funzionare in modo ottimale in caso di arresto improvviso e causare una spinta laterale. Si rischia di perdere il controllo del veicolo.

Dopo aver attraversato una grande pozza d'acqua o dopo il lavaggio del veicolo, premere delicatamente il pedale del freno fino a quando i freni non tornano a funzionare normalmente.

(Continuazione)

Avvertenza (Continuazione)

Le acque lotiche o con correnti molto forti generano forze intense. Quando si attraversano corsi d'acqua, si rischia che il veicolo venga trascinato via. In questo caso chiunque occupi il veicolo corre il rischio di affogare. Non ignorare le segnalazioni della polizia e usare la massima prudenza se si tenta l'attraversamento di corsi d'acqua.

Aquaplaning

Il fenomeno dell'aquaplaning è pericoloso. L'acqua può accumularsi sotto gli pneumatici del veicolo fino a farli correre direttamente sopra il pelo dell'acqua. Questo può accadere se la strada è sufficientemente bagnata e la velocità sufficientemente elevata. Quando il veicolo è in fase di aquaplaning, ha pochissimo o quasi nessun contatto con la strada.

Non esiste alcuna regola di pronto intervento in caso di aquaplaning. Il miglior consiglio è quello di rallentare in caso di strada bagnata.

Altri Consigli in Caso di Pioggia

Oltre a rallentare, tra gli altri suggerimenti di guida in caso di pioggia rientrano:

- Aumentare la distanza di sicurezza.
- Passare con attenzione.
- Mantenere l'impianto tergilavacristalli in buone condizioni.
- Mantenere pieno il serbatoio del liquido di lavaggio dei cristalli.
- Avere pneumatici in buone condizioni e con la giusta profondità del battistrada. Vedere *Pneumatici* ⇨ *367*.
- Disattivare il controllo automatico della velocità di crociera.
- Attivare la modalità Trazione integrale (AWD). Vedere *Controllo della modalità di guida* ⇨ *256*.

Pendii e Strade di Montagna

Guidare su pendii ripidi o attraverso le montagne è ben diverso dal guidare su terreno pianeggiante o ondulato. Suggerimenti:

- Portare il veicolo regolarmente in assistenza e mantenerlo in buone condizioni.
- Controllare tutti i livelli dei fluidi, i freni, gli pneumatici, l'impianto di raffreddamento e il cambio.
- Passare a una marcia inferiore durante la discesa da pendii molto ripidi o lunghi.

⚠ Avvertenza

L'utilizzo dei freni per rallentare il veicolo su una discesa lunga può causare il surriscaldamento dei freni, ridurre le loro prestazioni e causare una perdita di frenata. Inserire una marcia inferiore per lasciar agire il freno motore su una discesa ripida.

⚠ Avvertenza

Scendere da un pendio in N (Folle) o con l'accensione disinserita è pericoloso. Questo può causare il surriscaldamento dei freni e la

(Continuazione)

Avvertenza (Continuazione)

perdita di assistenza alla sterzata. Mantenere sempre il motore acceso e la marcia innestata.

- Guidare a velocità che mantengano il veicolo nella propria corsia. Non effettuare curve larghe, né a cavallo della mezzeria.
- Fare attenzione in cima alle colline: potrebbero nascondersi degli ostacoli quali auto ferme, incidenti, ecc.
- Prestare attenzione ai segnali stradali speciali (es., area con pericolo di caduta massi, strade tortuose, lunghe discese o aree di accesso vietato) e agire di conseguenza.
- Selezionare Modalità Trazione integrale (AWD). Vedere *Controllo della modalità di guida* ⇨ *256* e *Trazione integrale* ⇨ *250*.

Guida in Inverno

Guida su Neve o Ghiaccio

Attenzione

Per evitare danni alle ruote e ai componenti dei freni, ripulire sempre da neve e ghiaccio dall'interno le rote e sotto il veicolo prima della guida.

La neve o il ghiaccio che si interpone tra i pneumatici e la strada riduce la trazione o la tenuta, pertanto guidare prestando la dovuta attenzione. Quando inizia a cadere la pioggia mista a ghiaccio, a circa 0 °C (32 °F) può presentarsi il ghiaccio bagnato. Evitare di guidare sul ghiaccio bagnato o sotto la pioggia mista a ghiaccio fino a quando le strade non siano state adeguatamente trattate.

Per la marcia su strade sdrucciolevoli:

- Accelerare delicatamente. L'accelerazione troppo rapida fa pattinare le ruote e rende scivolosa la superficie sotto i pneumatici.
- Il sistema di frenata antibloccaggio ruote (ABS) migliora la stabilità del veicolo durante le brusche frenate ma, rispetto a quando si guida sulle superfici asciutte, occorre frenare prima. Vedere *Sistema frenante antibloccaggio (ABS)* ⇨ *251*.
- Lasciare una distanza maggiore dal veicolo che precede e prestare attenzione ai punti sdrucciolevoli. Nelle zone in ombra è possibile trovare zone ghiacciate anche su strade altrimenti pulite. La superficie di una curva o di un cavalcavia può rimanere ghiacciata anche se le strade circostanti sono pulite. Evitare di sterzare improvvisamente e di frenare mentre si è sul ghiaccio.
- Disattivare il controllo automatico della velocità di crociera.
- Selezionare la modalità All-Wheel Drive (AWD) per i veicoli dotati di AWD. Selezionare la modalità Snow/Ice (neve/ghiaccio) solo per i veicoli a trazione anteriore FWD. Vedere *Controllo della modalità di guida* ⇨ *256* e *Trazione integrale* ⇨ *250*.

Bufera

Fermare il veicolo in un posto sicuro e segnalare la necessità di assistenza. Rimanere all'interno del veicolo a meno che non vi sia possibilità di trovare aiuto nelle vicinanze.

Per ottenere aiuto e tenere al sicuro tutti gli occupanti del veicolo:

- Accendere i segnalatori di emergenza.
- Legare un panno rosso ad uno specchietto esterno.

⚠ Avvertenza

La neve può bloccare il gas di scarico del motore al di sotto del veicolo. Questo può far sì che i gas di scarico penetrino nel veicolo. I gas di scarico del motore contengono monossido di carbonio (CO), una sostanza inodore e invisibile. Può causare perdita dei sensi e anche morte.

Se il veicolo resta bloccato nella neve:

(Continuazione)

Avvertenza (Continuazione)

- Eliminare la neve dalla base del veicolo, soprattutto quella che eventualmente blocca il tubo di scarico.
- Abbassare di circa 5 cm (2 poll.) uno dei finestrini dal lato del veicolo non esposto al vento in modo da far entrare aria pulita.
- Aprire completamente le uscite dell'aria sul cruscotto o al di sotto di esso.
- Regolare l'impianto di climatizzazione in modo da far circolare l'aria all'interno del veicolo e impostare la velocità della ventola alla massima potenza. Vedere "Sistemi di climatizzazione".

Per maggiori informazioni su CO, vedere *Gas di scarico del motore* ⇨ *238*.

Per risparmiare il carburante, lasciare in funzione il motore per brevi periodi per riscaldare il veicolo, quindi spegnerlo e chiudere parzialmente il finestrino. Anche mantenere il corpo in movimento è utile.

Se i soccorsi impiegano tempo ad arrivare, col motore acceso, premere leggermente il pedale dell'acceleratore in modo che il motore giri al di sopra del minimo. Questo mantiene la batteria carica in modo da riavviare il veicolo e mandare segnalazioni di aiuto con i fari. Compiere queste operazioni il meno possibile per risparmiare carburante.

Se il veicolo è bloccato

Far girare le ruote lentamente e con attenzione per liberare il veicolo da sabbia, fango, ghiaccio o neve.

Se, nonostante il sistema di trazione, il veicolo è bloccato in modo irreversibile, disattivare il sistema di trazione e sfruttare il metodo dell'oscillazione. Vedere *Controllo trazione/Controllo elettronico della stabilità* ⇨ *254*.

⚠ Avvertenza

Se gli pneumatici del veicolo girano ad alta velocità, rischiano di esplodere causando lesioni personali. Il veicolo si può surriscaldare mandando a fuoco il vano motore o causando altri danni. Far girare le ruote il meno possibile ed evitare di superare i 56 km/h (35 mph).

Selezionare Modalità Trazione integrale (AWD). Vedere *Controllo della modalità di guida* ⇨ *256* e *Trazione integrale* ⇨ *250*.

Far Oscillare il Veicolo per Sbloccarlo

Ruotare il volante a sinistra e a destra per liberare l'area attorno alle ruote anteriori. Disattivare qualsiasi sistema di trazione. Portare il cambio da R (Retromarcia) ad una marcia di avanzamento bassa e viceversa, facendo girare le ruote il meno possibile. Per impedire l'usura del cambio attendere fino a quando le ruote smettono di girare prima di

inserire le marce. Rilasciare il pedale dell'acceleratore durante il cambio marcia e premerlo leggermente con la marcia innestata. Far girare lentamente le ruote avanti e indietro provoca un movimento oscillatorio che potrebbe liberare il veicolo. Se nonostante qualche tentativo non si riesce a liberare il veicolo, potrebbe essere necessario rimorchiarlo fuori. Se bisogna trainare il veicolo vedere *Traino del veicolo* ⇨ *402*.

Limiti di carico del veicolo

È molto importante sapere quanto peso può trasportare il veicolo. Questo peso costituisce la portata del veicolo e comprende il peso di tutti gli occupanti, del carico e di tutti gli accessori installati non di fabbrica. Il veicolo potrebbe essere dotato di due targhette che mostrano il peso che può trasportare: la targhetta informativa su pneumatici e carico e la targhetta di omologazione/pneumatici.

⚠ Avvertenza

Non superare il Peso Totale a Terra - P.T.T. (Gross Vehicle Weight Rating - GVWR) del veicolo, né il peso lordo massimo per assale (Gross Axle Weight Rating - GAWR). Ciò può causare la rottura dei sistemi e modificare la tenuta del veicolo. Ciò potrebbe far perdere il controllo del veicolo e causare incidenti. Inoltre, il carico eccessivo può ridurre le prestazioni di arresto, danneggiare i pneumatici e compromettere la durata del veicolo.

Targhetta informativa su pneumatici e carico

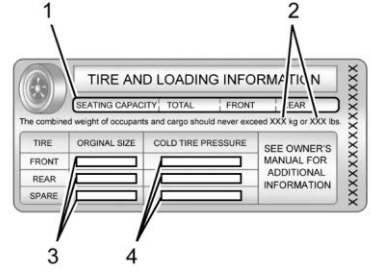

Esempio di targhetta

La targhetta informativa su pneumatici e carico specifica per veicoli è fissata al montante centrale (montante B). Questa targhetta indica il numero di posti degli occupanti (1) e la portata massima del veicolo (2) in chili e libbre.

La targhetta informativa su pneumatici e carico indica anche le dimensioni dei pneumatici originariamente forniti (3) e la

pressione di gonfiaggio raccomandata a freddo per gli stessi (4). Per ulteriori informazioni sugli pneumatici e sul loro gonfiaggio vedere *Pneumatici* ⇨ *367* e *Pressione dei pneumatici* ⇨ *370*.

Importanti informazioni di carico sono anche disponibili sull'etichetta dello pneumatico/targhetta di omologazione del veicolo, Potrebbe indicare il Peso Totale a Terra - P.T.T. (Gross Vehicle Weight Rating - GVWR) del veicolo e il peso lordo massimo per l'assale anteriore e posteriore (Gross Axle Weight Rating - GAWR). Vedere "Etichetta dei pneumatici/targhetta di omologazione" più avanti in questa sezione.

"Fasi per determinare il limite di carico corretto-

1. Individuare la frase "Il peso combinato degli occupanti e del carico non devono superare XXX kg o XXX libbre" sulla targhetta del vostro veicolo.
2. Determinare il peso combinato del conducente e dei passeggeri che saranno a bordo del veicolo.
3. Sottrarre il peso combinato del conducente e dei passeggeri da XXX kg o XXX libbre.
4. Il numero risultante è uguale alla capacità di carico e trasporto bagagli disponibile. Ad esempio, se "XXX" corrisponde a 1400 libbre e ci saranno cinque passeggeri che pesano 150 libbre nel veicolo, il carico e la capacità di trasporto dei bagagli disponibili saranno uguali a 650 libbre (1400 - 750 (5 x 150) = 650 libbre).
5. Determinare il peso combinato dei bagagli e del carico del veicolo. Questo peso non deve superare la capacità di carico e di trasporto dei bagagli calcolata nella fase 4, altrimenti la sicurezza verrebbe compromessa.
6. Se il veicolo traina un rimorchio, il carico del rimorchio deve essere trasferito sul veicolo. Consultare il manuale per determinare come questo riduce il carico e la capacità di trasporto dei bagagli del veicolo".

Vedere *Traino di rimorchi* ⇨ *317* per importanti informazioni sul traino di un rimorchio, le norme e i suggerimenti per il traino.

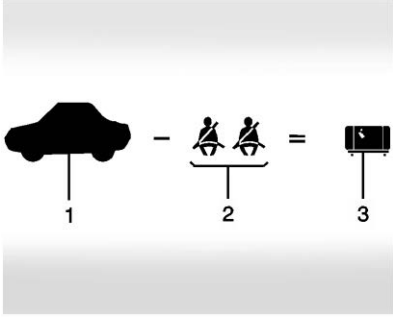

Esempio 1

1. Portata del veicolo per l'esempio 1 = 453 kg (1.000 libbre).
2. Sottrarre il peso degli occupanti, ossia 68 kg o 150 libbre x 2 = 136 kg (300 libbre).
3. Peso disponibile e carico = 317 kg (700 libbre).

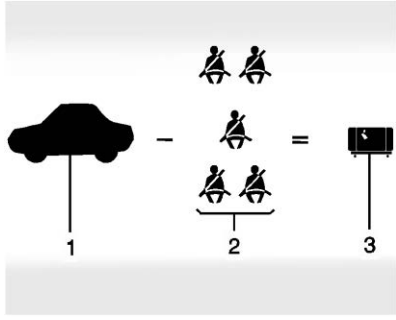

Esempio 2

1. Portata del veicolo per l'esempio 2 = 453 kg (1.000 libbre).
2. Sottrarre il peso degli occupanti, ossia 68 kg o 150 libbre x 5 = 340 kg (750 libbre).
3. Peso disponibile del carico = 113 kg (250 libbre).

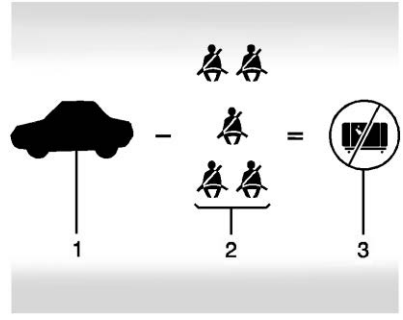

Esempio 3

1. Portata del veicolo per l'esempio 3 = 453 kg (1.000 libbre).
2. Sottrarre il peso degli occupanti, ossia 91 kg (200 libbre) x 5 = 453 kg (1.000 libbre).
3. Peso disponibile per il carico = 0 kg (0 libbre).

Per informazioni specifiche relative alla portata del veicolo e ai posti, vedere la targhetta informativa su pneumatici e carico. Il peso totale di

conducente, passeggeri e carico non deve mai superare la portata massima del veicolo.

Etichetta dello pneumatico/ targhetta di omologazione

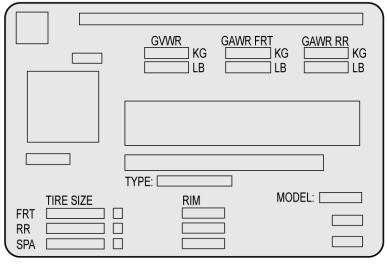

Esempio di targhetta

Una targhetta di omologazione/ pneumatici specifica per veicoli è fissata al montante centrale (montante B).

La targhetta può mostrare le misure degli pneumatici originali del veicolo e la pressione di gonfiaggio necessaria per calcolare la portata lorda del veicolo. La targhetta mostra il peso lordo che il veicolo può portare. Questo viene definito Peso Totale a Terra - P.T.T. (Gross Vehicle Weight Rating - GVWR). Il PTT comprende il peso del veicolo, di tutti gli occupanti, del carburante e del carico.

L'etichetta di omologazione/ pneumatici potrebbe indicare anche il peso massimo per gli assali posteriore e anteriore, definito anche il peso lordo massimo per asse (Gross Axle Weight Rating - GAWR). Per trovare il carico attuale sugli assi anteriore e posteriore, pesare il veicolo presso una stazione di pesatura. Il vostro concessionario potrà consigliarvi a questo scopo. Assicurarsi di aver diviso il peso equamente su entrambi i lati della linea centrale.

Attenzione

Un sovraccarico del veicolo potrebbe danneggiarlo. Gli interventi di riparazione non saranno coperti dalla garanzia del veicolo. Non sovraccaricare il veicolo.

⚠ Avvertenza

Eventuali oggetti lasciati all'interno del veicolo potrebbero colpire e ferire le persone in caso di arresto o svolta improvvisi, o in caso di incidente.

- Riporre gli oggetti nel vano di carico del veicolo. Nell'area di carico, spingerli il più avanti possibile. Cercare di distribuire il peso in modo uniforme.

(Continuazione)

Avvertenza (Continuazione)

- Non riporre oggetti pesanti all'interno del veicolo, quali ad esempio valigie, in modo che alcuni di essi si trovino più in alto rispetto alla parte alta dei sedili.
- Non lasciare all'interno del veicolo seggiolini non bloccati.
- Fissare gli oggetti caricati sfusi nel veicolo.
- Non lasciare un sedile ribaltato se non è necessario.

Avvio e funzionamento

Rodaggio di un veicolo nuovo

Attenzione

Il veicolo non richiede un particolare rodaggio. Ad ogni modo, i consigli riportati di seguito ne consentiranno migliori prestazioni nel lungo periodo:

- Per i primi 800 km (500 miglia) non tenere alcuna velocità costante, veloce o lenta che sia. Non effettuare partenze a tutto gas. Evitare di scalare le marce per frenare o rallentare il veicolo.
- Evitare arresti improvvisi per i primi 300 km (200 miglia) circa. In questo periodo le pastiglie dei freni non sono ancora completamente rodate. Arresti improvvisi con pastiglie nuove ne implicherebbero usura prematura, e sostituzione

(Continuazione)

Attenzione (Continuazione)

anticipata. Seguire i consigli di "rodaggio" ogni volta che si cambiano le pastiglie dei freni.

- Non trainare rimorchi nel periodo di rodaggio. Per le funzioni di traino rimorchi del veicolo e per ulteriori informazioni, vedere *Traino di rimorchi* ⇨ *317*.

Dopo il rodaggio, la velocità del motore e il carico potranno essere gradualmente aumentati.

Sui veicoli nuovi i vati impianti meccanici ed elettrici hanno un periodo di rodaggio per i primi 6.400 km (4.000 miglia) di guida. Quando il veicolo viene guidato, gli impianti meccanici si adattano per fornire prestazioni di risparmio carburante e di cambio marcia ottimali.

Gli impianti elettrici si adatteranno e tareranno durante il rodaggio. Durante questa fase potrebbe capitare di sentire dei clic o rumori simili ma è normale.

La normale guida carica la batteria del veicolo per ottenerne il funzionamento migliore, incluso il risparmio carburante e i sistema Stop/Start. Vedere *Sistema Stop/Start* ⇨ *235*.

Posizioni di accensione

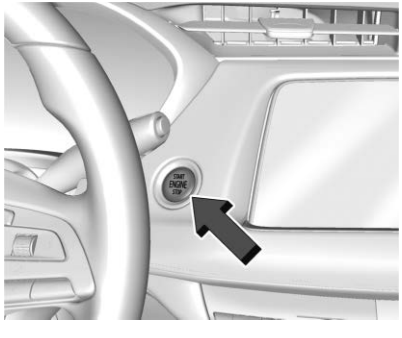

Il veicolo è dotato di accensione elettronica senza chiave con avviamento a pulsante.

Se il pulsante di avvio non funziona, la causa potrebbe essere la vicinanza del veicolo a un potente segnale radio di un'antenna che causa interferenze al sistema di accesso senza chiave (RKE). Vedere *Funzionamento del sistema di ingresso senza chiave (RKE)* ⇨ *7*.

Per abbandonare la posizione P (Parcheggio), il veicolo deve essere acceso e il pedale del freno deve essere premuto.

Arresto del motore/OFF (nessuna spia) : Quando il veicolo viene arrestato, premere una volta ENGINE START/STOP (Avvio/Arresto del motore) per spegnere il motore.

Se il veicolo è in P (Park), l'accensione sarà disinserita e la funzione di alimentazione elettrica degli accessori (RAP) rimane attiva. Vedere *Funzione di mantenimento dell'alimentazione elettrica degli accessori (RAP)* ⇨ *236*.

Se il veicolo è in R (Retromarcia), D (marcia) o M (modalità manuale), il cambio si sposterà in P (Park), l'accensione si spegnerà e la RAP resterà attiva.

Se il veicolo non è in N (folle), l'accensione ritorna su ACC/ACCESSORY e compare il messaggio SHIFT TO PARK (cambio marcia in parcheggio) nel Driver Information Center (DIC).

Quando il veicolo è in P (Parcheggio), l'accensione si disinserirà.

⚠ Avvertenza

Uno spegnimento del veicolo durante la marcia può compromettere la funzione di servofreno e servosterzo e disabilitare gli airbag. Durante la marcia, spegnere il veicolo solo in caso di emergenza.

Se il veicolo deve essere spento in caso di emergenza:

1. Frenare esercitando una pressione decisa e costante. Non azionare il freno ripetutamente. Si potrebbe esaurire il servofreno e di conseguenza si renderebbe necessaria una forza maggiore per premere il pedale del freno.

2. Spostare la leva del cambio in N (folle). Questa operazione può essere effettuata con il veicolo in marcia. Dopo aver spostato la leva del cambio in N (folle), frenare con decisione e portare il veicolo in un posto sicuro.
3. Arrestarsi completamente e mettere il cambio in P (parcheggio).
4. Applicare il freno di stazionamento. Vedere *Freno elettrico di stazionamento* ⇨ *252*. Premere il tasto ENGINE START/STOP (Avvio/Arresto del motore) per spegnere il veicolo.

Se non è possibile far accostare il veicolo ed è necessario interrompere l'erogazione durante la guida, premere ENGINE START/STOP (Avvio/Arresto del motore) e mantenerlo premuto più di due secondi, o premere due volte in cinque secondi.

ACC/ACCESSORY (acc/accessori) (spia ambra) : Questa modalità consente di utilizzare alcuni accessori elettrici a motore spento.

Con l'accensione disattivata, premere ENGINE START/STOP (Avvio/Arresto del motore) una volta senza applicare il pedale del freno per portare il sistema di accensione in ACC/ACCESSORY (acc/accessorio).

L'accensione passerà da ACC/ACCESSORY (acc/accessorio) a OFF dopo 10 minuti per evitare che la batteria si scarichi.

ON/RUN/START (on/marcia/avvio) (spia verde) : Questa modalità serve durante la guida e per avviare il veicolo. Con l'accensione disattivata e il pedale del freno premuto, premere il pulsante ENGINE START/STOP (Avvio/Arresto del motore) una volta per portare il sistema di accensione su ON/RUN/START (on/marcia/avvio). Quando il motore comincia a girare, rilasciare il pulsante. Il motore continuerà a girare fino a quando si avvia. L'accensione resterà quindi inserita. Vedere *Avviamento del motore* ⇨ *233*.

Modalità di manutenzione

Questa modalità è disponibile per verificare il corretto funzionamento della spia MIL ai fini d'ispezione delle emissioni e per una eventuale manutenzione e diagnosi. Vedere *Cambio automatico* ⇨ *244*.

Con il veicolo spento, e con il pedale del freno non azionato, premere e tenere premuto il tasto ENGINE START/STOP (Avvio/Arresto del motore) per oltre cinque secondi per impostare il veicolo in modalità di Manutenzione. Gli strumenti e gli impianti audio funzioneranno come in posizione ON/RUN (on/marcia), ma guidare il veicolo è impossibile. Il motore non si avvia in modalità di manutenzione. Premere nuovamente il tasto ENGINE START/STOP (Avvio/Arresto del motore) per spegnere il veicolo.

Avviamento del motore

Portare il cambio nella marcia corretta, P (Parcheggio) o N (Folle). Per riavviare il motore quando il veicolo è già in movimento, utilizzare solo la marcia N (folle).

Attenzione

Non cercare di spostare la leva del cambio su P (parcheggio) con il veicolo in marcia. Si rischierebbe di danneggiare il cambio. Spostare la leva del cambio in P (parcheggio) solo a veicolo fermo.

Attenzione

Se si aggiungono componenti elettrici o accessori si potrebbe modificare la modalità di funzionamento del motore. Qualsiasi danno risultante non sarebbe coperto dalla garanzia del veicolo. Vedere *Apparecchiature elettriche accessorie* ⇨ *326*.

Procedura di accensione

1. Con il sistema di accesso senza chiave, il telecomando RKE deve essere nel veicolo. Premere il pulsante ENGINE START/STOP (Avvio/Arresto del motore) con il pedale del freno applicato per avviare. Se è troppo freddo, si accenderà la spia del preriscaldamento e vi sarà un breve ritardo prima dell'avviamento. Vedere *Spia di attesa avviamento* ⇨ *126*.

   Il motore è dotato di un sistema di candelette a riscaldamento rapido. La spia di preriscaldamento si illumina per un tempo molto più breve della maggior parte dei motori diesel, a causa del riscaldamento rapido del sistema di candelette.
2. Se il motore non parte dopo 15 secondi di avviamento, attendere un minuto per il raffreddamento del motorino di avviamento, quindi riprovare a ripetere lo stesso passaggio.

Se si sta cercando di avviare il motore dopo essere rimasti senza benzina, seguire la procedura indicata in *Guida con carburante esaurito (Diesel)* ⇨ *307*.

Quando il motore è freddo, occorre farlo girare per alcuni minuti prima di mettere in marcia il veicolo. Questo fa aumentare la pressione dell'olio. Il motore emetterà un rumore più forte quando è freddo.

Avviamento con clima freddo

Utilizzare l'olio motore consigliato quando la temperatura esterna scende sotto il limite di congelamento. Vedere *Olio motore* ⇨ *334*. Quando la temperatura esterna scende sotto i -18 °C (0 °F), si consiglia di utilizzare il riscaldatore del motore.

Vedere *Carburante per motori Diesel* ⇨ *301* per informazioni su quale carburante usare con temperature fredde.

Se il motore non si avvia

Se avete esaurito il carburante, consultate *Guida con carburante esaurito (Diesel)* ⇨ *307*.

Se il veicolo non è rimasto senza carburante e il motore non si avvia:

Premere il tasto ENGINE START/STOP (Avvio/Arresto del motore). Immediatamente dopo che si è spenta la spia del preriscaldamento, premere il tasto ENGINE START/STOP (Avvio/Arresto del motore) per avviare il veicolo.

Se la spia non si spegne, attendete alcuni secondi, quindi tentate di nuovo di avviare il motore. Per un controllo dell'impianto di avviamento chiedere al proprio concessionario.

Se la spia si accende e poi si spegne ed è noto che le batterie sono cariche ma il motore non si avvia, il veicolo deve essere sottoposto a manutenzione.

Se la spia non si accende quando il motore è freddo, il veicolo ha bisogno di assistenza.

Se la batteria non è abbastanza carica da avviare il motore, vedere *Batteria* ⇨ *348*.

Controllare che sia stato inserito il corretto olio motore e che il cambio sia avvenuto agli intervalli appropriati. Se è stato usato un olio sbagliato il motore potrebbe avere difficoltà ad avviarsi.

Accertarsi di usare il carburante corretto per le condizioni atmosferiche del momento. Vedere *Carburante per motori Diesel* ⇨ *301*.

Se il motore si avvia, funziona per un breve tempo e poi si arresta, il veicolo deve essere sottoposto a manutenzione.

⚠ Avvertenza

Non usare benzina o ausili per l'avviamento come etere, nella presa dell'aria. Potrebbero danneggiare il motore che così potrebbe non essere più coperto dalla garanzia del veicolo. Potrebbero anche scatenare un incendio causando gravi ferite alle persone.

Sistema Stop/Start

Il sistema Stop/Start spegnerà il motore per aiutare a risparmiare carburante. Questo ha dei componenti progettati per l'aumentato numero di avviamenti.

⚠ Avvertenza

La funzione di arresto/avviamento automatici del motore fa spegnere il motore quando il veicolo è ancora

(Continuazione)

Avvertenza (Continuazione)

acceso. Non uscire dal veicolo prima di aver selezionato la posizione P (Parcheggio). Il veicolo potrebbe riavviarsi e spostarsi inaspettatamente. Portare sempre il cambio su P (Parcheggio) e poi l'accensione su OFF prima di scendere dal veicolo.

Arresto/avviamento automatici del motore

Quando i freni sono premuti e il veicolo è completamente fermo, il motore potrebbe spegnersi. Quando è fermo, il contagiri visualizza AUTO STOP (Arresto automatico). Vedere *Contagiri* ⇨ *114*. Rilasciando il pedale freno o premendo l'acceleratore, il motore ripartirà

Per conservare le prestazioni del veicolo, altre condizioni potrebbero causare il riavvio automatico del motore prima che il pedale del freno sia stato rilasciato.

Gli arresti automatici potrebbero non avvenire e/o gli avvii automatici potrebbero verificarsi, perché:

- Le impostazioni del climatizzatore richiedono che il motore funzioni per raffreddare o riscaldare la parte interna del veicolo.
- La batteria del veicolo deve caricarsi.
- La batteria del veicolo è stata scollegata di recente.
- La velocità minima del veicolo non è stata raggiunta dall'ultimo arresto automatico.
- Il pedale dell'acceleratore è premuto.
- Il motore o il cambio non si trovano alla temperatura di esercizio richiesta;
- Le temperatura esterna non rientra nell'intervallo operativo richiesto.
- Il cambio del veicolo viene spostato da D (Drive) in qualsiasi marcia che non sia P (Park).
- Sono state selezionare alcune modalità dal guidatore. Vedere *Controllo della modalità di guida* ⇨ *256*.
- Il veicolo è su una salita ripida o pendenza.
- La portiera del conducente è stata aperta o la cintura del guidatore è stata sganciata.
- Il cofano è stato aperto.
- L'arresto automatico ha raggiunto il numero di volte massimo consentito.

Interruttore disattivazione arresto automatico

La funzione di Stop/Start automatico del motore può essere disabilitata e abilitata premendo Ⓐ. La funzione Stop/Start automatica viene abilitata ad ogni avvio del veicolo.

Quando la spia Ⓐ è accesa, il sistema è abilitato.

Funzione di mantenimento dell'alimentazione elettrica degli accessori (RAP)

Quando l'accensione viene portata da On su Off le seguenti funzioni (se in dotazione) continueranno a funzionare per ancora 10 minuti, o fino a quando la portiera del conducente è aperta. Questa funzione opera anche quando l'accensione è in RUN o ACC/ACCESSORY:

- Sistema Infotainment
- Alzacristalli elettrici (durante la RAP questa funzione sarà perduta nel momento in cui viene aperta una qualsiasi portiera)
- Tettuccio apribile (durante la RAP questa funzione sarà perduta nel momento in cui viene aperta una qualsiasi portiera)
- Prese di corrente ausiliaria
- Impianto audio
- Sistema OnStar

Cambio in parcheggio

Per cambiare in P (parcheggio):

1. Tenere abbassato il pedale del freno e inserire il freno di stazionamento. Vedere *Freno elettrico di stazionamento* ⇨ *252*.
2. Premere il pulsante sopra la leva selettrice per cambiare in P (Parcheggio). Vedere *Cambio automatico* ⇨ *244*.
3. L'indicatore P sulla lava selettrice diventerà rosso quando il veicolo è in P (Parcheggio).

Abbandonare il veicolo in moto

⚠ Avvertenza

Abbandonare il veicolo quando è in moto potrebbe essere pericoloso. Potrebbe surriscaldarsi e causare un incendio.

È pericoloso uscire dal veicolo con la leva del cambio non in P (parcheggio) e il freno di stazionamento non inserito. Il veicolo potrebbe muoversi.

(Continuazione)

Avvertenza (Continuazione)

Non abbandonare il veicolo con motore in funzione. Se si è lasciato il motore acceso, il veicolo potrebbe spostarsi improvvisamente. Chiunque nelle vicinanze potrebbe subire delle lesioni. Per assicurarsi che il veicolo non si sposti, anche su tratti di strada piani, inserire sempre il freno di stazionamento e portare il cambio su P (Parcheggio). Vedere *Cambio in parcheggio* ⇨ *237*. Se si traina un rimorchio, vedere *Caratteristiche di guida e suggerimenti per il traino* ⇨ *314*.

Qualora si debba abbandonare il veicolo con il motore acceso, assicurarsi che il cambio sia in P (parcheggio) e che il freno di stazionamento sia inserito prima di abbandonarlo. Vedere *Freno elettrico di stazionamento* ⇨ *252*.

Se si traina un rimorchio e si parcheggia in pendenza, vedere *Caratteristiche di guida e suggerimenti per il traino* ⇨ *314*.

Spostamento del cambio dalla posizione parcheggio

Questo veicolo è dotato di trasmissione elettronica. Il pulsante di sblocco del cambio è stato progettato per impedire che il cambio venga inavvertitamente fatto muovere da P (Park).

Per spostare la leva del cambio da P (parcheggio):

1. Assicurarsi che il motore sia in funzione.
2. Premere il pedale del freno.
3. Tenere premuto il pulsante di sblocco della leva del cambio.
4. Spostare la leva nella posizione desiderata.
5. L'indicatore P diventa bianco e l'indicatore di marcia sulla leva selettrice diventa rosso quando il veicolo non è più in P (Parcheggio).
6. Dopo aver rilasciato la leva selettrice, questa tornerà in posizione centrale.

Se il veicolo non riesce a cambiare da P (Parcheggio) può apparire un messaggio sul Driver Information

Center (DIC). Controllare che il quadro sia acceso, il motore in funzione, il pedale del freno applicato e il pulsante di sblocco del cambio premuto quando si tenta di cambiare da P (Park). Se tutte queste condizioni sono soddisfatte, ma il veicolo non cambia da P (Park), consultare il proprio concessionario per ottenere assistenza.

Parcheggio su oggetti infiammabili

⚠ Avvertenza

Gli oggetti infiammabili potrebbero entrare in contatto con componenti di scarico caldi al di sotto del veicolo e prendere fuoco. Non parcheggiare su carta, foglie, erba secca o altri oggetti infiammabili.

Active Fuel Management

Il motore di questo veicolo può essere dotato di Gestione attiva del carburante, che consente al motore di funzionare con tutti i cilindri o in modalità di funzionamento ridotta, in base alle condizioni di guida.

Quando è richiesta meno potenza, ad esempio quando si viaggia a velocità costante, il sistema funzionerà nella modalità di funzionamento ridotta, consentendo così al veicolo un maggiore risparmio di carburante. Quando si richiede una potenza maggiore, ad esempio quando si accelera dopo un arresto, durante un sorpasso o nell'immissione in autostrada, il sistema manterrà il funzionamento con tutti i cilindri.

Se il veicolo è dotato di indicatore di gestione attiva del carburante (Active Fuel Management), vedere il Driver Information Center (DIC) per ulteriori informazioni sull'uso dello schermo.

Parcheggio prolungato

È meglio evitare di parcheggiare il veicolo in moto. Se il veicolo viene lasciato in moto, accertarsi che non si muova e che la ventilazione sia adeguata.

Vedere *Cambio in parcheggio* ⇨ *237* e *Gas di scarico del motore* ⇨ *238*.

Se il veicolo viene lasciato parcheggiato e in moto, con il telecomando di apertura (RKE - Remote Keyless Entry) all'esterno del veicolo, rimarrà in moto per un massimo di 15 minuti.

Se il veicolo viene lasciato parcheggiato e in moto, con il telecomando di apertura (RKE - Remote Keyless Entry) all'interno del veicolo, rimarrà in moto per un massimo di 30 minuti.

Il veicolo potrebbe spegnersi prima se viene parcheggiato su un pendio, a causa della mancanza di carburante disponibile.

Il timer sarà azzerato se il veicolo esce dalla posizione P (Parcheggio) mentre è in moto.

Gas di scarico del motore

⚠ Avvertenza

I gas di scarico del motore contengono monossido di carbonio (CO), una sostanza inodore e

(Continuazione)

Avvertenza (Continuazione)

invisibile. L'esposizione al monossido di carbonio può causare stati di incoscienza e anche morte.

I gas di scarico possono penetrare nel veicolo se:

- Il veicolo sosta in aree con una scarsa ventilazione (garage, tunnel, molta neve che può bloccare il flusso dell'aria sottoscocca o i tubi di scarico).
- Lo scarico presenta un odore o un rumore strano o anomalo.
- Il sistema di scarico perde a causa di danneggiamenti o corrosione.
- Il sistema di scarico del veicolo è stato modificato, danneggiato o riparato impropriamente.
- Sono presenti fori o aperture nella carrozzeria del veicolo dovuti a danneggiamenti o modifiche after market non completamente sigillati.

(Continuazione)

Avvertenza (Continuazione)

Se si rilevano fumi anomali o si sospetta che i gas di scarico entrino nel veicolo:

- Guidare solo con i finestrini completamente aperti.
- Far riparare immediatamente il veicolo.

Non parcheggiare mai il veicolo con il motore in funzione in un'area chiusa come un garage o un edificio non dotato di ventilazione dell'aria.

Veicolo parcheggiato con motore acceso

È consigliabile evitare di lasciare in moto il veicolo parcheggiato.

Se il veicolo viene lasciato con motore in funzione, fare quanto appropriato per accertarsi che non si muova. Vedere *Cambio in parcheggio* ⇨ *237* e *Gas di scarico del motore* ⇨ *238*.

Filtro antiparticolato diesel

Filtro particolato diesel

Il sistema di scarico è dotato di un filtro antiparticolato diesel (DPF) per ridurre le emissioni del veicolo. In alcuni sistemi di scarico con DPF, il radiatore di scarico miscela l'aria con i gas di scarico per abbassare la temperatura prima di lasciare la marmitta.

Il DPF, la marmitta e altri componenti del sistema di scarico non devono essere alterati. Ispezionare e pulire con regolarità da eventuale fango o sporco proveniente dal radiatore di scarico, specialmente laddove il radiatore di scarico si collega alla marmitta e le aperture di accesso dell'aria fresca al radiatore.

Il DPF si pulirà da solo durante il funzionamento. Diversi fattori, compreso il carburante consumato, le ore di esercizio del motore e i chilometri percorsi sono monitorati dalla centralina del motore (ECM). La

pulizia automatica avviene approssimativamente una volta per serbatoio di carburante.

I veicoli con il DPF hanno requisiti specifici di olio motore e carburante. Vedere *Carburante per motori Diesel* ⇨ *301* e *Olio motore* ⇨ *334*.

Attenzione

I componenti del DPF possono danneggiarsi se non si utilizza il carburante diesel a basso contenuto di zolfo (max. 15 ppm di zolfo) e l'olio specificato nella sezione Liquidi e lubrificanti raccomandati di questo manuale. Tali danni non saranno coperti dalla garanzia del veicolo.

In certe condizioni, come al regime minimo o in viaggi molto brevi, la procedura di pulizia automatica è meno efficiente e non può essere completata.

Per risolvere questo, continuare a guidare in sicurezza a una velocità costante il più vicino possibile al limite di velocità assegnato, preferibilmente senza fermarsi, fino allo spegnimento del messaggio. Questa operazione può richiedere al massimo 30 minuti.

⚠ Avvertenza

Durante la pulizia automatica del DPF o durante giri al minimo in P (parcheggio) per un lungo periodo, l'impianto dei gas di scarico e i gas di scarico sono molto caldi. Gli oggetti infiammabili potrebbero entrare in contatto con componenti di scarico caldi al di sotto del veicolo e prendere fuoco. Chiunque nelle vicinanze potrebbe subire delle scottature. Non parcheggiare, o far girare il motore al minimo per un periodo di tempo prolungato, vicino o sopra carta, foglie, erba secca o altre cose che potrebbero bruciare. Mantenere l'area di scarico libera da materiale che potrebbe incendiarsi o bruciare. Consultare "Parcheggiare su superfici infiammabili" nel manuale d'uso.

Attenzione

Evitare di far girare al minimo il motore per periodo prolungati poiché il sistema DPF non è in grado di pulirsi automaticamente al minimo. Durante il minimo prolungato, monitorare le spie del quadro strumenti e il DIC per la presenza di eventuali messaggi e comportarsi di conseguenza. Continuare a far girare il motore al minimo con spia/messaggio attivi potrebbe causare danni al DPF che richiederanno la riparazione e una probabile sostituzione che potrebbero non essere coperte da garanzia.

Durante la pulizia automatica cambieranno il rumore dello scarico e il regime minimo del motore. Insieme a questo si potrebbe notare odore di bruciato e una riduzione dei consumi. Questo è normale.

Se il motore del veicolo viene fatto girare al minimo o il veicolo viene guidato su percorsi molto brevi con il messaggio di avvertenza del DPF

attivo e il filtro di scarico non viene pulito come necessario, si accenderà la spia MIL con la contestuale visualizzazione di un messaggio nel DIC. Rivolgersi al proprio concessionario. Vedere anche *Spia MIL (Spia controllo motore)* ⇨ *119*.

Vedere *Accessori e modifiche* ⇨ *328* se si aggiungono accessori o si modifica il veicolo.

AdBlue

⚠ Avvertenza

Evitare il contatto con il liquido AdBlue (anche denominato fluido di scarico diesel o DEF) sulla pelle o negli occhi poiché potrebbe causare irritazione. Per ulteriori informazioni su sicurezza, manipolazione e conservazione, consultare l'etichetta del contenitore AdBlue.

Attenzione

Usare solo AdBlue autorizzato da GM, o fluido contenente l'etichetta di certificazione API o ISO 22241. L'uso di altri fluidi potrebbe danneggiare l'impianto, richiedendo costose riparazioni che non saranno coperte dalla garanzia del veicolo.

Attenzione

Non mescolare carburante e AdBlue e non mettere il liquido AdBlue nel serbatoio del carburante. Questo porterebbe a costose riparazioni che non saranno coperte dalla garanzia del veicolo.

Il fluido AdBlue viene utilizzato nei motori diesel per ridurre la quantità di emissioni prodotte a norma di legge. Il livello del liquido nel serbatoio AdBlue deve essere mantenuto per far funzionare correttamente il veicolo. AdBlue non è un additivo per carburante. AdBlue si congela quando esposto a temperature inferiori a –11 °C (12 °F). Per la capacità del serbatoio AdBlue vedere *Capacità e specifiche* ⇨ *430*.

È normale sentire l'impianto AdBlue spurgare il fluido nel serbatoio dopo lo spegnimento del veicolo.

Dove trovare il liquido AdBlue

AdBlue può essere acquistato presso i propri concessionari autorizzati. Inoltre, alcune stazioni di rifornimento per autocarri a diesel o rivenditori potrebbero disporre di liquido AdBlue per la vendita. Vedere *Liquidi e lubrificanti raccomandati* ⇨ *425*.

Rifornimento del serbatoio AdBlue.

Il tappo blu AdBlue si trova dietro allo sportello carburante/AdBlue. Se dotato di tappo carburante, non rimuovere i tappi carburante e AdBlue allo stesso tempo. Rabboccare AdBlue e diesel separatamente. Girare il tappo AdBlue in senso antiorario per toglierlo.

Con climi freddi AdBlue può congelare nell'apertura del tappo di rabbocco AdBlue. Se ciò impedisse il rabbocco del serbatoio AdBlue, sistemare il veicolo in un garage caldo per la notte.

AdBlue Gauge Indication	Approximate minimum volume of AdBlue that can be added *
E 1/2 F	0 L (0 gal)
E 1/2 F	2 L (0.5 gal)
E 1/2 F	4 L (1 gal)
E 1/2 F	6.5 L (1.5 gal)
E 1/2 F	8.5 L (2 gal)
E 1/2 F	11 L (3 gal)
E 1/2 F	13 L (3.5 gal)
Low E 1/2 F	15.5 L (4 gal)
* Final gauge reading after fill may not illuminate all segments	

Riempire il serbatoio AdBlue con il veicolo parcheggiato in piano e spento. Quando si rabbocca AdBlue si raccomanda di riempire completamente il serbatoio AdBlue.

Per la capacità del serbatoio AdBlue vedere *Capacità e specifiche* ⇨ *430*. Quando si aggiunge AdBlue in un serbatoio vuoto o con livello molto

basso, riempire sempre completamente il serbatoio con liquido AdBlue e riavviare il veicolo.

Se il liquido AdBlue viene aggiunto in condizioni di gelo potrebbe essere necessaria una quantità inferiore di fluido per riempire il serbatoio AdBlue.

Quando il fluido raggiunge la parte superiore del tubo di riempimento AdBlue, interrompere il riempimento. Non rabboccare il serbatoio AdBlue. Se si utilizza un flacone o un bricco per riempire con AdBlue, seguire le istruzioni sull'etichetta del contenitore e utilizzare un dispositivo di riempimento dedicato.

Attenzione

Non riempire eccessivamente il serbatoio del liquido AdBlue e non consentire al liquido AdBlue di entrare in contatto con le superfici rifinite del veicolo, poiché potrebbe danneggiare la finitura del veicolo. Se durante il riempimento viene

(Continuazione)

Attenzione (Continuazione)

versato del liquido AdBlue, pulire qualsiasi superficie interessata con un panno umido.

Riposizionando il tappo AdBlue, ruotarlo in senso orario fino ad udire un clic. Verificare che il tappo sia correttamente chiuso.

Chiudere premendo lo sportello del carburante/AdBlue.

Livello AdBlue basso

Quando il livello di AdBlue scende, automaticamente viene visualizzato un avvertimento nel Driver Information Center (DIC). Nel DIC selezionare Informazioni veicolo per vedere lo stato del livello del liquido AdBlue. Vedere *Driver Information Center* ⇨ *129*.

Rabboccare il serbatoio AdBlue alla prima occasione dopo aver ricevuto l'indicazione di livello basso. Se il serbatoio del liquido AdBlue è vuoto, il veicolo potrebbe non riavviarsi.

Al veicolo potrebbe occorrere del tempo per riconoscere il rabbocco di AdBlue avvenuto.

Se il liquido AdBlue viene aggiunto in condizioni di gelo, potrebbe essere necessario più tempo per riconoscere il nuovo livello di AdBlue.

Il messaggio sul DIC relativo al liquido AdBlue restante compare la prima volta a circa 2400 km (1.491 miglia). Tale messaggio ricompare a circa 1750 km (1.087 miglia) del restante intervallo prima che il serbatoio AdBlue si svuoti.

Quando il livello del fluido si avvicina al vuoto, questi messaggi compaiono ogni volta che il veicolo viene avviato.

Se gli avvisi di livello AdBlue basso vengono ignorati e il serbatoio AdBlue si svuota, il DIC visualizzerà messaggi che descrivono l'azione necessaria e la distanza fino a quando vengano impediti i riavvii del veicolo.

AdBlue di qualità scadente

Usare solo AdBlue autorizzato da GM, o fluido contenente l'etichetta di certificazione API o ISO 22241.

Il liquido AdBlue ha una data di scadenza. Se il sistema rileva un liquido AdBlue di scarsa qualità, contaminato o diluito, il messaggio del DIC visualizzerà anche la distanza per la quale non sarà possibile riavviare il veicolo. Inoltre lampeggerà una spia e verranno emessi segnali acustici.

L'aggiunto di AdBlue nuovo al sistema potrebbe risolvere il problema dopo aver percorso un breve tragitto, in base a diversi fattori. Se il messaggio del DIC persiste, consultare il proprio concessionario.

Avvertenze di alte emissioni

Se si verifica un problema con il sistema emissioni del veicolo, verrà emesso un segnale acustico e un messaggio DIC verrà visualizzato insieme alla distanza per la quale non sarà possibile riavviare il veicolo. In alcuni casi il messaggio si elimina da solo, indicando che il sistema delle emissioni ha risolto il problema. Se il messaggio del DIC persiste, consultare il proprio concessionario.

Cambio automatico

Lo schema di selezione del cambio è mostrato sulla parte superiore della leva selettrice. La posizione di marcia selezionata si accende di rosso sulla leva del cambio mentre tutte le altre restano di colore bianco. Se la selezione non è immediata, come nelle situazioni molto fredde, l'indicatore sulla leva potrebbe lampeggiare fino a che l'innesto non sia completo.

La leva selettrice parte sempre da una posizione centrale, rappresentata da una freccia su/giù sullo schema di selezione delle marce. Dopo aver rilasciato la leva selettrice, questa tornerà in posizione centrale.

Il cambio non funziona quando il veicolo è spento.

Se il veicolo è in ACC/ACCESSORY (acc/accessori), il cambio può essere portato in P (Parcheggio).

Se il veicolo viene spento mentre si trova a una velocità relativamente alta, il cambio entrerà automaticamente in N (Folle). Una volta che il veicolo è arrestato sarà selezionata automaticamente P (Parcheggio).

P : Questa posizione blocca le ruote motrici. Usare P (Park) durante l'avvio del motore per impedire al veicolo di muoversi con facilità.

⚠ Avvertenza

È pericoloso uscire dal veicolo con la leva del cambio non in P (parcheggio) e il freno di stazionamento non inserito. Il veicolo potrebbe muoversi.

Non abbandonare il veicolo con motore in funzione. Se il motore è stato lasciato acceso, il veicolo può muoversi improvvisamente. Chiunque nelle vicinanze potrebbe subire delle lesioni. Per assicurarsi che il veicolo non si sposti, anche su tratti di strada piani, inserire sempre il freno di stazionamento e portare il cambio in P (Parcheggio). Vedere *Cambio in parcheggio* ⇨ *237* e *Freno elettrico di stazionamento* ⇨ *252*.

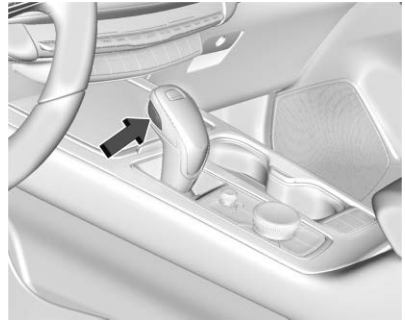

Questo veicolo è dotato di trasmissione a controllo elettronico. Il pulsante di sblocco della leva del cambio è progettato per impedire una fuoriuscita accidentale dalla posizione di P (Parcheggio) a meno che l'accensione non sia inserita, il pedale del freno non sia premuto e il pulsante di sblocco della leva di selezione non sia premuto.

Quando il veicolo è arrestato, premere ENGINE START/STOP (Avvio/Arresto del motore) per spegnere il motore. Il cambio passerà automaticamente in P (Parcheggio) a meno che il veicolo non sia in N (Folle), vedere "Modalità autolavaggio" di seguito.

Il veicolo non entrerà in P (Parcheggio) se si stava spostando troppo velocemente. Arrestare il veicolo è portare il cambio in P (Parcheggio).

Per selezionare e deselezionare P (Parcheggio) vedere *Cambio in parcheggio* ⇨ *237* e *Spostamento del cambio dalla posizione parcheggio* ⇨ *237*.

Messaggio di manutenzione alla leva del cambio

Se appare il messaggio SERVICE SHIFTER SEE OWNER'S MANUAL (manutenzione cambio vedi manuale d'uso) nel Driver Information Center (DIC), la leva del cambio deve essere sottoposta a manutenzione. Far sottoporre il veicolo a manutenzione il prima possibile. Se il cambio del veicolo viene spostato automaticamente in P (parcheggio), verificate s il pulsante P (P) sopra la leva del cambio è bloccato. Per azionare il veicolo, mantenete la leva del cambio nella marcia desiderata, R (retromarcia) o D (D), fino a quando la

velocità del veicolo non superi i 15 km/h (10 miglia/h), quindi rilasciare la leva.

S : Utilizzare questa marcia per muovere il veicolo all'indietro.

Se il cambio viene portato da R (Retromarcia) a D (Guida) o M (Modalità manuale), o M (Modalità manuale) o D (Guida) a R (Retromarcia) mentre la velocità del veicolo è troppo alta, il cambio entrerà in N (Folle). Ridurre la velocità del veicolo e ritentare.

Per cambiare in R (Retromarcia):

1. Portare il veicolo ad un arresto completo.
2. Tenere premuto il pulsante di sblocco della leva del cambio sul lato della leva.
3. Dalla posizione centrale spostare in avanti la leva del cambio passando il primo fermo fino alla fine della corsa. R si accende di rosso.
4. Dopo aver rilasciato la leva selettrice, questa tornerà in posizione centrale.

Per disinserire R (Retromarcia):

1. Portare il veicolo ad un arresto completo.
2. Cambiare nella marcia desiderata.
3. Dopo aver rilasciato la leva selettrice, questa tornerà in posizione centrale.

A basse velocità del veicolo, R (retromarcia) può essere utilizzato per far oscillare il veicolo avanti ed indietro per uscire da neve, ghiaccio o sabbia senza danneggiare il cambio. Vedere *Se il veicolo è bloccato* ⇨ *226*.

N : In questa posizione il motore non comunica con le ruote. Per riavviare il motore quando il veicolo è già in movimento, utilizzare solo la marcia N (folle).

⚠ Avvertenza

Passare ad una marcia di movimento con il motore che gira ad alta velocità è pericoloso. A meno che non si abbia il piede saldamente sul pedale del freno, il veicolo potrebbe muoversi molto

(Continuazione)

Avvertenza (Continuazione)

velocemente. Si potrebbe perdere il controllo e colpire oggetti o persone. Non passare ad una marcia di movimento con il motore che gira ad alta velocità.

Attenzione

Passare da P (parcheggio) o N (folle) con il motore che gira ad alta velocità potrebbe danneggiare il cambio. Gli interventi di riparazione non saranno coperti dalla garanzia del veicolo. Assicurarsi che il motore non giri ad alta velocità quando si cambia la marcia del veicolo.

Il veicolo non è stato progettato per restare in N (Folle) per più di cinque minuti. Potrebbe quindi passare automaticamente in P (Parcheggio). N (Folle) non è pensata per il traino. Se occorre trainare il veicolo vedere *Traino del veicolo* ⇨ *402*.

Per cambiare in N (Folle):

1. Spostare la leva del cambio in avanti fino al primo fermo dalla posizione centrale.
   - Se il veicolo è in P (parcheggio), inserire il pedale del freno e premere il pulsante di sblocco della leva muovendo al contempo la leva del cambio in avanti.
   - N si illuminerà in rosso.
2. Dopo aver rilasciato la leva selettrice, questa tornerà in posizione centrale.

Per uscire da N (Folle):

1. Portare il veicolo ad un arresto completo.
2. Cambiare nella marcia desiderata. Per passare da N (Folle) in R (Retromarcia) premere il pulsante di sblocco della leva del cambio.
3. Dopo aver rilasciato la leva selettrice, questa tornerà in posizione centrale.

Modalità autolavaggio

Questo veicolo include una modalità di autolavaggio che consente al veicolo di rimanere in N (folle) e da utilizzare durante l'autolavaggio automatico.

Modalità autolavaggio (motore spento- conducente nel veicolo)

Per posizionare il veicolo in N (folle) con il motore spento e il veicolo occupato:

1. Guidare fin all'ingresso dell'autolavaggio.
2. Premere il pedale del freno.
3. Cambiare in N (folle).
4. Spegnere il motore e rilasciare il pedale del freno.
5. L'indicatore dovrebbe continuare a indicare N. In caso contrario, ripetere i passaggi 2-4.
6. Il veicolo è ora pronto per il lavaggio.

Modalità autolavaggio (motore spento- conducente fuori dal veicolo)

Per posizionare il veicolo in N (folle) con il motore spento e il veicolo non occupato:

1. Guidare fin all'ingresso dell'autolavaggio.
2. Premere il pedale del freno.
3. Aprire la portiera.
4. Cambiare in N (folle).
5. Spegnere il motore e rilasciare il pedale del freno.
6. L'indicatore dovrebbe continuare a indicare N. In caso contrario, ripetere i passaggi 2-5.
7. Uscire dal veicolo e chiudere la portiera. Il veicolo è ora pronto per il lavaggio.
8. Il veicolo potrebbe cambiare automaticamente in P (Park) al successivo ingresso.

Modalità autolavaggio (motore acceso- conducente nel veicolo)

Per posizionare il veicolo in N (folle) con il motore acceso e il veicolo occupato:

1. Guidare fin all'ingresso dell'autolavaggio.
2. Premere il pedale del freno.
3. Cambiare in N (folle).
4. Rilasciare il pedale del freno. Il veicolo è ora pronto per il lavaggio.

Modalità autolavaggio (motore acceso - conducente fuori dal veicolo)

Per posizionare il veicolo in N (folle) con il motore acceso e il veicolo non occupato:

1. Guidare fin all'ingresso dell'autolavaggio.
2. Premere il pedale del freno.
3. Aprire la portiera.
4. Cambio in N (folle), quindi rilasciare il pedale del freno.
5. L'indicatore dovrebbe continuare a indicare N. In caso contrario, ripetere i passaggi 2-4.
6. Uscire dal veicolo e chiudere la portiera. Il veicolo è ora pronto per il lavaggio.
7. Il veicolo potrebbe cambiare automaticamente in P (Park) al successivo ingresso.

Attenzione

Un messaggio di cambio caldo potrebbe essere visualizzato se il liquido del cambio automatico è troppo caldo. Guidare in queste condizioni può danneggiare il veicolo. Fermarsi e far girare al minimo il motore per raffreddare il liquido del cambio automatico. Questo messaggio viene cancellato quando il liquido del cambio si è raffreddato a sufficienza.

D : Questa è la normale posizione di guida. Se per passare è necessaria maggiore potenza, premere il pedale dell'acceleratore.

Per cambiare in D (Guida):

1. Portare il veicolo ad un arresto completo.
2. Dalla posizione centrale, spostare la leva di selezione verso il retro.
   - Se il veicolo è in P (Parcheggio), premere il pulsante di sblocco del cambio mentre si tira la leva di selezione indietro.
   - D si illuminerà in rosso.
   - Dopo aver rilasciato la leva selettrice, questa tornerà in posizione centrale.

Per disinserire D (Guida):

1. Portare il veicolo ad un arresto completo.
2. Cambiare nella marcia desiderata.
3. Dopo aver rilasciato la leva selettrice, questa tornerà in posizione centrale.

Passare a una marcia inferiore in condizioni di strada sdrucciolevole potrebbe far sbandare il veicolo. Vedere "Fondo sdrucciolevole" in *Perdita di controllo* ⇨ *218*.

Attenzione

Far girare gli pneumatici o mantenere il veicolo in posizione su una salita usando solo il pedale dell'acceleratore potrebbe danneggiare il cambio. Gli interventi di riparazione non saranno coperti dalla garanzia del veicolo. Se il veicolo si blocca, non far girare a vuoto i pneumatici. In caso di arresto in salita, agire sui freni per mantenere la posizione del veicolo.

Se equipaggiato con il motore L4 2.0L, è possibile aumentare la velocità del motore durante la guida a velocità autostradale mentre il motore si sta ancora riscaldando.

Modalità manuale

Cambio scalare

Attenzione

Guidando col motore ad elevati regimi senza salire di marcia mentre è in uso il cambio scalare si rischia di danneggiare il veicolo. Quando il cambio scalare è in uso, passare sempre alla marcia superiore secondo necessità.

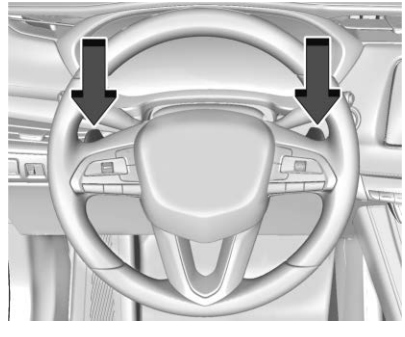

Se in dotazione, veicoli dotati di cambio scalare presentano i comandi con cui cambiare manualmente i rapporti del cambio automatico sul retro del volante.

Modalità cambio scalare permanente

Per accedere alla modalità di cambio permanente:

1. Con il veicolo in D (Guida), tirare indietro sulla leva per attivare M (Modalità manuale). La M nello schema di selezione si accende di rosso e D commuta su bianco.
2. Dopo aver rilasciato la leva selettrice, questa tornerà in posizione centrale.
3. Tirare il comando verso di sé per cambiare marcia. Tirare il comando di sinistra per scalare e il comando di destra per aumentare le marce. Per inserire la marcia più bassa disponibile, mantenere tirato il comando di sinistra.

Per uscire dalla modalità di cambio permanente:

1. Per uscire da M (Modalità manuale) e tornare a D (Guida), tirare indietro la leva del cambio. La D nello schema di selezione si accende di rosso e M commuta su bianco.
2. Dopo aver rilasciato la leva selettrice, questa tornerà in posizione centrale.

Il passaggio da M (Modalità manuale) a D (Guida) può avvenire con qualsiasi velocità tirando la leva verso il retro dalla posizione centrale. Non occorre arrestare il veicolo o cambiare in N (Folle) o P (Parcheggio) prima di tornare a D (Guida).

Modalità cambio scalare manuale temporaneo

Per accedere alla modalità di cambio scalare temporaneo:

1. Quando il cambio è in D (Drive) e non in modalità di cambio permanente, i comandi del Cambio scalare attivano una modalità provvisoria di innesto manuale sequenziale, consentendo di cambiare manualmente le marce.
2. Per disattivare, tenere premuto il comando destro brevemente. Il cambio automatico viene ripristinato dopo che non vengono eseguite cambiate manuali per 7-10 secondi.

Quando si utilizza il cambio scalare, il veicolo presenterà una modalità di cambio più decisa e più rapida. Questa può essere utilizzata per la guida sportiva o quando si salgono o si scendono le colline per restare più a lungo in una marcia oppure per scalare ottenendo potenza maggiore o per utilizzare il freno motore.

Il cambio consentirà solo di cambiare su marce adeguate alla velocità e al numero di giri al minuto del veicolo (giri/min). Se per qualsiasi ragione non è possibile cambiare marcia, M o D lampeggerà nel quadro strumenti. Il cambio non passa automaticamente alla prossima marcia più alta se i giri/min del motore sono eccessivi.

Passerà automaticamente solo alla marcia inferiore successiva se i giri/min del motore sono troppo bassi.

Sistemi di trazione

Trazione integrale

I veicoli con questa funzione possono funzionare nella modalità Trazione integrale (AWD). Quando la funzione AWD è attiva il sistema trasferisce la potenza del motore su tutte e quattro le ruote, se richiesto. Il sistema è completamente automatico e si adatta alle condizioni della strada per una trazione e un controllo ottimizzati. In modalità FWD (trazione anteriore) la potenza del motore è trasferita solo alle ruote anteriori e la funzione AWD è disattivata.

La funzione AWD è attivata automaticamente quando solo selezionate determinate modalità usando l'interruttore controllo della modalità di guida. Quando viene richiesta una modifica della modalità AWD, la spia lampeggerà brevemente mentre il sistema è in innesto e la spia AWD verrà visualizzata quando il

sistema è attivo. Quando è selezionata una modalità non AWD. la spia lampeggerà brevemente mentre il sistema si disinnesta e una spia 2WD sarà visualizzata quando il sistema AWD è disattivato. Vedere *Controllo della modalità di guida* ⇨ *256*.

Quando una ruota di scorta compatta è installata su un veicolo in trazione integrale, il sistema rileverà automaticamente la ruota di scorta compatta e ridurrà le prestazioni in trazione integrale per proteggere il sistema. Per ripristinare la trazione integrale ed evitare che il sistema si usuri eccessivamente, sostituire il più presto possibile lo pneumatico compatto di scorta con uno pneumatico di dimensioni corrette. Vedere *Ruotino di scorta* ⇨ *399*.

Freni

Servofreno elettrico

I veicoli dotati di servofreno elettrico dispongono di circuiti di frenatura idraulici che sono controllati elettronicamente quando viene azionato il pedale del freno durante il normale funzionamento. Il sistema esegue dei test di routine e si spegne entro pochi minuti dall'arresto del veicolo. Durante questo lasso di tempo potrebbero essere uditi dei ronzii. Se si preme il pedale del freno durante il test o quando il sistema del servofreno elettrico è spento, potrà essere avvertito un notevole cambiamento nella forza e nella corsa del pedale. Questo è normale.

Sistema frenante antibloccaggio (ABS)

Il sistema di antibloccaggio (ABS) aiuta a prevenire lo slittamento della frenata e a mantenere lo sterzo durante una frenata brusca.

Se c'è un problema con l'ABS, la spia rimarrà accesa. Vedere *Spia del sistema di antibloccaggio (ABS)* ⇨ *122*.

L'ABS non cambia il tempo necessario per mettere un piede sul pedale del freno e non diminuisce sempre la distanza di arresto. Se ci si avvicina troppo al veicolo che precede, e se quel veicolo rallenta o si ferma improvvisamente non ci sarà abbastanza tempo per azionare i freni. Lasciare sempre davanti al proprio veicolo la distanza necessaria per fermarsi, anche in presenza di ABS.

Uso dell'ABS

Non azionare più volte il freno. Tenere solamente premuto il pedale del freno con decisione. Sentire e percepire l'ABS funzionare è normale.

Frenata di emergenza

L'ABS consente di sterzare e frenare al contempo. In molte situazioni di emergenza, la sterzata può aiutare anche più della frenata.

Freno elettrico di stazionamento

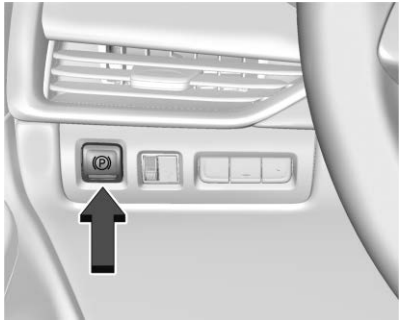

Il freno di stazionamento elettrico (EPB) può sempre essere inserito anche a veicolo spento. In caso di energia elettrica insufficiente, il sistema EPB non può essere applicato o rilasciato. Per impedire alla batteria di scaricarsi, evitare inutili cicli ripetuti dell'EPB.

Il sistema è dotato di una spia rossa che indica lo stato del freno di stazionamento e di una spia gialla del freno di stazionamento di servizio. Vedere *Spia freno elettrico di stazionamento* ⇨ *121* e *Spia manutenzione freno di stazionamento elettrico* ⇨ *121*. Sono disponibili anche messaggi del Driver Information Center (DIC) relativi al freno di stazionamento.

Prima di scendere dal veicolo, controllare la spia rossa che indica lo stato del freno di stazionamento per assicurarsi che il freno stesso sia stato attivato.

Inserimento EPB

Per inserire l'EPB:

1. Assicurarsi che il veicolo sia stato arrestato completamente.
2. Premere l'interruttore EPB momentaneamente.

Lo spia rossa dello stato del freno di stazionamento lampeggia per poi rimanere fissa quando l'EPB viene inserito completamente. Se la spia rossa di stato del freno di stazionamento lampeggia continuamente, significa che l'EPB è solo parzialmente inserito, oppure si è verificato un problema con l'EPB. Sarà visualizzato un messaggio sul DIC. Rilasciare l'EPB e cercare di inserirlo nuovamente. Se la spia non si accende o continua a lampeggiare, sottoporre il veicolo a manutenzione. Non guidare il veicolo se la spia rossa di stato del freno di stazionamento lampeggia. Rivolgersi al proprio concessionario.

Se la spia di avviso gialla del freno di stazionamento di servizio è accesa, premere l'interruttore EPB. Continuare a tenere premuto l'interruttore fino a quando la spia rossa di stato del freno di stazionamento resta accesa. Se la spia gialla del freno di stazionamento di servizio è accesa, rivolgersi al proprio concessionario.

Se l'EPB è inserito col veicolo in movimento, il veicolo decelera finché l'interruttore non venga premuto. Se l'interruttore viene mantenuto in posizione sollevata fino a quando il veicolo non si arresta, L'EPB rimarrà inserito.

Il veicolo potrebbe inserire l'EPB automaticamente in alcune situazioni a veicolo fermo. Ciò è normale e viene fatto per controllare periodicamente il corretto funzionamento del sistema EPB o alla richiesta delle altre funzioni di sicurezza che utilizzano l'EPT.

Se il sistema EPB non riesce ad inserirsi, bloccare le ruote posteriori per impedire il movimento del veicolo.

Disinserimento del sistema EPB

Per disinserire l'EPB:

1. Portare l'accensione su on (inserita) o su ACC/ACCESSORY.
2. Azionare e tenere premuto il pedale del freno.
3. Premere l'interruttore EPB momentaneamente.

L'EPB è disinserito quando la spia rossa di stato del freno di stazionamento è spenta.

Se la spia gialla del freno di stazionamento di servizio è accesa, rilasciare l'EPT tenendo premuto il relativo interruttore. Continuare a tenere premuto l'interruttore fino a quando la spia rossa di stato del freno di stazionamento non si spegne. Se la spia rimane accesa dopo che si tenta il disinserimento, rivolgersi al proprio concessionario.

Attenzione

Guidare con il freno di stazionamento inserito può surriscaldare il sistema frenante e causare l'usura prematura o danni ai componenti del sistema frenante. Assicurarsi che il freno di stazionamento sia disinserito completamente e la spia di avvertimento del freno sia spenta prima di guidare.

Se si traina un rimorchio e si parcheggia in pendenza, vedere *Caratteristiche di guida e suggerimenti per il traino* ⇨ *314*.

Disinserimento automatico EPB

L'EPB si sbloccherà automaticamente se il veicolo è in movimento, in marcia e se viene fatto un tentativo di metterlo in movimento. Evitare un'accelerazione rapida con il sistema EPB inserito, per preservare la durata delle guarnizioni dei freni.

Assistenza alla frenata

L'Assistenza alla frenata rileva quando il pedale del freno è premuto rapidamente a causa di situazioni di frenata di emergenza e fornisce una frenata aggiuntiva per attivare il sistema di antibloccaggio (ABS) se il pedale del freno non è premuto abbastanza energicamente per attivare l'ABS normalmente. Durante questo periodo possono verificarsi lievi rumori, pulsazioni del pedale del freno e/o movimento del pedale. Continuare ad applicare il pedale del freno in base alla situazione di guida. L'assistenza alla frenata si disattiva quando si rilascia il pedale del freno.

Assistenza per le partenze in salita (HSA)

⚠ Avvertenza

Non affidarsi completamente alla funzione HSA. L'HSA non sostituisce la necessità di prestare attenzione e guidare in sicurezza. Potrebbe accadere di non udire o

(Continuazione)

Avvertenza (Continuazione)

sentire gli avvertimenti forniti da questo sistema. Se non si adotterà l'attenzione necessaria durante la guida, possono verificarsi lesioni, incidenti mortali o danni ai veicoli. Vedere *Guida difensiva* ⇨ *216*.

Quando il veicolo è fermo su una pendenza, l'Assistenza per le partenze in salita (HSA) impedisce al veicolo di rotolare in una direzione non intenzionale durante il passaggio dal rilascio del pedale del freno all'azionamento del pedale dell'acceleratore. I freni si rilasciano quando viene premuto il pedale dell'acceleratore. Se il pedale dell'acceleratore non viene premuto entro pochi minuti, entrerà in azione il freno di stazionamento elettrico. I freni potrebbero anche essere rilasciati in altre condizioni. Non fare affidamento sul HSA per tenere fermo il veicolo.

Il sistema HSA è disponibile quando il veicolo è rivolto verso una salita con una marcia avanti o in discesa in R (Retromarcia). Perché il sistema HSA si attivi occorre che il veicolo sia completamente arrestato su una strada in pendenza.

Sistema di controllo della guida (RCS)

Controllo trazione/ Controllo elettronico della stabilità

Funzione di sistema

Il veicolo è dotato di un sistema di controllo della trazione (TCS) e di StabiliTrak/Controllo elettronico della stabilità (ESC). Questi sistemi aiutano a limitare il pattinamento delle ruote e assistono il conducente nel mantenimento del controllo, specialmente in caso di strade sdrucciolevoli.

TCS si attiva se rileva che una qualsiasi delle ruote motrici gira a vuoto o inizia a perdere trazione. Su un veicolo a trazione integrale (AWD), in modalità Sport o AWD, l'impianto funzionerà se sente che tutte le ruote stanno slittando o iniziano a perdere trazione. Se ciò accadesse, il sistema TCS frena le ruote che girano a vuoto e riduce la coppia motore per limitare lo slittamento.

Lo StabiliTrak/ESC si attiva quando il sistema rileva una discrepanza tra il percorso previsto e la direzione di marcia effettiva del veicolo. StabiliTrak/ESC inserisce la pressione frenante in modo selettivo a tutti i freni del veicolo per aiutare a direzionare il veicolo nella direzione in cui si sta sterzando.

Se si utilizza il controllo automatico della velocità di crociera e il controllo trazione o StabiliTrak/ESC iniziano a limitare lo slittamento delle ruote, il controllo automatico della velocità di crociera si disinserisce. Il controllo automatico della velocità di crociera potrà essere riattivato quando le condizioni stradali lo consentono. TCS e StabiliTrak/ESC saranno

automaticamente riattivati con l'impostazione del controllo automatico della velocità di crociera.

Entrambi i sistemi si azionano automaticamente quando il veicolo viene avviato e inizia a muoversi. I sistemi possono essere uditi o sentiti durante il loro funzionamento o quando si eseguono controlli diagnostici. Si tratta di una cosa normale, e non indica alcun problema del veicolo.

Si raccomanda di lasciare entrambi i sistemi attivi in condizioni di guida normali; tuttavia, potrebbe essere necessario disattivare il TCS se il veicolo rimane bloccato nella sabbia, nel fango, sul ghiaccio o nella neve. Vedere *Se il veicolo è bloccato* ⇨ *226* e "Attivazione e disattivazione del sistema" più avanti in questa sezione.

La spia di entrambi i sistemi si trova nel quadro strumenti. Questa spia:

- Lampeggerà quando il TCS sta limitando lo slittamento delle ruote.
- Lampeggerà quando viene attivato StabiliTrak/ESC.
- Accendere e lasciare azionato quando uno dei sistemi non funziona.

Se uno qualsiasi dei sistemi non riesce ad accendersi o ad attivarsi, nel Driver Information Center (DIC) potrebbe apparire un messaggio, si azionerà e resterà azionato per indicare che il sistema è inattivo e non sta assistendo il conducente nel mantenimento del controllo. Il veicolo è sicuro da guidare, ma la guida dovrebbe essere regolata di conseguenza.

Se si accende e resta azionato:

1. Arrestare il veicolo.
2. Spegnere il motore e attendere 15 secondi.
3. Avviare il motore.

Guidare. Se la spia si accende e rimane a luce fissa, è possibile che il veicolo richieda più tempo per poter diagnosticare il problema. Se la condizione persiste, consultare il proprio concessionario.

Disattivazione e attivazione dei sistemi

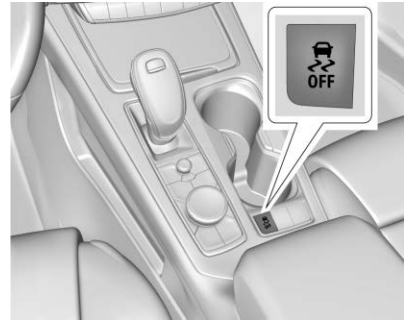

Attenzione

Non frenare ripetutamente né eseguire forti accelerazioni quando il TCS è spento. Gli organi di trasmissione del veicolo potrebbero subire danni.

Per disattivare solo il TCS, premere e rilasciare OFF. La spia di trazione disattivata TC si accende sul quadro strumenti e potrebbe apparire un messaggio nel DIC.

Per attivare di nuovo il TCS, premere e rilasciare OFF. La spia di trazione disattivata TC visualizzata nel quadro strumenti si spegnerà e potrebbe apparire un messaggio nel DIC.

Se il TCS sta limitando lo slittamento delle ruote quando OFF viene premuto, il sistema non si disattiverà fino a quando le ruote non smettano di girare a vuoto.

Per disattivare sia il TCS che lo StabiliTrak/ESC, tenere premuto OFF fino a che la spia di Trazione disinserita TC e la spia StabiliTrak/ESC Off OFF si accendono con luce fissa sul quadro strumenti. Nel DIC potrebbe apparire un messaggio.

Per attivare di nuovo il TCS e StabiliTrak/ESC, premere e rilasciare OFF. La spia di trazione disattivata TC e la spia di StabiliTrak/ESC disattivato OFF nel quadro strumenti si spengono e potrebbe apparire un messaggio nel DIC.

L'aggiunta di accessori può influenzare le prestazioni del veicolo. Vedere *Accessori e modifiche* ⇨ *328*.

Controllo della modalità di guida

Il Driver Mode Contro (MDC) consente al conducente di regolare l'esperienza generale di guida per meglio adattare la preferenza del conducente regolando i sistemi del veicolo. La disponibilità della modalità di guida e i sistemi del veicolo interessati dipendono dal livello delle rifiniture del veicolo, dalla zona e dagli optional.

Se il veicolo è in modalità Tour o AWD, rimarrà in tale modalità per i cicli di accensione futuri. Se il veicolo si trova in qualsiasi altra modalità, ritornerà alla modalità Tour al riavvio del veicolo. Quando si seleziona una modalità, si accende una spia nel quadro strumenti che rimane accesa.

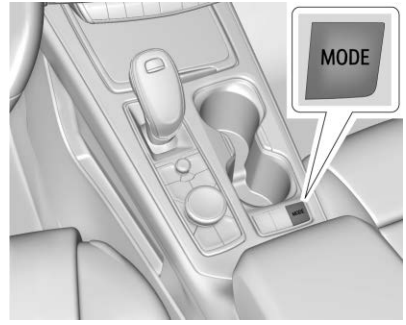

Interruttore controllo della modalità di guida

Per attivare ogni modalità, premere il pulsante MODE sulla consolle centrale.

Modalità Tour (turistica) : Da usare per i percorsi urbani normali e le autostrade, per offrire una guida fluida. Questa impostazione fornisce equilibrio tra comodità e maneggevolezza. Questa modalità è standard/preimpostata. Non vi è alcuna spia fissa nel quadro strumenti per questa modalità.

Modalità AWD : La modalità AWD fornisce coppia a tutte le quattro ruote. Selezionando AWD sarà migliorata la trazione e il controllo sulle strade con fondo scivoloso, come ghiaia, sabbia, bagnato, neve e ghiaccio. Per maggiori informazioni sulla modalità AWD vedere *Trazione integrale* ⇨ *250*.

Modalità Sport : Da usare quando le condizioni o la preferenza personale richiedono un maggiore controllo della risposta. La Modalità Sport migliora la maneggevolezza del veicolo e l'accelerazione su fondi asciutti. Quando la Modalità Sport è attiva sono modificati gli sforzi di sterzata, il cambio marce e la coppia di trazione, se in dotazione.

La funzione Performance Algorithm Liftfoot (PAL) è abilitata in modalità Sport. PAL consente al cambio di mantenere la marcia corrente dopo aver rilasciato rapidamente il pedale dell'acceleratore premuto con forza. Ciò conferisce al motore una maggiore frenata e un più alto controllo del veicolo.

Quando AL è attivato, potrebbe apparire un ulteriore simbolo della marcia nel display del quadro strumenti. Vedere *Spia prestazioni* ⇨ *122*.

Modalità fuoristrada : Utilizzare questa modalità per la guida fuoristrada. Quando attiva, la modalità fuoristrada deve essere usata per migliorare la guida a velocità moderata su erba, pietrisco, sporco, strade sterrate o coperte da neve. Il pedale dell'acceleratore è regolato per l'utilizzo fuoristrada. Questa modalità modifica la mappatura del pedale, le prestazioni ICS, AWD ed ES.

Modalità Snow/Ice (neve/ghiaccio) : La modalità Snow/Ice (Neve/ghiaccio) migliora l'accelerazione del veicolo su strade coperte da neve e ghiaccio. Quando attiva, la modalità neve/ghiaccio regola l'accelerazione per ottimizzare la trazione sulle superfici sdrucciolevoli. Ciò può compromettere l'accelerazione su asfalto asciutto. Questa funzione non è progettata per essere usata quando il veicolo è bloccato in sabbia, fango, ghiaccio, neve o ghiaia. Se il veicolo resta bloccato, vedere *Se il veicolo è bloccato* ⇨ *226*.

Cruise Control

⚠ Avvertenza

Il controllo della velocità di crociera può essere pericoloso quando non è possibile guidare a velocità costante in condizioni di sicurezza. Non utilizzare su strade piene di curve o con traffico pesante.

Il controllo della velocità di crociera può essere pericoloso se utilizzato su strade sdrucciolevoli. In tali casi, i mutamenti rapidi della trazione dei pneumatici possono portare a slittamenti eccessivi delle ruote e quindi alla perdita di controllo del veicolo. Evitare di utilizzarlo su strade sdrucciolevoli.

Con il controllo della velocità di crociera, è possibile mantenere una velocità a pari a circa 40 km/h (25 miglia/ora) senza tenere il piede sull'acceleratore. Il controllo della

velocità di crociera non funziona con velocità inferiori a circa 40 km/h (25 miglia/ora).

Se il sistema di controllo della trazione (TCS) o lo StabiliTrak/ Controllo elettronico della stabilità (ESC) inizia a limitare lo slittamento delle ruote mentre il controllo automatico della velocità di crociera è in funzione, quest'ultimo si disattiva automaticamente. Vedere *Controllo trazione/Controllo elettronico della stabilità* ⇨ *254*. Se si verifica un allarme collisione a controllo automatico della velocità di crociera attivato, tale controllo automatico si disinserisce. Vedere *Sistema di Allarme collisione anteriore (FCA)* ⇨ *286*. Se le condizioni della strada permettono di utilizzare il controllo della velocità di crociera in sicurezza, è possibile riattivarlo.

Il controllo automatico della velocità di crociera si disinserisce se il TCS o lo StabiliTrak/ESC vengono spenti.

Se i freni vengono azionati, il controllo della velocità di crociera si disattiva.

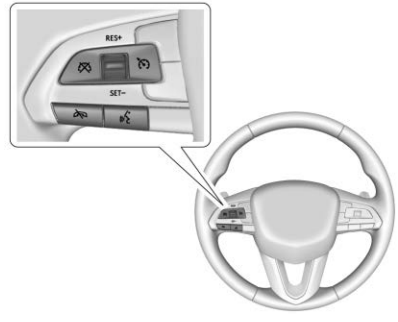

: Premere per attivare e disattivare il sistema. Quando il controllo automatico della velocità di crociera è inserito, sul quadro strumenti si accende un indicatore bianco.

RES+ (riprendi+) : Se è memorizzata una velocità, spostare brevemente la rotella in alto per ripristinare tale velocità o mantenerlo premuto per accelerare. Se il controllo automatico della velocità di crociera è già attivo, utilizzarlo per aumentare la velocità del veicolo. Per aumentare la velocità di 1 km/h (1 miglia/ora), premere la rotella in alto fino al primo fermo verso RES+. Per aumentare la velocità fino alla tacca successiva di 5 km/ora (5 miglia/ora) sul tachimetro, premere la rotella in alto fino al secondo fermo.

SET (imposta) : Spostare la rotellina brevemente verso il basso per impostare la velocità e attivare il controllo automatico della velocità di crociera. Se il controllo automatico della velocità di crociera è già attivo, utilizzarlo per ridurre la velocità del veicolo. Per ridurre la velocità di 1 km/h (1 miglia/ora), spostare la rotella in basso verso SET–. Per ridurre la velocità fino alla tacca successiva di 5 km/h (5 miglia/ora) sul tachimetro, spostare la rotella in basso verso SET– fino al secondo fermo.

: Premere per disattivare il controllo della velocità di crociera senza cancellare dalla memoria la velocità impostata.

Impostazione del controllo della velocità di crociera

Se è attivo anche se non utilizzato, è possibile premere accidentalmente SET– o RES+ entrando inavvertitamente nella modalità di

controllo automatico della velocità di crociera. Mantenere disattivato se non in uso.

1. Premere .
2. Raggiungere la velocità desiderata.
3. Spostare la rotella in basso verso SET–. L'impostazione della velocità desiderata compare brevemente nel quadro strumenti.
4. Sollevare il piede dall'acceleratore.

Quando il controllo della velocità di crociera è stato impostato sulla velocità desiderata, sul quadro strumenti apparirà una spia verde del controllo stesso e sul Display Head-Up (se in dotazione) apparirà un messaggio con la velocità di crociera.

Ripristinare una velocità impostata

Se il controllo automatico della velocità di crociera è impostato su una velocità desiderata e si applicano i freni o si preme il pulsante , il controllo automatico della velocità di crociera viene disattivato senza cancellare la velocità impostata dalla memoria.

Quando la velocità del veicolo raggiunge circa i 40 km/h (25 miglia/ora) o più, spostare per pochi istanti la rotella in alto, verso RES+. Il veicolo ritorna alla velocità precedentemente impostata.

Aumento della velocità utilizzando il controllo della velocità di crociera

Se il controllo della velocità di crociera è già attivato:

- Muovere la rotella in alto, verso RES+, e tenerla premuta finché non viene raggiunta la velocità desiderata, quindi rilasciarla.
- Per aumentare la velocità del veicolo poco per volta muovere brevemente la rotellina verso l'alto, verso RES+. Per ciascuna pressione, il veicolo andrà più veloce di circa 1 km/h (1 miglia/ora).
- Per aumentare la velocità del veicolo per incrementi maggiori spostare la rotella in alto verso RES+ fino al secondo fermo. Per ogni pressione, la velocità del veicolo aumenta di 5 km/ora (5 miglia/ora) per tacca del tachimetro.

Il tachimetro può essere visualizzato sia in unità inglesi che metriche. Vedere *Quadro strumenti* ⇨ *111*. I valori di aumento dipendono all'unità visualizzata.

Riduzione della velocità utilizzando il controllo della velocità di crociera

Se il controllo della velocità di crociera è già attivato:

- Muovere la rotella in basso, verso SET–, e tenerla premuta finché non viene raggiunta la velocità desiderata inferiore, quindi rilasciarla.
- Per ridurre la velocità del veicolo poco per volta muovere brevemente la rotella in basso, verso SET–. Per ciascuna pressione, il veicolo andrà più piano di circa 1 km/h (1 miglia/ora).
- Per ridurre la velocità del veicolo per incrementi maggiori spostare la rotella in basso verso SET– fino al secondo fermo. Per ogni pressione, la velocità del veicolo diminuisce di 5 km/ora (5 miglia/ora) per tacca del tachimetro.

È possibile che il sistema di controllo automatico della velocità di crociera freni automaticamente per rallentare il veicolo.

Il tachimetro può essere visualizzato sia in unità inglesi che metriche. Vedere *Quadro strumenti* ⇨ *111*. I valori di aumento dipendono all'unità visualizzata.

Sorpasso di un altro veicolo utilizzando il controllo della velocità di crociera

Utilizzare il pedale dell'acceleratore per aumentare la velocità del veicolo. Levando il piede dall'acceleratore, il veicolo rallenterà alla velocità di crociera impostata precedente.

Durante l'azione sul pedale dell'acceleratore o subito dopo averlo rilasciato per escludere la velocità di crociera, se la rotella viene spostata brevemente in basso verso SET–, si imposterà la velocità di crociera sulla velocità corrente del veicolo.

Utilizzo del controllo della velocità di crociera in collina

Il buon funzionamento del controllo della velocità di crociera in collina dipende dalla velocità del veicolo, dal carico, e dalla pendenza. In caso di forti salite, potrebbe essere necessario premere l'acceleratore per mantenere la velocità desiderata. Procedendo in discesa il sistema di controllo automatico della velocità di crociera potrebbe frenare automaticamente per rallentare il veicolo. Inoltre potrebbe essere necessario frenare o scalare marcia per mantenere una velocità bassa. Se viene premuto il pedale del freno il controllo automatico della velocità di crociera si disinserisce.

Disattivazione del controllo della velocità di crociera

Quattro sono i metodi per disattivare il controllo della velocità di crociera:

- Premere leggermente il pedale del freno.
- Premere .
- Spostare la leva del cambio in N (folle).
- Premere .

Cancellazione della velocità dalla memoria

La velocità impostata del controllo della velocità di crociera viene eliminata dalla memoria premendo il pulsante oppure disattivando l'accensione.

Limitatore di velocità

Limitatore di velocità intelligente (automatico)

La funzione del Limitatore di velocità intelligente (IL) consente al veicolo di mantenere una velocità impostata. Per superare la velocità impostata, premere il pedale dell'acceleratore. Il limitatore di velocità non controlla la velocità del veicolo in salita. Se il conducente consente alla velocità di superare il limite impostato, verrà avvisato. Il limitatore di velocità può essere usato a velocità superiori ai 25 km/h.

IL utilizza una telecamera a bordo per identificare i segnali stradali e regolare automaticamente la velocità impostata in base al limite di velocità in tale area. Il conducente può

regolare la velocità impostata con uno scostamento sopra o sotto il limite di velocità dell'area identificata.

La modalità intelligente potrebbe non funzionare in condizioni di tempo avverse o quando i segnali stradali sono bloccati da foglie, neve o altri oggetti che ostruiscono la visuale della telecamera.

IL può essere usato in modalità manuale. In modalità manuale tutte le modifiche della velocità impostata sono eseguite dal conducente.

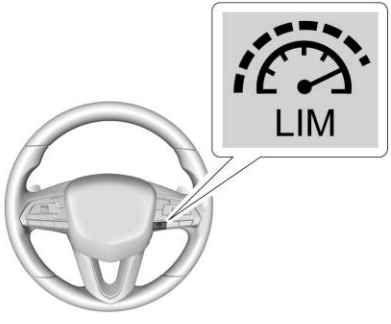

Il pulsante limitatore di velocità è posizionato sul volante.

: Premere per attivare o disattivare il limitatore di velocità o per passare dalla modalità intelligente a quella manuale, o viceversa.

: Premere per disinserire il limitatore di velocità mantenendo al contempo l'ultima velocità impostata in memoria.

SET- : Premere per scegliere la velocità impostata, diminuire la velocità impostata (manuale) o diminuire lo scostamento (intelligente).

+RES : Premere per riprendere la velocità impostata, aumentare la velocità impostata (manuale) o aumentare lo scostamento (intelligente).

Attivazione e disattivazione del limitatore di velocità (intelligente e manuale)

Premere il pulsante . Il limitatore di velocità si avvia in modalità manuale. Per passare alla modalità intelligente, premere il pulsante . Per disattivare il limitatore di velocità, premere di nuovo .

Impostazione del limitatore di velocità (manuale)

Premere SET- per attivare il limitatore di velocità e usare la velocità corrente del veicolo come velocità impostata.

Impostazione del limitatore di velocità (intelligente)

Premere SET- per attivare il limitatore di velocità. La velocità impostata sarà la velocità corrente del veicolo fino a quando il veicolo non identifichi un segnale stradale di limitazione della velocità locale.

Ripresa del limitatore di velocità

Se il limitatore di velocità era attivo in precedenza, ma disinserito con il pulsante , può essere ripreso utilizzando l'ultima velocità impostata. Premere +RES per riattivare il limitatore di velocità con l'ultima velocità impostata.

Accettare o rifiutare le variazioni automatiche della velocità impostata (intelligente).

Quando il limitatore di velocità è in modalità intelligente, il veicolo può proporre una nuova velocità impostata

se viene identificato un nuovo segnale stradale di limitazione della velocità locale.

Premere SET– per accettare la velocità impostata proposta.

Premere +RES per rifiutare la velocità impostata proposta.

Diminuzione della velocità impostata (manuale)

Quando il limitatore di velocità è attivo, la velocità impostata può essere diminuita con il pulsante SET–.

Premere SET– per diminuire la velocità impostata di 1 km/h (1 miglia).

Tenere premuto SET– per diminuire la velocità impostata di 5 km/h (5 miglia).

Diminuzione della velocità impostata (intelligente)

Quando il limitatore di velocità è attivo, lo scostamento dal limite di velocità locale può essere diminuito con il pulsante SET–.

Premere SET– per diminuire la velocità impostata di 1 km/h (1 miglia).

Tenere premuto SET– per diminuire la velocità impostata di 5 km/h (5 miglia).

Aumento della velocità impostata (manuale)

Quando il limitatore di velocità è attivo, la velocità impostata può essere aumentata con il pulsante +RES.

Premere +RES per diminuire la velocità impostata di 1 km/h (1 miglia).

Tenere premuto +RES per diminuire la velocità impostata di 5 km/h (5 miglia).

Aumento della velocità impostata (intelligente)

Quando il limitatore di velocità è attivo, lo scostamento dal limite di velocità locale può essere aumentato con il pulsante +RES.

Premere +RES per diminuire la velocità impostata di 1 km/h (1 miglia).

Tenere premuto +RES per diminuire la velocità impostata di 5 km/h (5 miglia).

Controllo velocità di crociera regolabile (Avanzato)

Se è presente il Cruise control adattivo (ACC), questo consente al conducente di selezionare la velocità di regolazione del controllo automatico della velocità di crociera e lo spazio di sicurezza. Prima di usare questo sistema leggere interamente la seguente sezione. L'intervallo di sicurezza è il tempo di sicurezza tra il proprio veicolo e il veicolo rilevato direttamente davanti nel percorso di spostamento nella stessa direzione. Se non viene rilevato alcun veicolo sul proprio percorso, l'ACC funziona come un normale controllo automatico della velocità di crociera. L'ACC utilizza sensori radar e una telecamera.

Se viene rilevato un veicolo sul proprio percorso, l'ACC può applicare una accelerazione o un limite, moderare la frenatura per mantenere l'intervallo di sicurezza selezionato.

Per disattivare l'ACC premere il freno. Se sta controllando la velocità del veicolo quando si attiva il sistema di controllo della trazione (TCS) o lo StabiliTrak/Controllo elettronico della stabilità (ESC), l'ACC potrebbe disattivarsi automaticamente. Vedere *Controllo trazione/Controllo elettronico della stabilità* ⇨ *254*. Quando le condizioni della strada consentiranno un uso sicuro dell'ACC, questo sarà ripristinato.

La disabilitazione del sistema TCS o StabiliTrak/ESC disinserisce e impedisce l'inserimento dell'ACC.

ACC può ridurre la necessità di frenare e accelerare frequentemente, specialmente quando usato su superstrade, tangenziali e autostrade. Quando usato su altre strade, il conducente potrebbe dover frenare o accelerare più spesso.

L'ACC rallenta automaticamente il veicolo durante la navigazione in curva e potrebbe aumentare la velocità fuori dalla curva, senza superare la velocità impostata.

⚠ Avvertenza

L'ACC ha una capacità frenante limitata e non è in grado di rallentare in tempo sufficiente da evitare un impatto con un veicolo che precede. Questo può accadere quando i veicoli frenano improvvisamente, si arrestano, o invadono la propria corsia. Vedere anche "Avviso al conducente" in questa sezione. È sempre necessaria la massima attenzione durante la guida ed è necessario essere sempre pronti ad azionare i freni. Vedere *Guida difensiva* ⇨ *216*.

⚠ Avvertenza

Il sistema ACC non è in grado di rilevare bambini, pedoni, animali o altri oggetti, pertanto non può frenare.

Non utilizzare il sistema ACC quando:

(Continuazione)

Avvertenza (Continuazione)

- Su strade tortuose e scoscese o quando i sensori sono bloccati da neve, ghiaccio o sporco. Il sistema non è in grado di rilevare un veicolo che precede. Mantenere pulita l'intera parte frontale del veicolo.
- La visibilità è bassa, ad esempio in condizioni di nebbia, pioggia o neve. La funzionalità dell'AC è limitata in queste situazioni.
- Su strade sdrucciolevoli, in cui le modifiche rapide dell'aderenza degli pneumatici può provocare uno slittamento eccessivo delle ruote.
- Quando si traina un veicolo.

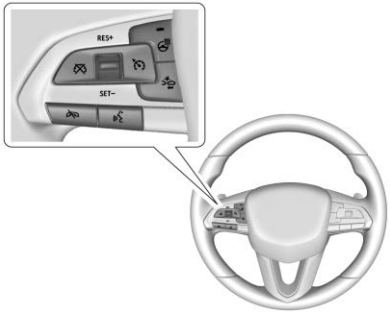

: Premere per attivare o disattivare il sistema. All'inserimento dell'ACC l'indicatore diventa bianco sul quadro strumenti.

RES+ (riprendi+) : Premere brevemente per riprendere la velocità precedentemente impostata o per aumentare la velocità del veicolo se l'ACC è già attivato. Per aumentare la velocità di 1 km/h (1 miglia/ora), premere RES+ sopra fino al primo fermo. Per aumentare la velocità fino alla tacca successiva di 5 km/ora (5 miglia/ora) sul tachimetro, premere RES+ sopra fino al secondo fermo.

SET (imposta) : Premere brevemente per impostare la velocità e attivare l'ACC o diminuire la velocità del veicolo se tale controllo è già attivato. Per diminuire la velocità di 1 km/h (1 miglia/ora), premere SET– sopra fino al primo fermo. Per diminuire la velocità fino alla tacca successiva di 5 km/ora (5 miglia/ora) sul tachimetro, premere SET– sopra fino al secondo fermo.

: Premere per disinserire l'ACC senza cancellare la velocità impostata selezionata.

: Premere per selezionare un'impostazione seguente del tempo (o distanza) restante per ACC pari a Lontano, Medio o Vicino.

Passare da ACC a Cruise Control regolare e viceversa

Per passare da ACC a Cruise Control regolare, tenere premuto . Il display informativo del conducente (DIC) visualizza un messaggio. Vedere *Messaggi del veicolo* ⇨ *136*.

Indicatore ACC

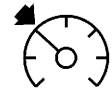

Indicatore Cruise Control regolare

Quando ACC è inserito, una spia verde si accende nel quadro strumenti visualizzando la distanza di sicurezza. Quando è inserito il Cruise Control regolare, una spia verde si accende nel quadro strumenti; la distanza di sicurezza non verrà visualizzata.

Quando viene acceso il veicolo, la modalità Cruise Control verrà impostata all'ultima modalità utilizzata prima dello spegnimento del veicolo.

Si raccomanda di cambiare da ACC a controllo automatico della velocità di crociera regolare quando non ci sono veicoli che precedono.

⚠ Avvertenza

Controllare sempre l'indicatore del Cruise Control sul quadro strumenti per determinare in quale modalità si trovi il Cruise prima di utilizzare questa funzione. Se l'ACC non è attivo il veicolo non frenerà automaticamente in presenza di altri veicoli e potrebbe causare un incidente se i freni non venissero applicati manualmente. Sussiste il pericolo di lesioni gravi o mortali alla vostra persona o ad altri.

Impostazione del Cruise control adattivo

Se è attivo anche se non utilizzato, potrebbe essere premuto entrando inavvertitamente nella modalità di controllo automatico della velocità di crociera. Mantenere disattivato se non in uso.

Selezionare la velocità di crociera desiderata. Questa è la velocità tenuta dal veicolo quando non sono rilevati veicoli sul proprio percorso.

L'ACC non si attiva con velocità inferiori a 25 km/h (15 miglia/ora), sebbene possa essere ripristinato durante la guida a velocità più basse. La velocità impostata minima consentita è 25 km/h (15 miglia/h).

Per impostare l'ACC durante il movimento:

1. Premere .
2. Raggiungere la velocità desiderata.
3. Premere e rilasciare SET–.
4. Sollevare il piede dall'acceleratore.

Dopo aver impostato ACC, questo applicherà immediatamente i freni se viene rilevato un veicolo che precede troppo vicino rispetto all'intervallo di sicurezza impostato.

L'ACC può essere impostato anche a veicolo fermo se l'ACC è attivo e il pedale del freno applicato.

L'indicatore ACC è visualizzato sul cruscotto e sul Display Head-Up (HUD), se presente. Quando ACC è acceso, la spia è bianca. Quando ACC è inserito, la spia diventa verde.

Quando viene selezionata la velocità impostata bisogna essere consapevoli dei limiti di velocità, della velocità del traffico circostante e delle condizioni meteo.

Ripristinare una velocità impostata

Se l'ACC è impostato su una velocità desiderata e si utilizzano i freni, l'ACC viene disattivato senza eliminare la velocità impostata dalla memoria.

Per iniziare ad utilizzare di nuovo ACC, premere brevemente RES+ verso l'alto.

- Se il veicolo si muove a più di 5 km/h (3 miglia/h), ritorna alla velocità impostata in precedenza.
- Se il veicolo viene arrestato con pedale del freno premuto, premere RES+ e rilasciare il pedale del freno. ACC tratterrà il veicolo fino a RES+ o quando venga premuto il pedale dell'acceleratore.

Una spia ACC verde e il display della velocità impostata sul quadro strumenti. L'indicatore di veicoli che precedono potrebbe lampeggiare in presenza di un veicolo in movimento che precede. Vedi "Avvicinamento e inseguimento di un veicolo" più avanti in questa sezione.

Una volta ripreso l'ACC, se non è presente nessun veicolo che precede, se il veicolo che precede è oltre la distanza di sicurezza selezionata, o se il veicolo è uscito da una curva stretta, la velocità del veicolo aumenterà fino alla velocità impostata.

Aumento della velocità quando l'ACC è su una velocità impostata

Se l'ACC è già attivato, eseguire una delle seguenti azioni:

- Usare l'acceleratore per aumentare velocità. Premere e rilasciare brevemente SET– e rilasciare il pedale dell'acceleratore. Il veicolo viaggerà ora alla velocità superiore. Quando viene premuto il pedale dell'acceleratore, l'ACC non frenerà perché sarà ignorato. Quando annullato, l'indicatore ACC diventa blu sul quadro strumenti e nel display head-up, se in dotazione.
- Premere e tenere premuto RES+ fino alla visualizzazione della velocità impostata desiderata, poi rilasciarlo.
- Per aumentare la velocità in piccoli incrementi premere RES+ fino al primo fermo. Per ciascuna pressione, il veicolo andrà più veloce di 1 km/h (1 miglia/ora).
- Per aumentare la velocità in incrementi maggiori premere RES+ fino al secondo fermo. Per ogni pressione, la velocità del veicolo aumenta di 5 km/ora (5 miglia/ora) per tacca del tachimetro.

La velocità impostata può anche essere aumentata a veicolo fermo.

- Se fermo e con freno applicato, premere RES+ fino a quando la velocità impostata desiderata non venga visualizzata.
- Se l'ACC sta mantenendo fermo il veicolo a uno stop ed è presente un veicolo che precede, premendo RES+ si aumenterà la velocità impostata.
- Premendo RES+ quando non c'è più un veicolo che precede o il veicolo che precede si sta allontanando e il freno non applicato, si reinserisce l'ACC.

Quando viene rilevato che non vi è alcun veicolo che precede o che il veicolo si trova oltre l'intervallo di sicurezza selezionato, la velocità del veicolo aumenterà fino alla velocità selezionata.

Il tachimetro può essere visualizzato sia in unità inglesi che metriche. Vedere *Quadro strumenti* ⇨ *111*. I valori di aumento dipendono all'unità visualizzata.

Riduzione della velocità quando l'ACC è su una velocità impostata

Se l'ACC è già attivato, eseguire una delle seguenti azioni:

- Usare il freno per raggiungere la velocità inferiore selezionata. Rilasciare il freno e premere SET– . Il veicolo viaggerà ora alla velocità più bassa.
- Premere e tenere premuto SET– fino al raggiungimento della velocità inferiore desiderata, poi rilasciarlo.

- Per diminuire la velocità in incrementi più piccoli premere SET– fino al primo fermo. Per ciascuna pressione, il veicolo andrà più piano di circa 1 km/h (1 miglia/ora).
- Per diminuire la velocità in incrementi maggiori premere SET– fino al secondo fermo. Per ogni pressione, la velocità del veicolo diminuisce di 5 km/ora (5 miglia/ora) per tacca del tachimetro.

La velocità impostata può anche essere diminuita a veicolo fermo.

- Se fermo e con freno applicato, premere o tenere premuto SET– fino a quando la velocità impostata desiderata non venga visualizzata.

Il tachimetro può essere visualizzato sia in unità inglesi che metriche. Vedere *Quadro strumenti* ⇨ *111*. I valori di aumento dipendono all'unità visualizzata.

Selezione dell'intervallo di sicurezza

Se davanti viene rilevato un veicolo che procede a velocità inferiore nel seguente intervallo selezionato, l'ACC regolerà la velocità del veicolo e tenterà di conservare l'intervallo di distanza sicurezza selezionato.

Premere sul volante per regolare l'intervallo di sicurezza. Ogni pressione fa scorrere il pulsante dell'intervallo attraverso tre impostazioni: Lontano, intermedio, vicino.

Quando premuto, l'impostazione d'intervallo corrente è mostrata brevemente sul quadro strumenti e sull'HUD, se in dotazione. L'impostazione dell'intervallo sarà conservata fino alla sua modifica.

Dato che ogni impostazione d'intervallo corrisponde a un tempo di sicurezza (lontano, intermedio o vicino), la distanza di sicurezza varierà sulla base della velocità del veicolo. Maggiore è la velocità del veicolo, maggiore sarà la distanza di sicurezza da un veicolo rilevato davanti. Considerate il traffico e le condizioni meteo durante la selezione dell'intervallo di sicurezza. I limiti degli intervalli selezionabili potrebbero non essere adatti a tutti i conducenti e a tutte le condizioni di guida.

La modifica dell'impostazione dell'intervallo cambia automaticamente la sensibilità della temporizzazione dell'allarme (lontano, intermedio o vicino) per la funzione di allarme collisione anteriore (FCA). Vedere *Sistema di Allarme collisione anteriore (FCA)* ⇨ *286*.

Avviso del conducente

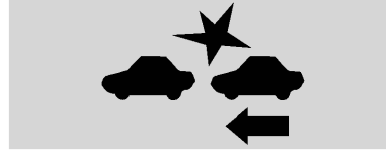

Con display Head-Up

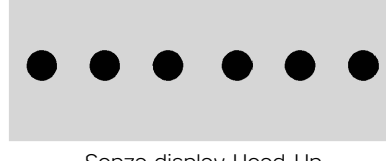

Senza display Head-Up

Se ACC è attivato, potrebbe essere necessario l'intervento del conducente, nel caso in cui ACC non riesca ad

applicare una frenatura sufficiente in quanto ci si avvicina a un veicolo troppo rapidamente.

Quando questo si verifica, il simbolo di allarme collisione lampeggia sul parabrezza. Otto bip sono emessi dalla parte anteriore oppure cinque impulsi sono emessi da entrambi i lati del sistema di avviso di sicurezza sedile. Vedere i "Sistemi di rilevamento/ collisione" in *Personalizzazione del veicolo* ⇨ *137*.

Vedere *Guida difensiva* ⇨ *216*.

Avvicinamento e inseguimento di un veicolo

La spia del veicolo che precede è nel quadro strumenti e nel display HUD, se in dotazione.

L'indicatore di veicolo che precede si accende solo quando viene rilevato un veicolo sul percorso della propria vettura che si muove nella stessa direzione.

Se questo simbolo non si accende, l'ACC non risponde o non frena per veicoli che precedono.

L'ACC automaticamente rallenta il veicolo e regola la velocità del veicolo per seguire il veicolo che precede nell'intervallo di sicurezza selezionato. La velocità del veicolo aumenta o diminuisce per seguire il veicolo davanti, ma non supererà la velocità impostata. Potrà impiegare una frenatura limitata, se necessario. Quando i freni sono attivati, si accenderà la spia dei freni. La frenatura automatica potrebbe essere percepita o udita in modo differente se i freni sono impiegati manualmente. Questo è normale.

Superare un veicolo durante l'utilizzo dell'ACC

Se la velocità impostata è sufficientemente elevata e l'indicatore di direzione di sinistra viene usato per superare un veicolo che precede nello spazio seguente selezionato, l'ACC può fungere d'ausilio accelerando gradualmente il veicolo prima del cambio di corsia.

⚠ Avvertenza

Quando si utilizza l'ACC per superare un veicolo o eseguire un cambio di corsia, la seguente distanza con il veicolo da superare può essere ridotta. L'ACC potrebbe non applicare un'accelerazione o frenata sufficiente quando si supera un veicolo o si esegue un cambio di corsia. Rimanere sempre pronti ad accelerare o frenare manualmente per completare il superamento o il cambio di corsia.

Oggetti fermi o con un movimento molto lento

⚠ Avvertenza

Il sistema ACC potrebbe non rilevare e quindi non reagire ai veicoli fermi o in movimento lento che precedono. Per esempio, il

(Continuazione)

Avvertenza (Continuazione)

sistema potrebbe non frenare per un veicolo che non è stato mai rilevato in movimento. Questo può accadere nel traffico intenso con numerosi arresti e ripartenze e quando un veicolo appare improvvisamente davanti come durante un cambiamento di corsia. La propria vettura potrebbe non arrestarsi e quindi provocare un incidente. Adoperare la massima cautela quando si utilizza l'ACC. È sempre necessaria la massima attenzione durante la guida ed è necessario essere sempre pronti ad azionare i freni.

Oggetti irregolari che incidono sull'ACC

L'ACC potrebbe avere difficoltà nel rilevare i seguenti oggetti:

- veicoli con carico che si estende oltre l'estremità posteriore
- veicoli di forma non standard, come per il trasporto di veicoli, veicoli con montata un'auto laterale, o di trasporto cavalli
- oggetti che sono vicini alla parte anteriore del veicolo

Disinnesto automatico dell'ACC

L'ACC si disinnesta automaticamente e il conducente dovrà applicare manualmente i freni per rallentare il veicolo quando:

- I sensori sono bloccati.
- Il Sistema di controllo della trazione (TCS) o il sistema StabiliTrak/ESC si è attivato o è stato disattivato.
- È presente un guasto nel sistema.
- Il radar indicherà falsamente un blocco durante la guida in un'area deserta o distante con nessun altro veicolo od oggetti ai lati della strada. Un messaggio DIC potrebbe essere visualizzato ad indicare che il sistema ACC è temporaneamente non disponibile.

L'indicatore ACC diventerà bianco ad ACC non più attivo.

In alcuni casi, quando ACC non è temporaneamente disponibile, si potrà utilizzare il normale controllo automatico della velocità di crociera. Vedere "Passare da ACC a Cruise Control regolare e viceversa" in questa sezione. Considerare sempre le condizioni di guida prima di utilizzare un qualsiasi sistema di controllo automatico della velocità di crociera.

Notifica per il ripristino dell'ACC

L'ACC manterrà un intervallo di sicurezza tra un veicolo rilevato, rallentando la vettura fino all'arresto dietro a tale veicolo.

Se il veicolo arrestato che precede non è più presente e l'ACC non è stato ripristinato, l'indicatore di veicolo che precede lampeggerà come promemoria per controllare il traffico prima di procedere. Inoltre, i lati destro e sinistro dell'allarme di sicurezza nel sedile invierà tre impulsi, oppure vi saranno tre bip sonori. Vedere "Tipo avviso" e "Vai alla notifica" in "Sistemi di collisione/rilevamento" a *Personalizzazione del veicolo* ⇨ *137*.

Quando il veicolo che precede si allontana, l'ACC riprende automaticamente se l'arresto era stato breve. Se necessario premere RES+ o il pedale dell'acceleratore per ripristinare l'ACC. Se il veicolo è fermo per più di due minuti o se la portiera del conducente è aperta e la cintura di sicurezza del conducente è sganciata, l'ACC inserisce automaticamente il freno di stazionamento elettronico (EPB) per tenere fermo il veicolo. La spia di stato dell'EPB si accende. Vedere *Freno elettrico di stazionamento* ⇨ *252*. Per rilasciare l'EPB, premere il pedale dell'acceleratore.

Potrebbe apparire un messaggio di allarme DIC che suggerisce il cambio in posizione P (Park, parcheggio) prima di uscire con il veicolo. Vedere *Messaggi del veicolo* ⇨ *136*.

⚠ Avvertenza

Se l'ACC ha arrestato il veicolo, e se l'ACC è disinnestato, spento, o annullato, il veicolo non sarà più tenuto fermo. Il veicolo potrebbe

(Continuazione)

Avvertenza (Continuazione)

muoversi. Quando l'ACC sta mantenendo fermo il veicolo a una fermata, tenersi sempre pronti ad applicare manualmente i freni.

⚠ Avvertenza

Lasciare il veicolo senza prima aver inserito la marcia P (parcheggio) può essere pericoloso. Non abbandonare il veicolo quando è tenuto fermo a una fermata dall'ACC. Mettere sempre il veicolo in P (parcheggio) e spegnere l'accensione prima di lasciare il veicolo.

ACC ignorato

Se si utilizza il pedale dell'acceleratore con ACC attivo, la spia ACC diventa blu sul cruscotto e nel HUD (se in dotazione) ad indicare che la frenata automatica non avrà luogo. ACC riprenderà il funzionamento quando il pedale dell'acceleratore non venga premuto.

⚠ Avvertenza

L'ACC non applicherà automaticamente i freni se il piede è appoggiato sul pedale dell'acceleratore. Esiste il pericolo di incidente con il veicolo che precede.

Curve sulla strada

⚠ Avvertenza

In curva, l'ACC potrebbe non rilevare un veicolo che precede nella propria corsia. Sussiste il rischio di allarmarsi se il veicolo accelera alla velocità impostata, specialmente quando si segue un veicolo che esce o si immette in una rampa. Si rischia di perdere il controllo del veicolo o urtare. Non attivare l'ACC quando si entra o esce da una rampa. Tenersi sempre pronti ad azionare i freni in caso di necessità.

⚠ Avvertenza

In curva, l'ACC potrebbe reagire nei confronti di un veicolo proveniente dall'altra corsia, o potrebbe non avere un tempo di reazione sufficiente rispetto a un veicolo nella propria corsia. Sussiste il rischio di urtare il veicolo che precede o perdere il controllo del proprio veicolo. In curva è necessario prestare un'attenzione superiore ed essere pronti ad azionare i freni se necessario. Durante la guida in curva selezionare una velocità appropriata.

L'ACC potrebbe funzionare in modo differente su un tornante. Se la curva è troppo brusca potrebbe ridurre la velocità del veicolo.

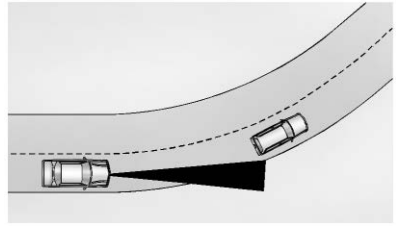

Quando si segue un veicolo e si entra in una curva, l'ACC potrebbe non rilevare il veicolo davanti e potrebbe accelerare alla velocità impostata. Quando questo avviene, l'indicatore di veicolo che precede non apparirà.

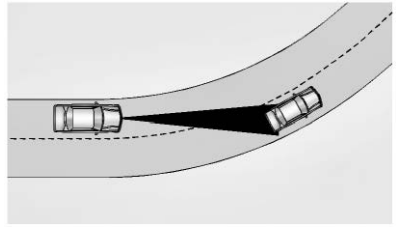

L'ACC potrebbe rilevare un veicolo che non è nella propria corsia di marcia e quindi frenare.

L'ACC occasionalmente può fornire un allarme e/o una frenata che è da considerarsi non necessaria. In fase di ingresso o uscita da una curva potrebbe reagire nei confronti di veicoli in corsie differenti, a segnali, guardrail e altri oggetti fissi. Questo è il funzionamento normale. Il veicolo non necessita di assistenza.

Cambio di corsia di altri veicoli

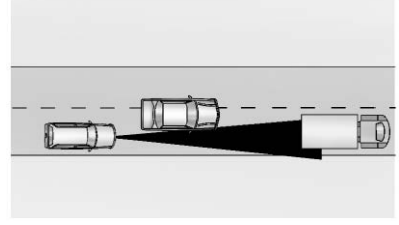

L'ACC non rileverà un veicolo che precede fino a che questo non sia completamente nella corsia. Potrebbe essere necessario applicare manualmente i freni.

oggetti non esattamente di fronte al veicolo.

Il rilevamento di oggetti di fronte al veicolo potrebbe risultare non possibile se:

- il veicolo o l'oggetto che precede non è nella stessa corsia
- il veicolo che precede è spostato, non centrato o spostato su un lato della corsia

Guida in corsie strette

Veicoli in corsie adiacenti od oggetti sul lato della strada potrebbero essere rilevati in maniera non corretta quando collocati lungo il percorso.

Non usare l'ACC su pendenze

Non usare l'ACC quando si guida su pendenze ripide perché l'ACC potrebbe non rilevare un veicolo antistante.

Non utilizzare l'ACC quando si traina un rimorchio.

L'ACC non dovrebbe essere usato durante il traino di un rimorchio.

Disinserimento dell'ACC

Esistono tre modi per disinserire l'ACC:

- Premere leggermente il pedale del freno.
- Premere .
- Premere .

Cancellazione della velocità dalla memoria

La velocità impostata del controllo della velocità di crociera viene eliminata dalla memoria premendo il pulsante oppure disattivando l'accensione.

Condizioni meteorologiche che incidono sull'ACC

Il funzionamento del sistema può essere limitato con condizioni di neve, pioggia intensa o spruzzi della strada.

⚠ Avvertenza

La visibilità della telecamera potrebbe essere limitata e il sistema ACC potrebbe non funzionare correttamente se il parabrezza non è libero. Non usare l'ACC se è presente umidità all'interno del parabrezza o se viene utilizzato il lavaparabrezza quando fa freddo. Azionare lo sbrinatore anteriore a accertarsi che il parabrezza sia sgombro prima di usare l'ACC. Prima della guida, verificare che i tergicristalli siano in buone condizioni e sostituirli se usurati.

Installazione di accessori e modifiche al veicolo

Non installare o posizionare oggetti attorno alla fotocamera nella zona del parabrezza che potrebbero ostruire la vista della fotocamera.

Non installare oggetti sulla parte superiore del veicolo che sporgano e ostruiscano la fotocamera anteriore, come canoe, kayak o altri oggetti che

possono essere trasportati sul portapacchi del tetto. Vedere *Sistema portapacchi* ⇨ *99*.

Non modificare il cofano, i fari o i fendinebbia in quanto potrebbero limitare la capacità della telecamera di rilevare un oggetto.

Pulire il sistema di rilevazione

Il sensore della telecamera sul parabrezza dietro lo specchietto retrovisore e i sensori radar sulla parte frontale del veicolo possono restare oscurati da neve, ghiaccio, sporco o fango. Queste zone devono essere pulite perché l'ACC funzioni correttamente.

Se l'ACC non funziona potrà essere disponibile il normale controllo automatico della velocità di crociera. Vedere "Passare da ACC a Cruise Control regolare e viceversa" in questa sezione. Considerare sempre le condizioni di guida prima di utilizzare un qualsiasi sistema di controllo automatico della velocità di crociera.

Per le istruzioni di pulizia, vedere "Lavaggio del veicolo" in *Cura degli esterni* ⇨ *404*.

Il funzionamento del sistema può essere anche limitato con condizioni di neve, pioggia intensa o spruzzi della strada.

Sistemi di assistenza al conducente

Questo veicolo può essere dotato di funzionalità che collaborano per evitare incidenti o ridurre i danni degli incidenti durante la guida, la retromarcia e il parcheggio. Leggere tutto il capitolo prima di utilizzare questi sistemi.

⚠ Avvertenza

Non fare affidamento sui sistemi di assistenza al conducente. Questi sistemi non sostituiscono la necessità di prestare attenzione e di guidare in maniera sicura. È possibile che non si sentano gli allarmi o gli avvisi forniti da questi sistemi. Se non si adotterà l'attenzione necessaria durante la

(Continuazione)

Avvertenza (Continuazione)

guida, possono verificarsi lesioni, incidenti mortali o danni ai veicoli. Vedere *Guida difensiva* ⇨ *216*.

In molte condizioni, questi sistemi non:

- rilevano bambini, pedoni, ciclisti o animali,
- rilevano veicoli o oggetti al di fuori dell'area monitorata dal sistema,
- funzionano a tutte le velocità di guida,
- avvisano o forniscono abbastanza tempo per evitare un incidente,
- funzionano in caso di visibilità scarsa o brutto tempo,
- funzionano se il sensore di rilevamento non è pulito o se è coperto da ghiaccio, neve, fango o terra.

(Continuazione)

Avvertenza (Continuazione)

- Agire con un arnese per forare, un magnete o una piastra metallica, se il sensore di rilevamento è ostruito.
- Agire se la zona di visualizzazione del sensore di rilevamento è ostruita da un accessorio montato, come un portabiciclette o un portapacchi attaccato al gancio di traino.
- Agire se l'area circostante il sensore di rilevamento è danneggiata o non riparata adeguatamente.

È necessario prestare sempre la massima attenzione durante la guida ed essere pronti ad agire e a frenare e/o a sterzare per evitare incidenti.

Avviso di sicurezza o sonoro sedile

Alcune funzionalità di assistenza al conducente allertano il conducente della presenza di ostacoli mediante avvisi sonori. Per cambiare il volume del segnale di allarme vedere "Comfort and Convenience" (comfort e convenienza) in *Personalizzazione del veicolo* ⇨ *137*.

Se il veicolo è dotato della funzione di avviso di sicurezza sedile, il sedile del conducente può emettere un avviso a impulsi con vibrazione anziché un allarme sonoro. Per modificare questa impostazione vedere "Sistemi di rilevamento/collisione" in *Personalizzazione del veicolo* ⇨ *137*.

Pulizia

A seconda delle opzioni del veicolo, mantenere pulite queste aree del veicolo per garantire le migliori prestazioni della funzione di assistenza al conducente. Quando i sistemi sono indisponibili o bloccati il Driver Information Center (DIC) potrebbe visualizzare dei messaggi.

- Paraurti anteriore e posteriore e l'area sotto i paraurti
- Griglia anteriore e fari

- Obiettivo videocamera anteriore nella griglia anteriore o vicino allo stemma anteriore
- Pannelli lato anteriore e lato posteriore
- Parte esterna del parabrezza di fronte allo specchietto retrovisore esterno
- Obiettivo videocamera laterale sulla parte bassa dello specchietto esterno
- Paraurti angolo lato posteriore
- Videocamera vista posteriore sopra la targa

Sistemi di ausilio al parcheggio o alla retromarcia

Se in dotazione, la videocamera posteriore (RVC), il sistema di visione panoramica, l'ausilio al parcheggio posteriore (RPA), l'ausilio al parcheggio anteriore e posteriore (FRPA), l'ausilio al parcheggio automatico potenziato (APA),il sistema di frenata automatico in retromarcia (RAB) e l'avviso di retromarcia e l'avvertenza traffico posteriore (RCTA) potrebbero aiutare il conducente a parcheggiare o evitare oggetti. Controllare sempre l'area circostante del veicolo durante il parcheggio o la retromarcia.

Telecamera per visuale posteriore (RVC)

Quando viene inserita la R (retromarcia), la videocamera posteriore (RVC) visualizza un'immagine della zona dietro al veicolo nel display Infotainment. La schermata precedente visualizza quando viene deselezionata la R (retromarcia) dopo un breve ritardo. Per ritornare più in fretta alla schermata precedente, premere Home o Back (indietro) sul sistema Infotainment, cambiare in P (parcheggio) o raggiungere una velocità veicolo di circa 12 km/ora (8 miglia/ora) mentre in D (drive).

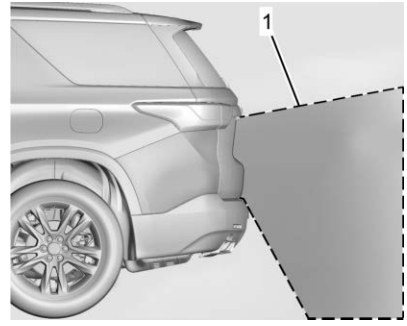

1. Vista offerta dalla retrocamera

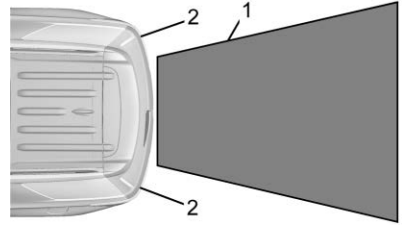

1. Vista offerta dalla retrocamera
2. Angoli del paraurti posteriore

Le immagini visualizzate possono sembrare più vicine o più lontane di quanto siano realmente. L'area

visualizzata è limitata e gli oggetti vicini a uno dei due angoli del paraurti o sotto di esso non vengono visualizzati.

Una triangolo d'emergenza potrebbe apparire sul display Infotainment per mostrare che l'ausilio al parcheggio posteriore (RPA) o l'avvertenza traffico posteriore (RCTA) ha rilevato un oggetto. Questo triangolo passa dal color ambra al rosso e aumenta di dimensioni man mano che ci si avvicina all'oggetto.

⚠ Avvertenza

La/e videoacamera/e non visualizza/visualizzano bambini, pedoni, ciclisti, traffico trasversale, animali o altri oggetti al di fuori del campo visivo delle videocamere, al di sotto del paraurti o sotto il veicolo. Le distanze mostrate possono essere diverse dalle distanze effettive. Non guidare o parcheggiare il veicolo impiegando esclusivamente questa videocamera/e. Controllare sempre dietro e attorno al veicolo prima di

(Continuazione)

Avvertenza (Continuazione)

procedere. Se non si adotterà l'attenzione necessaria durante la guida, possono verificarsi lesioni alle persone, incidenti mortali o danni ai veicoli.

Sistema di visione panoramica

Se in dotazione, il sistema di visione panoramica mostra un'immagine dell'area circostante il veicolo, assieme alle viste offerte dalla videocamera anteriore o posteriore, nel display Infotainment. La videocamera anteriore si trova sulla griglia o vicino all'emblema anteriore, le videocamere laterali sono ubicate sulla parte inferiore degli specchietti esterni, mentre la videocamera posteriore si trova sulla targa.

L'accesso al sistema Surround Vision avviene selezionando CAMERA nel display Infotainment oppure quando il veicolo viene portato in R (retromarcia). Per ritornare più in fretta alla schermata precedente, quando non in R (Retromarcia) premere Home o Back (indietro) sul sistema Infotainment, cambiare in P (parcheggio) o raggiungere una velocità veicolo di circa 12 km/ora (8 miglia/ora) mentre in D (drive).

⚠ Attenzione

Le telecamere vista surround presentano dei punti ciechi e non saranno in grado di visualizzare tutti gli oggetti accanto agli angoli del veicolo. Gli specchietti retrovisori esterni pieghevoli non in posizione potrebbero non essere in grado di visualizzare correttamente la vista surround. Controllare sempre l'area attorno al veicolo quando si effettua il parcheggio o si procede in retromarcia.

1. Viste delle videocamere Surround Vision
2. Area non visualizzata

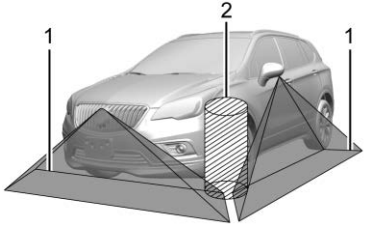

1. Viste delle videocamere Surround Vision
2. Area non visualizzata

⚠ Avvertenza

La/e videoacamera/e non visualizza/visualizzano bambini, pedoni, ciclisti, traffico trasversale, animali o altri oggetti al di fuori del campo visivo delle videocamere, al di sotto del paraurti o sotto il veicolo. Le distanze mostrate possono essere diverse dalle distanze effettive. Non guidare o parcheggiare il veicolo impiegando esclusivamente questa videocamera/e. Controllare sempre dietro e attorno al veicolo prima di procedere. Se non si adotterà l'attenzione necessaria durante la guida, possono verificarsi lesioni alle persone, incidenti mortali o danni ai veicoli.

Viste delle videocamere

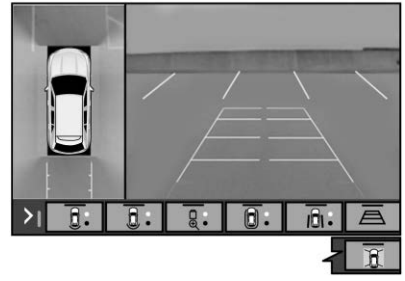

Toccare i pulsanti delle viste delle videocamere lungo la parte bassa del display Infotainment.

Vista standard anteriore/posteriore : Visualizza un'immagine dell'area davanti o dietro il veicolo. Toccare Vista standard anteriore/posteriore sul display Infotainment quando una vista della videocamera è attiva. Toccando il pulsante più volte si passerà dalle viste della videocamera anteriore e posteriore.

Se presente, la videocamera anteriore riprende anche quando il sistema Park Assist (Assistenza al parcheggio) rileva un oggetto entro un raggio di 30 cm (12 pollici).

Vista dall'alto anteriore/posteriore : Visualizza una vista dall'alto anteriore o posteriore del veicolo. Toccando il pulsante è possibile commutare tra le due viste.

Vista lato anteriore/posteriore : Visualizza una vista che mostra gli oggetti vicini ai lati anteriori o posteriori del veicolo. Toccare Vista lato anteriore/posteriore sul display Infotainment quando una vista della videocamera è attiva. Toccando il pulsante più volte si commuterà tra le viste frontale e posteriore. Park Assist (Assistenza al parcheggio) e sovrapposizioni RCTA non sono disponibili quando la Vista lato anteriore/posteriore è attiva.

Griglia di guida : Visualizza le linee guida disponibili. I contrassegni orizzontali rappresentano la distanza dal veicolo.

Vista dall'alto al basso : Visualizza un'immagine dell'area attorno al veicolo, insieme ad altre viste nel display Infotainment. La vista dall'alto può essere abilitata o disabilitata toccando più volte il relativo pulsante.

Park Assist (Assistenza al parcheggio)

Il veicolo potrebbe non essere dotato di sistema di ausilio al parcheggio anteriore e posteriore (FRPA). In certe condizioni, il sistema di ausilio al parcheggio può assistere il conducente durante le manovre di retromarcia e parcheggio quando il veicolo viene guidato a non più di 9 km/h (6 miglia/h). Un indicatore illuminato nel pulsante del sistema di ausilio al parcheggio indica che il sistema è pronto.

I sensori collocati nei paraurti misurano la distanza tra il veicolo e gli oggetti che utilizzano tecnologia sonar. Questi sensori sono stati ideati per rilevare oggetti fino a 1,5 m (5 ft) dietro e 1,2 m (4 ft) davanti al veicolo che siano più alti di 25 m (10 in).

Condizioni ambientali differenti potrebbero influire su se e a quale distanza il sistema di ausilio al parcheggio possa rilevare oggetti. Mantenere i sensori puliti da fango, sporco, neve, ghiaccio e fanghiglia; e pulire i sensori dopo un lavaggio auto a temperature molto basse. Sensori che non siano puliti potrebbero non rilevare oggetti o potrebbero far sì che il sistema invii un allarme quando non richiesto.

⚠ Avvertenza

Il sistema di ausilio al parcheggio non è un sostituto di una guida scrupolosa e attenta. Il sistema Park Assist (Assistenza al parcheggio) non rileva bambini, pedoni, ciclisti, animali od oggetti posti al di sotto del paraurti o troppo vicini oppure troppo lontani dal veicolo. Non è disponibile a velocità superiori ai 9 km/h (6 miglia/ora). Per evitare lesioni, incidenti mortali o danni al veicolo, anche con il sistema di ausilio al parcheggio, controllare

(Continuazione)

Avvertenza (Continuazione)

sempre l'area attorno al veicolo e verificare tutti gli specchietti prima di procedere in avanti o in retromarcia.

Come funziona il sistema

Il veicolo potrebbe avere un display ad anfiteatro del sistema di ausilio al parcheggio sul cruscotto con barre che rappresentano la posizione stimata di un oggetto rilevato e la distanza del veicolo dall'oggetto. Quando un oggetto rilevato diventa più vicino, più barre si accendono e cambiano di colore dal giallo, all'ambra al rosso.

Il conducente udirà dei suoni brevi ad indicargli la presenza di oggetti attorno al veicolo. La frequenza dei suoni aumenta man mano che il veicolo si avvicina all'oggetto. Quando l'oggetto è molto vicino al veicolo, i suoni diventano continui. I suoni per la parte anteriore sono più alti di quelli per il retro.

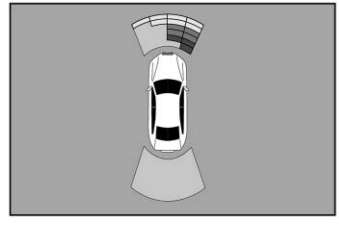

Attivazione e disattivazione del sistema

Il sistema di ausilio al parcheggio può essere azionato o disattivato mediante il sistema Infotainment. Vedere *Personalizzazione del veicolo* ⇨ *137*.

Il pulsante P viene usato per azionare o disattivare il sistema di ausilio al parcheggio, che a sua volta attiva o disattiva l'avviso di retromarcia e la frenata automatica in retromarcia (RAB) contemporaneamente. Quando il sistema viene disattivato, un messaggio di sistema disattivato verrà visualizzato sul display. Questo messaggio scomparirà dopo un breve periodo di tempo.

Disattivare il sistema di ausilio al parcheggio quando si traina un rimorchio per evitare suoni indesiderati e quando sia fissato un portabici per garantire il funzionamento corretto.

Quando il sistema non sembra funzionare correttamente

Se viene visualizzato un messaggio di assistenza, controllare le condizioni seguenti:

- I sensori potrebbero non essere puliti. Tenere i paraurti anteriore e posteriore puliti eliminando fango, sporcizia, neve, ghiaccio e neve sciolta. Per istruzioni sulla pulizia, vedere *Cura degli esterni* ⇨ *404*
- I sensori del sistema di ausilio al parcheggio potrebbero essere coperti da brina o ghiaccio. La brina e il ghiaccio possono depositarsi attorno e dietro i sensori e non sempre sono visibili; tale condizione può verificarsi dopo aver lavato il veicolo con acqua fredda. Non è possibile cancellare il messaggio fino a quando la brina o il ghiaccio non si sono sciolti.

Se viene visualizzato un messaggio di assistenza e le condizioni indicate in precedenza non sono presenti, portare il veicolo dal proprio concessionario per la riparazione.

Se il sistema di ausilio al parcheggio non si attiva per una condizione temporanea, un messaggio di sistema disattivato verrà visualizzato sul display. Questo può verificarsi nelle seguenti condizioni:

- Il conducente ha disattivato il sistema.
- Un oggetto sta bloccando i sensori posteriori (per esempio, portabici, portellone, gancio rimorchio, ecc.). Una volta rimosso l'oggetto, il sistema di ausilio al parcheggio tornerà al funzionamento normale.
- Il paraurti è danneggiato. Portare il veicolo dal concessionario per la riparazione.
- Altri problemi, ad esempio le vibrazioni causate da un martello pneumatico o la compressione dei freni pneumatici su un autocarro di grandi dimensioni, possono influenzare le prestazioni del sistema.

Sistema di ausilio al parcheggio (APA)

Sistema di ausilio al parcheggio (APA) con frenatura

Se in dotazione, in certe condizioni l'APA con frenata può usare sensori basati su tecnologia sonar lungo la parte anteriore, posteriore e laterale del veicolo per rilevare un'area di parcheggio e parcheggiare automaticamente il veicolo con parziale assistenza del conducente. Il veicolo effettuerà automaticamente le manovre di parcheggio muovendosi a un regime minimo o quasi minimo. Fa questo sterzando e frenando automaticamente mentre il conducente è responsabile dell'accelerazione e del cambio di marcia, se necessario. Il conducente deve essere sempre preparato ad applicare il freno o ad accelerare, se necessario. Segnali acustici e sul display aiutano nelle manovre di parcheggio.

⚠ Avvertenza

L'APA potrebbe non sempre rilevare oggetti nella postazione di parcheggio, oggetti che non siano rigidi (ad es. cespugli e recinzioni con catene), oggetti al di sotto del paraurti, oggetti sopraelevati rispetto al terreno (ad es. autocarri a pianale), oggetti appesi, oggetti sotto il livello del terreno come (ad es. pozzanghere di grandi dimensioni) od oggetti in movimento (ad es. pedoni, ciclisti, veicoli). Verificare sempre che il posto in cui parcheggiare sia appropriato al veicolo. Il sistema APA potrebbe non rispondere dei cambiamenti del posto quali, ad esempio, il movimento di un veicolo adiacente o di una persona o oggetto che lo attraversano. Il sistema APA non rileva, né evita il traffico dietro o di fianco al veicolo. Durante le manovre di parcheggio, essere sempre pronti a fermare il veicolo.

Come attivare il parcheggio automatico

Per attivare l'APA, premere il pulsante a tocco morbido o l'interruttore duro P perché il sistema inizi a cercare un parcheggio durante la guida in avanti a una velocità non superiore a 30 km/h (18 miglia/h). Come preimpostazione, l'APA cerca postazioni di parcheggio in parallelo a destra del veicolo fino ad una portata dei sensori di 1,5 m (5 ft). Per cercare uno spazio di parcheggio sulla sinistra, attivare l'indicatore di direzione sinistro o, se disponibile, cambiare la selezione del lato sul display Infotainment. Per passare dalla modalità di parcheggio parallelo a perpendicolare e viceversa, tenere premuto P durante la ricerca di un parcheggio valido o, se disponibile, cambiarla sul display Infotainment.

L'APA non può parcheggiare in tutte le postazioni di parcheggio vuote. L'area di parcheggio deve:

- essere grande a sufficienza perché il veicolo ci stia comodamente
- avere un veicolo, parete o pilastro adiacente al quale il sistema possa effettuare l'allineamento

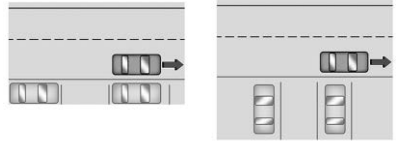

Dopo aver superato completamente un'area di parcheggio idonea verrà emesso un segnale acustico e un simbolo di stop rosso verrà visualizzato nel Driver Information Center. In generale, l'APA sceglie l'area di parcheggio vuota più vicina dietro al veicolo, ma in alcune condizioni potrebbe scegliere uno spazio ancora più arretrato. Rallentare e arrestare completamente il veicolo per iniziare.

Seguire le istruzioni visualizzate. Quando viene richiesto di inserire la retromarcia, portare il cambio in R (retromarcia) tenendo i freni inseriti. Il volante vibrerà per un breve attimo per ricordare al conducente di allontanare le mani. Quando la vibrazioni si interrompe, controllare l'area circostante e rilasciare i freni per iniziare il parcheggio automatico. Man mano che il veicolo sterza automaticamente e frena nell'area di parcheggio, controllare l'area circostante e continuare ad accelerare e a cambiare marcia, se necessario. Rimanere pronti ad arrestarsi per evitare veicoli, pedoni od oggetti.

Una freccia di avanzamento visualizza lo stato della manovra di parcheggio. Una volta terminata l'azione del parcheggio automatico e giunti ad un arresto completo, l'APA emetterà dei segnali acustici e visualizzerà un messaggio indicante che l'operazione di parcheggio è ultimata. Inserire la P (Parcheggio) e il freno di stazionamento

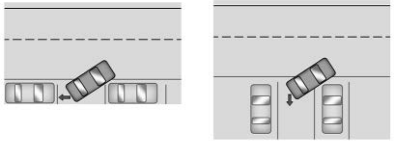

Parcheggio automatico

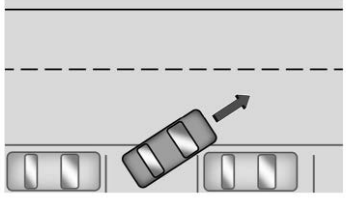

Uscita automatica dal parcheggio

Come annullare il parcheggio automatico

Per annullare il parcheggio automatico o l'uscita dal parcheggio automatica in qualsiasi momento, premere P. Restare pronti a riassumere il pieno controllo del veicolo. L'APA controlla il veicolo finché non venga inserito il freno o il freno di stazionamento, oppure non venga inserita la P (Parcheggio). Per ripartire, premere i freni e inserire la D (Drive).

Anche determinate condizioni del veicolo e interferenze del conducente possono annullare il parcheggio automatico:

- il conducente sterza manualmente il veicolo
- viene superata la velocità massima;
- il sistema APA presenta un guasto;
- il controllo elettronico della stabilità o l'ABS è in funzione;
- viene inserito il freno di stazionamento
- il conducente slaccia la cintura di sicurezza e apre la portiera.

Limitazioni del sistema

Il sistema di ausilio al parcheggio è alcune limitazioni. Il sistema non può:

- continuare a funzionare se la velocità di manovra supera i 5 km/h (3 miglia/ora)
- rilevare se un'area di parcheggio sia legale o abbia delle limitazioni
- rilevare demarcazioni o linee sul marciapiede.
- Parcheggiare in modo che il veicolo sia ben allineato al veicolo accanto, in particolare se il parcheggio è ad angolo.
- Parcheggiare in modo esattamente centrato se il parcheggio è ampio.
- Rilevare sempre la presenza di eventuali cordoli.
- Funzionamento durante il traino di un rimorchio.
- Il veicolo viene sollevato o abbassato mediante sospensioni ad aria, se in dotazione.

Quando il sistema non sembra funzionare correttamente

Se il veicolo non procede in retromarcia per entrare nella postazione di parcheggio prevista, forse il sistema sta manovrando il veicolo in una postazione rilevata in precedenza.

Frenatura retromarcia automatica (RAB)

Sistema di allarme retromarcia e frenata automatica retromarcia (RAB)

I veicoli con cruise control adattivo (ACC) sono dotati di sistema di allarme retromarcia e di sistema di frenata automatica retromarcia (RAB). Quando in R (Retromarcia), gli allarmi di avviso retromarcia avvertono della presenza di oggetti posteriori, con velocità del veicolo maggiori di 8 km/h (5 miglia/ora) e RAB possono frenare bruscamente automaticamente a velocità comprese tra 1 e 32 km/h (0,5-20 miglia/ora).

Il sistema di allarme retromarcia emetterà un bip dalla parte posteriore quando viene rilevato per la prima volta un oggetto, oppure emetterà due impulsi sull'allarme di sicurezza del sedile. Se il sistema rileva un pericolo di incidente, saranno uditi i bip dalla parte posteriore, oppure saranno percepiti cinque impulsi provenienti dal sedile con allarme di sicurezza. Inoltre vi sarà un breve e rapido inserimento dei freni.

⚠ Avvertenza

Il sistema di allarme di retromarcia funziona solo con velocità maggiori di 8 km/h (5 miglia/ora). Non rileva bambini, pedoni, ciclisti, animali od oggetti al di sotto del paraurti o troppo vicini oppure troppo lontani dal veicolo. In alcune situazioni, come alle velocità di retromarcia più elevate, non potrebbe esserci tempo sufficiente per l'intervento rapido e deciso del sistema frenante del veicolo. Per evitare lesioni, incidenti mortali o danni al veicolo, anche con il sistema di allarme di retromarcia, controllare sempre l'area attorno al veicolo e verificare tutti gli specchietti prima di procedere in retromarcia.

Quando il veicolo è in R (retromarcia), se il sistema rileva che il veicolo stia procedendo in retromarcia troppo rapidamente per poter evitare uno scontro con un oggetto rilevato dietro al veicolo e sullo stesso percorso, potrebbe frenare bruscamente in modo automatico fino ad arresto del veicolo per aiutare ad evitare o a ridurre il danno causato da uno scontro in retromarcia.

⚠ Avvertenza

Il sistema RAB potrebbe non evitare molti tipi di scontri in retromarcia. Non aspettare che sia applicata la frenata automatica. Questo sistema non è stato progettato per sostituire la frenata da parte del conducente e funziona in R (retromarcia) quando viene rilevato un oggetto immediatamente dietro al veicolo. Potrebbe non frenare o arrestarsi in tempo per evitare uno scontro. Non frenerà in presenza di oggetti quando il veicolo si muove a velocità molto basse. Non rileva bambini, pedoni, ciclisti, animali od oggetti al di sotto del paraurti o troppo vicini oppure troppo lontani dal veicolo. Per evitare lesioni, incidenti mortali o danni al veicolo,

(Continuazione)

Avvertenza (Continuazione)

anche con RAB, controllare sempre l'area attorno al veicolo prima e durante la manovra in retromarcia.

Premendo il pedale del freno dopo l'arresto del veicolo, il sistema RAB si disinserisce. Se il pedale del freno non viene premuto rapidamente dopo l'arresto, il freno di stazionamento elettronico (EPB) potrebbe venire azionato. In situazioni sicure, premere con fermezza il pedale dell'acceleratore in qualsiasi momento per escludere il sistema RAB.

⚠ Avvertenza

Vi possono essere situazioni in cui interviene una frenata automatica non richiesta. Se questo avviene, premere il pedale del freno o premere con fermezza il pedale dell'acceleratore per rilasciare i freni dal sistema RAB. Prima di rilasciare

(Continuazione)

Avvertenza (Continuazione)

i freni, controllare la RVC e l'area attorno al veicolo per essere sicuri di poter procedere in sicurezza.

Avviso pedoni posteriore

In determinate condizioni, questa funzione può emettere degli allarmi per un pedone che rientra nel raggio del sistema direttamente dietro il veicolo. Questa funzione opera solo in R (Retromarcia) a una velocità inferiore a 12 km/h (8 miglia/ora), e rileva pedoni fino a una distanza di 8 m (26 piedi) durante la guida diurna. Durante la guida di notte, le prestazioni della funzione sono molto limitate.

Indicatore di avviso pedone posteriore

Quando viene rilevato un pedone all'interno del raggio di azione del sistema direttamente dietro il veicolo, questo simbolo lampeggia in ambra sul display Infotainment, insieme a due segnali acustici dalla parte posteriore o, se in dotazione, a due impulsi da entrambi i lati del sedile del conducente. Quando viene rilevato un pedone vicino al veicolo, il simbolo lampeggia in rosso sul display Infotainment, insieme a sette segnali acustici dalla parte posteriore o, se in dotazione, a sette impulsi da entrambi i lati del sedile del conducente.

⚠ Avvertenza

L'avviso di pedoni posteriore non esegue una frenata automatica del veicolo. Inoltre non fornisce un avviso fino a che non rileva il pedone, e potrebbe non rilevare tutti i pedoni se:

(Continuazione)

Avvertenza (Continuazione)

- il pedone non è direttamente dietro il veicolo, completamente visibile alla videocamera posteriore (RVC) o in posizione eretta.
- Il pedone fa parte di un gruppo.
- Il pedone è un bambino.
- La visibilità è scarsa, ossia in situazione notturna, di nebbia, pioggia o neve.
- La videocamera RVC è bloccata da sporco, neve o ghiaccio.
- La telecamera RVC, le luci posteriori, le luci di retromarcia non sono pulite o nelle corrette condizioni operative.
- Il veicolo non è in R (Retromarcia).

Per evitare incidenti gravi o mortali controllare sempre la presenza di pedoni attorno al veicolo prima di eseguire la retromarcia. Siate pronti

(Continuazione)

Avvertenza (Continuazione)

a reagire e a frenare. Vedere *Guida difensiva* ⇨ *216*. Conservare la videocamera RVC, le luci posteriori e le luci di retromarcia pulite e protette.

L'avviso di pedone posteriore può essere impostato su Off o su Alert (avvisa). Vedere "Rilevamento pedoni posteriori" in "Sistema di collisione/rilevamento" in *Personalizzazione del veicolo* ⇨ *137*. Se in dotazione, l'avvisatore può essere impostato su avvisi acustici o impulsi al sedile. Vedere "Tipo avviso" in "Sistemi di rilevamento/collisione" in *Personalizzazione del veicolo* ⇨ *137*.

Sistema di allarme traffico trasversale (RCTA)

Se presente, l'avviso di traffico posteriore (RCTA) visualizza un triangolo d'emergenza rosso con una freccia direzionale verso destra o sinistra sul display Infotainment per avvisare del traffico in arrivo da sinistra o destra. Questo sistema rileva gli oggetti provenienti da fino a 20 m (65 piedi) dalla parte sinistra o destra del veicolo. Quando viene rilevato un oggetto, vengono emessi tre segnali sonori da destra o sinistra o vengono emessi tre impulsi dall'allarme di sicurezza del sedile sul lato sinistro o destro, in base alla direzione di provenienza del veicolo rilevato.

Guida con un rimorchio

Fare attenzione durante la retromarcia quando si traina un rimorchio. La funzione RCTS si disabilita automaticamente quando un rimorchio viene attaccato al veicolo.

Accensione e spegnimento delle funzionalità

Il sistema RCTS può essere azionato o disattivato usando il sistema Infotainment. Vedere i "Sistemi di rilevamento/collisione" in *Personalizzazione del veicolo* ⇨ *137*.

Sistemi di ausilio alla guida

Se in dotazione, durante la marcia avanti del veicolo, il sistema di allarme collisione frontale (FCA),

l'ausilio di mantenimento corsia di marcia (LKA), il sistema di assistenza per l'angolo morto (SBZA), l'avviso cambio di corsia (LCA), la frenata automatica d'emergenza (AEB) e/o il sistema di frenata pedoni anteriore (FPB) possono aiutare a evitare un incidente o a ridurre i danni da incidente.

Sistema di Allarme collisione anteriore (FCA)

Se presente, il sistema FCA può aiutare ad evitare o ridurre i danni causati da tamponamento. Quando ci si avvicina ad un veicolo che precede troppo rapidamente, il sistema FCA emette una segnalazione lampeggiante rossa sul parabrezza oltre ad un segnale acustico rapido o a far vibrare il sedile del conducente. Il sistema FCA emette inoltre un segnale visivo giallo se ci si avvicina troppo ad un veicolo.

Il sistema FCA rileva i veicoli a una distanza approssimativa di 60 m (197 piedi) e funziona a velocità superiori ai 8 km/h (5 miglia/h). Se il veicolo è dotato di Cruise control adattivo (ACC), può rilevare i veicoli a distanze di circa 110 m (360 piedi) e funzionare a tutte le velocità. Vedere *Controllo velocità di crociera regolabile (Avanzato)* ⇨ *262*.

⚠ Avvertenza

FCA è un sistema di allarme e non aziona i freni. Quando ci si avvicina troppo rapidamente ad un veicolo fermo o lento o quando si segue un veicolo troppo da vicino, il sistema FCA potrebbe non segnalare per tempo il veicolo per evitare incidenti. Potrebbe anche non effettuare alcuna segnalazione. Il sistema FCA non avvisa della presenza di pedoni, animali, segnali, guardrail, ponti, cantieri o altri oggetti. Siate pronti a reagire e a frenare. Vedere *Guida difensiva* ⇨ *216*.

Il sistema FCA può essere disabilitato. Vedere i "Sistemi di rilevamento/collisione" in *Personalizzazione del veicolo* ⇨ *137*.

Rilevamento di un veicolo che precede

Gli avvisi FCA non si verificano finché il sistema FCA non rileva un veicolo davanti. Quando viene rilevato un veicolo, l'indicatore per il veicolo che precede sarà di colore verde. I veicoli potrebbero non essere rilevati in curva, sulle rampe di uscita delle autostrade o su percorsi collinari a causa della scarsa visibilità. Potrebbero non essere rilevati anche i veicoli che precedono, oscurati in parte da persone o altri oggetti. Il sistema FCA rileva il veicolo davanti solo quando questo si trova completamente nella corsia di marcia.

⚠ Avvertenza

FCA non emette un allarme per aiutare ad evitare un incidente se non rileva un veicolo. FCA potrebbe non rilevare un veicolo che precede se il sensore FCA risulta bloccato da sporco, neve, ghiaccio o se il parabrezza è danneggiato. Potrebbe anche non rilevare un veicolo su strade ventose o collinari, o in condizioni che possano limitare la visibilità come nebbia, pioggia o neve o se i fari o il parabrezza non sono puliti o in buone condizioni. Tenere il parabrezza, i fari e i sensori FCA puliti e in buono stato.

Allarme collisione

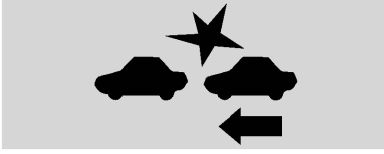

Con display Head-Up

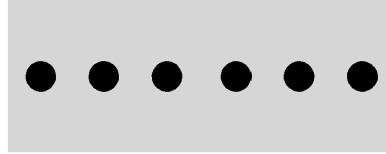

Senza display Head-Up

Se il proprio veicolo si avvicina troppo rapidamente a un altro veicolo rilevato, il display FCA rosso lampeggia sul parabrezza. Inoltre, otto rapidi bip di grande intensità sono emessi dalla parte anteriore oppure cinque impulsi sono emessi da entrambi i lati del sistema di avviso di sicurezza sedile. Quando si attiva questo allarme collisione, il sistema dei freni potrebbe predisporsi alla frenata del conducente, affinché avvenga più rapidamente, e quindi può reagire effettuando decelerazione breve e dolce. Continuare a premere il pedale del freno secondo necessità.

Allarme tallonamento

L'indicatore della presenza di veicolo davanti diventa color ambra quando si è troppo vicini al veicolo che precede.

Selezionare il temporizzatore di allarme

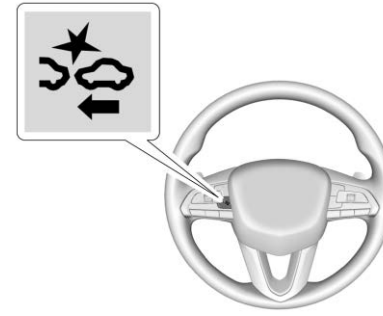

L'allarme collisione si trova sul volante. Premere per impostare la temporizzazione FCA su lontano,

medio o vicino. La prima pressione del pulsante mostra l'impostazione attuale sul DIC. Ulteriori pressioni del pulsante cambieranno questa impostazione. L'impostazione scelta resterà fino a quando non venga modificata ed avrà effetto sui tempi della funzione sia di allarme collisione sia di allarme tamponamento. La temporizzazione di entrambi gli allarmi varierà in base alla velocità del veicolo. Maggiore sarà la velocità del veicolo, più tardi verrà emesso l'allarme. Considerate il traffico e le condizioni ambientali durante la selezione della temporizzazione dell'allarme. I limiti dei tempi di allarme selezionabili potrebbero non essere adatti a tutti i conducenti e a tutte le condizioni di guida.

Se il proprio veicoli dispone di Cruise control adattativo (ACC), il cambiamento dell'impostazione della temporizzazione FCA modifica automaticamente le impostazioni di spazio a seguire (lontano, intermedio o vicino).

Indicatore della distanza di sicurezza

La distanza da mantenere rispetto a un veicolo che precede in movimento è indicata come tempo in secondi nel Driver Information Center (DIC). Vedere *Driver Information Center* ⇨ *129*. Il tempo minimo per la distanza di sicurezza è di 0,5 secondi.

Allarmi non necessari

Il sistema FCA potrebbe talvolta emettere segnali d'allarme non necessari per veicoli che svoltano, veicoli su altre corsie, oggetti che non siano veicoli oppure ombre. Tali segnali d'allarme sono di normale routine e il veicolo non deve essere sottoposto a manutenzione.

Pulire il sistema

Se il sistema FCA non sembra funzionare correttamente, si potrebbe risolvere il problema in questo modo:

- Pulire l'esterno del parabrezza di fronte allo specchietto retrovisore esterno.
- Pulire l'intera parte frontale del veicolo.
- Pulire i fari.

Freno d'emergenza automatico (AEB)

Il sistema AEB può aiutare a evitare o ridurre il danno causato da scontri frontali. AEB include anche l'assistente alla frenata intelligente (IBA). Quando il sistema rivela un veicolo che precede e che viaggi nello stesso senso, può aumentare la frenata o frenare automaticamente il veicolo, per evitare un incidente. In questo modo, procedendo in avanti, è possibile scongiurare l'incidente o, diversamente, ridurne la gravità. In funzione della situazione, il veicolo potrebbe frenare automaticamente con moderazione o con decisione. Questa frenata automatica di emergenza può verificarsi solo se viene rilevato un veicolo. Quando viene rilevato un veicolo, la spia del veicolo che precede dell'allarme collisione anteriore (FCA) si accende. Vedere *Sistema di Allarme collisione anteriore (FCA)* ⇨ *286*.

Il sistema funziona quando si procede con marcia in avanti tra 8 km/ora (5 miglia/ora) e gli 80 km/ora (50 miglia/ora), o su veicoli dotati di Cruise control adattivo (ACC), sopra i 4 km/ora (2 miglia/ora). È in grado di rilevare veicoli fino a circa 60 m (197 ft).

⚠ Avvertenza

AEB è una funzione di emergenza di preparazione all'impatto e non è progettata per evitare gli incidenti. Non affidarsi al sistema AEB per frenare il veicolo. Il sistema AEB non frenerà in caso di velocità diverse da quelle previste dal suo intervallo di funzionamento e risponde esclusivamente ai veicoli rilevati.

AEB potrebbe non:

- rilevare un veicolo che precede su strade tortuose o collinari;

(Continuazione)

Avvertenza (Continuazione)

- rilevare tutti i veicoli, specialmente quelli con rimorchio, trattori, sporchi di fango, ecc.;
- rilevare un veicolo con condizioni meteo che limitano la visibilità, come nebbia, pioggia o neve;
- rilevare un veicolo che viaggia di fronte e che è parzialmente oscurato da pedoni o altri oggetti.

È necessario prestare sempre la massima attenzione durante la guida ed essere pronti ad agire e a frenare e/o a sterzare per evitare incidenti.

Il sistema AEB può rallentare il veicolo fino a un arresto completo per tentare di evitare un incidente potenziale. Se ciò avviene, il sistema AEB potrebbe innestare il freno di stazionamento elettrico (EPB) per tenere fermo il veicolo. Rilasciare il freno elettrico EPB oppure premere a fondo il pedale dell'acceleratore.

⚠ Avvertenza

Il sistema AEB potrebbe frenare automaticamente il veicolo all'improvviso, in situazioni nelle quali non sia previsto o desiderato. Potrebbe reagire a un veicolo che precede in curva, ai guardrail, ai segnali e ad altri oggetti fermi. Per disinnestare il sistema AEB, premere con decisione il pedale dell'acceleratore, se non esistono pericoli nel farlo.

Assistenza alla frenata intelligente (IBA)

IBA può attivarsi quando il pedale del freno è premuto bruscamente fornendo un incremento al freno basato sulla velocità di avvicinamento e distanza dal veicolo che precede.

Piccoli impulsi del pedale del freno o movimenti del pedale in questa fase sono normali, e il pedale del freno può continuare a essere premuto secondo necessità. IBA si disinnesta automaticamente solo quando il pedale del freno è rilasciato.

⚠ Avvertenza

IBA può aumentare la forza frenante del veicolo in situazioni in cui questo non serve. Si rischia di bloccare il flusso del traffico. Se ciò avviene, togliere il piede dal pedale del freno e quindi frenare secondo necessità.

FCA e AEB potrebbero anche rilevare un ciclista che precede. FCA fornisce un 🚗 verde quando rileva un ciclista sulla parte anteriore e diventa ambra se il ciclista viene seguito troppo da vicino. Quando ci si avvicina troppo rapidamente a un ciclista, il sistema FCA emette un avvertimento rosso lampeggiante sul parabrezza ed emette rapidamente un segnale acustico o degli impulsi al sedile del conducente. Il sistema AEB può fornire un incremento alla frenata o frenare automaticamente il veicolo per evitare o ridurre i danni causati da incidenti frontali con un ciclista troppo vicino durante la marcia in avanti.

I sistemi AEB e IBA possono essere disabilitati nella personalizzazione del veicolo. Vedere i "Sistemi di rilevamento/collisione" in *Personalizzazione del veicolo* ⇨ *137*.

⚠ Avvertenza

L'uso dei sistemi AEB o IBA quando si traina un rimorchio può provocare la perdita di controllo del veicolo e un incidente. Disattivare il sistema o posizionarlo su Allarme quando si traina un rimorchio.

Un messaggio di sistema non disponibile potrebbe essere visualizzato se:

- La parte anteriore del veicolo o il parabrezza non è pulito.
- Pioggia forte o neve interferiscono con il rilevamento degli oggetti.
- Si è verificato un problema con il sistema StabiliTrak/Controllo elettronico della stabilità (ESC).

Il sistema AEB non richiede manutenzione.

Front Pedestrian Braking System (FBP - Impianto frenante pedoni davanti al veicolo)

Se in dotazione, il sistema FPB potrebbe aiutare a evitare o ridurre il danno causato da scontri con pedoni e ciclisti che precedono quando si procede in avanti. FPB visualizza un indicatore giallo, 🚶, quando viene rilevato un pedone o un ciclista davanti al veicolo. Quando ci si avvicina troppo rapidamente ad un pedone o ciclista rilevato dal sistema, il sistema FPB genera un allarme rosso lampeggiante sul parabrezza con dei segnali acustici rapidi o delle vibrazioni del sedile del conducente. Il sistema FPB può generare un aumento di frenata o frenare automaticamente il veicolo. Il sistema include il sistema di assistenza alla frenata intelligente (IBA) e il sistema di frenata d'emergenza automatica (AEB) potrebbe reagire anche alla presenza di eventuali pedoni e ciclisti. Vedere *Freno d'emergenza automatico (AEB)* ⇨ *288*.

Il sistema FPB può rilevare e avvisare della presenza di eventuali pedoni e ciclisti quando venga inserita una marcia in avanti a velocità comprese tra 8 km/ora (5 miglia/ora) e gli 80 km/ora (50 miglia/ora). Durante la guida di giorno, il sistema rileva pedoni entro una distanza di circa 40 m (131 piedi). Durante la guida di notte, le prestazioni del sistema sono molto limitate.

⚠ Avvertenza

Il sistema FPB non genera segnali d'allarme o la frenata automatica del veicolo se non rileva pedoni o ciclisti. Il sistema FPB potrebbe non rilevare pedoni, compresi bambini o ciclisti:

- quando il pedone o il ciclista non si trova immediatamente davanti al veicolo, non è del tutto visibile o in posizione eretta, o quando faccia parte di un gruppo;
- a causa di una scarsa visibilità, di notte e in presenza di nebbia, pioggia o neve;

(Continuazione)

Avvertenza (Continuazione)

- se il sensore FPB è coperto da sporco, neve o ghiaccio;
- se i fari o il parabrezza non sono puliti o in condizioni idonee.

Siate pronti a reagire e a frenare. Per ulteriori informazioni, vedere *Guida difensiva* ⇨ *216*. Tenere il parabrezza, i fari e il sensore FPB pulito e in buono stato.

FPB può anche essere impostato su Off, Allarme o Allarme e Freno attraverso la personalizzazione del veicolo. Vedere i "Sistemi di rilevamento/collisione" in *Personalizzazione del veicolo* ⇨ *137*.

Rilevamento di un pedone davanti al veicolo

Gli allarmi del sistema FPB e la frenata automatica non avranno luogo se il sistema FPB non rileva un pedone o un ciclista. Quando viene rilevato un pedone o ciclista nelle vicinanze di fronte al veicolo, l'indicatore di pedoni antistanti diventerà giallo.

Allarme pedoni davanti al veicolo

Con display Head-Up

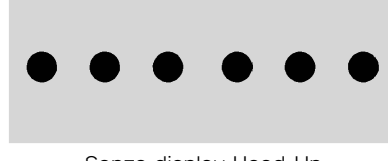

Senza display Head-Up

Quando il veicolo si avvicina ad un pedone o ciclista troppo rapidamente, l'allarme FPB rosso lampeggerà sul

parabrezza. Otto rapidi segnali acustici di grande intensità verranno emessi dalla parte anteriore oppure cinque impulsi da entrambi i lati del sistema di avviso di sicurezza sedile. Quando si attiva questo allarme pedone, l'impianto frenante potrebbe predisporsi alla frenata del conducente, affinché avvenga più rapidamente, e quindi può reagire effettuando una decelerazione breve e dolce. Continuare a premere il pedale del freno secondo necessità. Quando si verifica questo allarme pedoni davanti al veicolo il controllo automatico della velocità di crociera potrebbe disinserirsi.

Frenata automatica

Se il sistema FPB rileva un imminente impatto con un pedone o ciclista e i freni non sono stati applicati, il sistema FPB potrebbe frenare automaticamente in modo moderato o brusco. Questa azione può aiutare ad evitare scontri con pedoni a velocità molto basse o a ridurre le eventuali lesioni provocate agli stessi. Il sistema FPB può frenare automaticamente per rilevare pedoni tra gli 8 km/ora (5 miglia/ora) e gli 80 km/ora (50 miglia/ora). I livelli di frenata automatica potrebbero ridursi in alcune condizioni quali alle velocità superiori.

Se ciò avviene, la frenata automatica potrebbe innestare il freno di stazionamento elettrico (EPB) per tenere fermo il veicolo. Rilasciare l'EPB. Una pressione decisa del pedale dell'acceleratore rilascerà anche la frenata automatica e l'EPB.

⚠ Avvertenza

Il sistema FPB potrebbe avvisare o frenare automaticamente il veicolo all'improvviso, in situazioni nelle quali non sia previsto o desiderato. Potrebbe emettere falsi allarmi o frenare in caso di oggetti simili a pedoni o ciclisti per forma o dimensioni, ombre comprese. Questo è normale e il veicolo non deve essere sottoposto a manutenzione. Per disinnestare la frenata automatica premere con decisione il pedale dell'acceleratore, se la situazione è sicura.

La frenata automatica può essere disabilitata nella personalizzazione del veicolo. Vedere "Rilevamento pedoni anteriori" in "Sistema di collisione/rilevamento" in *Personalizzazione del veicolo* ⇨ *137*.

⚠ Avvertenza

L'uso del sistema di frenata per pedoni davanti al veicolo quando si traina un rimorchio può provocare la perdita di controllo del veicolo e un incidente. Disattivare il sistema o posizionarlo su Allarme quando si traina un rimorchio.

Pulire il sistema

Se il sistema FPB non sembra funzionare correttamente, come soluzione correttiva pulire la parte esterna del parabrezza davanti allo specchietto retrovisore.

Sistema di assistenza per l'angolo morto (SBZA)

Se presente, il sistema SBZA è un ausilio al cambio di corsia che assiste i conducenti a evitare gli incidenti che

si verificano con i veicoli in movimento negli angoli morti. Durante la marcia avanti, il display degli specchietti laterali sinistro o destro si accenderanno se verrà rilevato un veicolo in movimento in quell'angolo morto. Se si inserisce l'indicatore di direzione nel lato in cui viene rilevato un veicolo, il display lampeggerà per avvertire ulteriormente di non cambiare di corsia. Poiché il sistema fa parte del sistema di allarme di cambio corsia (LCA), leggere l'intera sezione relativa al LCA prima di utilizzare questa funzione.

Allarme di cambio corsia (LCA)

Se presente, il sistema LCA è un ausilio al cambio corsia che assiste il conducente nell'evitare gli scontri che avvengono cambiando di corsia contro i veicoli in movimento nelle zone di angolo morto (o punto morto) o contro i veicoli che si avvicinano rapidamente a queste aree da dietro. L'indicatore LCA si illuminerà nel corrispondente specchietto laterale esterno e lampeggerà se l'indicatore di direzione è azionato.

⚠ Avvertenza

Il sistema LCA non avvisa il conducente di veicoli fuori dalle zone di rilevamento del sistema, né i pedoni, i ciclisti o gli animali. Potrebbe non avvisare durante i cambi di corsia in tutte le condizioni di marcia. Se non si adotterà l'attenzione necessaria nel cambio di corsia, possono verificarsi lesioni, incidenti mortali o danni ai veicoli. Prima di effettuare un cambio di corsia controllare sempre gli specchietti, guardare dietro le proprie spalle ed utilizzare gli indicatori di direzione.

Zone di rilevamento del sistema LCA

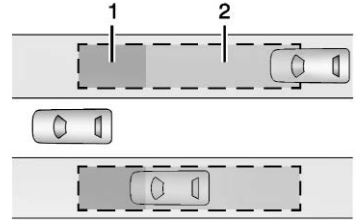

1. Zona di rilevamento del sistema SBZA
2. Zona di rilevamento del sistema LCA

Il sensore LCA copre una zona di circa una corsia da entrambi i lati del veicolo o 3,5 m (11 piedi). L'altezza della zona è compresa tra circa 0,5 m (1,5 piedi) e 2 m (6 piedi) da terra. L'area di avvertimento del Sistema di assistenza per l'angolo morto inizia all'incirca a metà del veicolo proseguendo per 5 m (16 piedi) verso il retro. I conducenti vengono inoltre avvisati di veicoli che si avvicinano rapidamente da massimo 70 m (230 piedi) dietro al veicolo.

Come funziona il sistema

Il simbolo LCA si illumina negli specchietti laterali quando il sistema rileva un veicolo in movimento nella corsia accanto, che si trova nella zona di angolo morto o che si avvicina rapidamente a tale zona da dietro. Un simbolo LCA illuminato indica che cambiare corsia potrebbe essere rischioso. Prima di effettuare un cambio di corsia controllare il display LCA, gli specchietti, guardare dietro le proprie spalle ed utilizzare gli indicatori di direzione.

Display specchietto laterale sinistro

Display specchietto laterale destro

Dopo aver avviato il veicolo, i display LCA di entrambi gli specchietti esterni si accenderanno brevemente a indicare che il sistema è in funzione. Quando il veicolo avanza, il display dello specchietto laterale sinistro o destro si illuminerà se viene rilevato un veicolo in movimento nell'angolo morto della corsia accanto o che si stia avvicinando rapidamente a tale zona. Se l'indicatore di direzione si attiva nella stessa direzione di un veicolo rilevato, questo indicatore lampeggerà come avvertimento supplementare a non cambiare corsia.

Il sistema LCA può essere disabilitato nella personalizzazione del veicolo. Quando viene disabilitato LCA anche SBZA viene disabilitato. Vedere *Personalizzazione del veicolo* ⇨ *137*. Se il sistema LCA è disattivato dal conducente, i display LCA sugli specchietti non si accendono.

Quando il sistema non sembra funzionare correttamente

Si deve guidare per un certo numero di chilometri perché il sistema LCA possa tararsi e raggiungere pertanto le massime prestazioni. Questa taratura può avvenire più rapidamente se il veicolo sa percorrendo un'autostrada diritta con traffico ed oggetti sul lato della strada (ad es. guardrail, barriere).

Gli indicatori LCA potrebbero non accendersi quando si supera velocemente un veicolo, in caso di veicolo fermo o quando si traina un rimorchio. Le zone di rilevamento LCA che si estendono verso il retro partendo dal lato del veicolo, non si spostano di più verso il retro in presenza di un rimorchio. Prestare attenzione durante i cambi di corsia quando si traina un rimorchio. Il sistema LCA potrebbe avvertire in caso di oggetti fissati al veicolo, come un rimorchio, una bicicletta o un oggetto che si estende oltre il lato del veicolo. Eventuali oggetti attaccati potrebbero anche interferire con il rilevamento di veicoli. Si tratta del normale funzionamento del sistema e il veicolo non necessita di assistenza.

Il sistema LCA potrebbe non sempre avvisare il conducente di veicoli presenti nella corsia accanto, specialmente in condizioni di pioggia o in presenza di curve strette. Il sistema non necessita di manutenzione. È possibile che si accenda per la presenza di guardrail, segnali, alberi, cespugli e altri oggetti

immobili. Si tratta del normale funzionamento del sistema e il veicolo non necessita di assistenza.

È possibile che il sistema LCA non funzioni quando i sensori relativi negli angoli sinistro o destro del paraurti posteriore sono coperti da fango, terra, neve, ghiaccio o fanghiglia oppure durante i temporali. Per le istruzioni di pulizia, vedere "Lavaggio del veicolo" in *Cura degli esterni* ⇨ *404*. Se il DIC visualizza ancora il messaggio di sistema non disponibile dopo aver pulito entrambi i lati del veicolo verso gli angoli posteriori del veicolo, rivolgersi al proprio concessionario.

Se i display LCA non si accendono quando ci sono veicoli in movimento nell'angolo morto laterale o che sono in rapido avvicinamento a questa zona e il sistema è pulito, è possibile che sia necessario effettuarne la manutenzione. Portare il veicolo in concessionaria.

Assistente segnali stradali

Il dispositivo di assistenza segnaletica stradale riconosce i segnali stradali designati tramite la telecamera anteriore posizionata dietro il parabrezza davanti allo specchietto retrovisore interno, e visualizza il limite di velocità rilevato nel Driver Information Center (DIC). Potrebbero inoltre essere usate informazioni sul limite di velocità del database delle mappe del sistema di navigazione.

Attenzione

Il sistema ha lo scopo di assistere il conducente entro limiti di velocità definiti per poter distinguere segnali stradali specifici. Prestare sempre attenzione ai segnali di limite di velocità affissi.

Non ignorare i segnali stradali che non vengono visualizzati dal sistema.

Il sistema non distingue segnali diversi da quelli convenzionali che potrebbero indicare l'inizio o la fine di un tratto stradale con limite di velocità. Potrebbe non rilevare alcuni segnali di velocità elettronici.

(Continuazione)

Attenzione (Continuazione)

In base alle condizioni meteorologiche o a problemi con i segnali stradali, un segnale stradale potrebbe non essere riconosciuto o potrebbe essere visualizzato un segnale diverso dal segnale stradale del momento.

Quando si guida, non lasciarsi tentare dalla funzionalità di questa dotazione di speciale.

Adeguare sempre la velocità del veicolo alle condizioni della strada.

I sistemi di assistenza al conducente non sollevano il conducente dalla totale responsabilità per il funzionamento del veicolo.

I segnali stradali che vengono rilevati sono:

- cantieri
- limite di velocità
- scuole
- segnali di limitazione

Indicazione del display

Il limite di velocità rilevato al momento viene visualizzato nel DIC finché non venga rilevato il limite di velocità successivo o la fine del segnale di limitazione della velocità.

Il limite di velocità valido al momento viene visualizzato in modo permanente nella riga inferiore del DIV o in alto a sinistra del cruscotto, a seconda del veicolo. Se viene rilevato un segnale di velocità con un segno di aggiunta, verrà visualizzato anche un simbolo ⊕.

È possibile la visualizzazione di più segnali sul display. Un segno **(–)** in un riquadro indica che è stato rilevato un segnale che non può essere identificato chiaramente dal sistema.

Vedere *Driver Information Center* ⇨ *129*.

Funzione di avvertenza

La funzione di avvertenza può essere attivata o disattivata dalla pagina di Memoria dei segnali stradali. Vedere *Driver Information Center* ⇨ *129*.

Una volta attivato, se la pagina di Memoria dei segnali stradali non viene visualizzata al momento, verrà visualizzato brevemente un nuovo limite di velocità rilevato come avvertenza pop-up nel DIC.

Superamento del limite di velocità indicato

Se il limite di velocità del segnale stradale indicato viene superato di 5 km/h (3 miglia/h) o più, il simbolo del segnale stradale visualizzato fisso lampeggerà fino a che non venga ridotta la velocità del veicolo o non sia inferiore al limite di velocità indicato.

Reimpostazione del sistema

Il contenuto della schermata dei segnali stradali può essere cancellato nel Menu dei segnali stradali dalla pagina di Memoria dei segnali stradali selezionando Reset (reimposta) e confermando premendo la rotella.

A reimpostazione riuscita, verrà visualizzato un simbolo **(–)** fino a quando il segnale stradale successivo non venga rilevato o fornito dai dati della mappa del sistema di navigazione. In alcuni casi, la memoria dei segnali stradali viene cancellata automaticamente dal sistema.

Vedere *Driver Information Center* ⇨ *129*.

Rilevamento dei segnali stradali del sistema di navigazione

Il segnale stradale visualizzato al momento può derivare dal rilevamento dei segnali mediante telecamera, o dai dati mappe del sistema di navigazione. Se il segnale visualizzato al momento deriva dai dati mappe e le informazioni delle mappe cambiano, verrà visualizzato un segnale nuovo. Ciò potrebbe dar luogo al rilevamento di un nuovo segnale sebbene potrebbe non essere stato oltrepassato alcun segnale sulla strada.

Limitazioni

La memoria dei segnali stradali potrebbe non funzionare correttamente se:

- l'area del parabrezza, dove è collocata la telecamera anteriore, non è pulita o ha subito modifiche da parte di oggetti estranei, ad es. adesivi, scurimento dei cristalli, ecc.
- i segnali stradali sono coperti completamente o parzialmente, sono troppo alti o bassi o difficili da individuare
- i segnali stradali sono montati non correttamente o sono danneggiati
- i segnali stradali non sono conformi agli standard approvati sulla segnaletica stradale
- il limite di velocità viene visualizzato mediante certi tipi di segnali di velocità elettronici.
- Le condizioni atmosferiche sono sfavorevoli, ad esempio in caso di pioggia battente, neve, raggi solari diretti oppure ombra.
- i fari sono sporchi o non allineati correttamente durante la guida di notte
- i dati delle mappe di navigazione non sono aggiornati

Ausilio di mantenimento corsia (LKA)

Se in dotazione, il sistema LKA può contribuire a evitare incidenti dovuti al cambio accidentale della corsia di marcia. Questo sistema utilizza una telecamera per rilevare le demarcazioni di corsia. Il sistema LKA potrebbe essere pronto ad assistere a velocità comprese tra 50 km/h (31 miglia/h) e 180 km/h (112 miglia/h). Il sistema LKA potrebbe assistere ruotando delicatamente il volante se il veicolo si avvicina ad una demarcazione di corsia rilevata. Potrebbe anche fornire un allarme dell'avvisatore di cambio accidentale della corsia di marcia (LDW) se il veicolo supera una linea di demarcazione rilevata. Questo sistema non ha lo scopo di mantenere il veicolo al centro della corsia. Il sistema LKA non sarà d'ausilio e non avviserà il conducente se l'indicatore di direzione è attivo nella direzione di allontanamento dalla corsia di marcia o se rileva che il conducente stia accelerando, frenando o sterzando attivamente. Il sistema LKA può essere eluso ruotando il volante. Se il sistema rileva che si sta superando una demarcazione di corsia in modo involontario, non verrà emesso alcun segnale LDW. Non aspettarsi che venga emesso un segnale LDW quando si supera in modo involontario la linea di demarcazione della corsia di marcia.

⚠ Avvertenza

Il sistema LKA non sterza continuamente il veicolo. Potrebbe non mantenere il veicolo in quella corsia o emettere un allarme di avviso cambio accidentale della corsia di marcia (LDW), anche se è stata rilevata una linea di demarcazione.

I sistemi LKA e LDW non possono:

- Emettere un allarme o essere sufficientemente d'ausilio alla sterzata da evitare un cambio accidentale di corsia o uno scontro.

(Continuazione)

Avvertenza (Continuazione)

- Rilevare le linee di demarcazione di corsia in condizioni di scarsa visibilità o di brutto tempo. Può verificarsi questo se il parabrezza o i fari sono bloccati da sporco, neve o ghiaccio; se non sono in buone condizioni; o se il sole abbaglia la telecamera.
- Rilevare i bordi della strada.
- Rilevare corsie su strade tortuose o in salita.

Se il dispositivo LKA rileva solo demarcazioni di corsia su un lato della strada, assisterà o emetterà un allarme LDW quando ci si avvicina alla corsia sul lato dove sia stata rilevata una demarcazione di corsia. Anche se sono presenti i sistemi LKA e LDW dovete sterzare il veicolo. Mantenere sempre l'attenzione sulla strada e mantenere la corretta posizione del veicolo all'interno della corsia,

(Continuazione)

Avvertenza (Continuazione)

altrimenti in caso contrario potrebbero verificarsi danni, lesioni o morte. Mantenere sempre il parabrezza, i fari e i sensori della telecamera puliti e in buono stato. Non utilizzare il sistema LKA con cattive condizioni atmosferiche, oppure su strade con segnaletica orizzontale in pessime condizioni come nei cantieri.

⚠ Avvertenza

L'utilizzo del sistema LKA su terreni sdrucciolevoli potrebbe causare la perdita di controllo del veicolo e uno scontro. Spegnere il sistema.

⚠ Avvertenza

Il sistema LKA non avviserà il conducente qualora un rimorchio trainato entri nella corsia di viaggio

(Continuazione)

Avvertenza (Continuazione)

adiacente. Se il rimorchio si sposta in un'altra corsia potrebbero verificarsi incidenti gravi, anche mortali, con danni a persone o cose. Controllare sempre la posizione del rimorchio durante il traino per accertarsi che si trovi nella stessa corsia di marcia del veicolo trainante.

Come funziona il sistema

LKA utilizza un sensore della telecamera installato sul parabrezza davanti allo specchietto retrovisore per rilevare le linee di demarcazione di corsia. Può fornire un breve ausilio alla sterzata se rileva un allontanamento non intenzionale dalla corsia di marcia. Può inoltre fornire un allarme sonoro oppure il sedile del conducente può vibrare indicando che si è superata la linea di demarcazione. Il sistema non fornisce alcun segnale LDW di cambio accidentale di corsia

se si sterza in modo indesiderato superando una demarcazione di corsia.

Per attivare e disattivare il sistema LKA, premere sulla leva centrale. Se in dotazione, la spia luminosa sul tasto si accende all'attivazione del sistema LKA e si spegne alla disattivazione dello stesso.

Quanto attivato, è bianco, se presente, indicando che il sistema non è pronto. è verde se LKA è pronto. LKA può fare d'ausilio ruotando delicatamente il volante se il veicolo si avvicina a una linea di demarcazione rilevata. è giallo durante il funzionamento del sistema LKA. Può anche fornire un allarme dell'avvisatore di cambio accidentale della corsia di marcia (LDW) mediante lampeggiante in giallo se il veicolo supera una linea di demarcazione rilevata. Inoltre potrebbero venire emessi tre segnali acustici o il sedile del conducente vibrare tre volte, a sinistra o destra, in base alla direzione di abbandono della corsia.

Intervento sul volante

Il sistema LKA non sterza continuamente il veicolo. Se il sistema LKA non rileva una sterzata attiva del conducente, si può ricevere un avviso e udire un segnale acustico. Sterzare il volante per abbandonare. LKA può diventare temporaneamente non disponibile dopo ripetuti allarmi di sterzata.

Quando il sistema non sembra funzionare correttamente

Le prestazioni del sistema possono essere influenzate da:

- Veicoli vicini che precedono.
- Improvvisi cambi di luce, come in caso di passaggio in gallerie.
- Strade a curve.
- Strade con linee di demarcazione scadenti, come strade a due corsie.

Se il sistema LKA non funziona adeguatamente quando le demarcazioni stradali sono chiaramente visibili, potrebbe essere di aiuto pulire il parabrezza.

Un messaggio indicante che la telecamera è bloccata potrebbe essere visualizzato se la telecamera è bloccata. Alcuni sistemi di ausilio alla guida potrebbero non funzionare del tutto o solo limitatamente. Se i sistemi sono provvisoriamente non disponibili, potrebbe compare un messaggio di indisponibilità LKA o LDW. Questo messaggio potrebbe essere dovuto al blocco della telecamera. Il sistema LKA non richiede manutenzione. Pulire l'esterno del parabrezza dietro lo specchietto retrovisore.

L'assistenza fornita dal sistema LKA e/o gli allarmi LDW possono verificarsi a causa di segni di bitume, ombre, rotture nella strada, demarcazioni stradali temporanee o per lavori o altre imperfezioni della strada. Si tratta del normale funzionamento del sistema e il veicolo non necessita di assistenza. Disattivare il sistema LKA se tali condizioni persistono.

Carburante

Carburante Top Tier (Benzina)

GM consiglia l'uso di benzina con detergenti TOP TIER per mantenere il motore pulito, ridurre i depositi e mantenere ottimali le prestazioni del veicolo. Cercate il logo TOP TIER o visitate il sito www.toptiergas.com per un elenco dei distributori di benzina con detergenti TOP TIER e dei paesi applicabili.

Carburante raccomandato (Benzina)

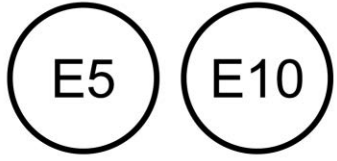

Usare il carburante consigliato per una manutenzione adeguata del veicolo. Utilizzare benzina senza piombo con un numero di ottano a 95 RON o superiore e con etanolo fino al 10% in volume. È possibile utilizzare benzina senza piombo con RON pari a 91, tuttavia l'accelerazione e il risparmio carburante potrebbero peggiorare e si potrebbe avvertire come un battito in testa. Se ciò accade, usare al più presto benzina a 95 RON. Se è ancora presente un forte battito in testa utilizzando benzina senza piombo con RON pari a 95, il motore deve essere esaminato in officina.

Carburanti non consentiti (Benzina)

Attenzione

Non utilizzare carburanti che presentano una delle seguenti condizioni, in caso contrario potrebbe danneggiarsi il veicolo annullando la garanzia:

- Carburante con una qualsiasi quantità di metanolo, ferrocene, metile e anilina. Questi carburanti possono corrodere le parti metalliche dell'impianto carburante o danneggiare le parti di gomma e plastica.
- Carburante contenente metalli come tricarbonil meticiclopentadienil manganese

(Continuazione)

Attenzione (Continuazione)

(MMT) che possono danneggiare il sistema di controllo delle emissioni e le candele.

- Carburante con un numero di ottani inferiore rispetto a quello raccomandato. L'utilizzo di questo tipo di carburante abbassa le prestazioni e il risparmio energetico e può abbreviare la vita del catalizzatore.

Additivi per carburante (Diesel)

GM raccomanda l'uso dell'additivo per carburante diesel ACDelco. Questo aiuterà a conservare le prestazioni del motore a livello ottimale. GM non raccomanda latri prodotti additivi diesel postvendita.

In caso di rifornimento di carburante con diesel di bassa qualità, GM consiglia di aggiungere ACDelco Fuel System Treatment Plus-Diesel al serbatoio carburante del veicolo. Il trattamento ACDelco Fuel System Treatment Plus-Diesel può aiutare a ripulire i depositi dal motore ed è disponibile presso la propria concessionaria GM.

Additivi per carburante (Benzina)

Si consiglia vivamente l'utilizzo di benzina con detergenti TOP TIER. Se la benzina con detergenti TOP TIER non è disponibile nel proprio paese, aggiungere ACDelco Fuel System Treatment Plus-Benzina nel serbatoio del veicolo ogni volta che si effettua il cambio dell'olio o che si percorrono 15.000 km (9,000 mi), a seconda di quale evento si verifichi per primo. La benzina con detergenti TOP TIER e ACDelco Fuel System Treatment Plus-Benzina contribuiscono a mantenere il motore del veicolo libero da depositi e a prestazioni ottimali. Se non è possibile ottenere ACDelco Fuel System Treatment Plus - Benzina, rivolgersi al proprio concessionario per sapere quali additivi approvati da GM sono disponibili nel proprio paese.

Carburante per motori Diesel

La selezione di un carburante di alta qualità è decisiva per conservare le prestazioni del veicolo a livello ottimale. Il carburante diesel deve soddisfare o superare i requisiti minimi nelle versioni più attuali delle norme locali sul carburante.

Non utilizzare un carburante con più di 15 ppm di zolfo. Se disponibile, l'uso di un carburante diesel con meno zolfo è fortemente raccomandato per della emissioni migliori. Nei paesi in cui non è disponibile un carburante con meno di 15 ppm, non utilizzare del carburante diesel con più di 50 ppm di zolfo. Solo in questi paesi, il veicolo è già progettato per soddisfare questo livello di zolfo.

Attenzione

L'uso di carburante non conforme agli standard tecnici richiesti può comportare la perdita di potenza del motore, un aumento dell'usura o danni al motore e può invalidare la garanzia.

Alcuni carburanti non conformi sono:

- Diesel con aggiunta di benzina.
- Diesel miscelato con olio motore o liquido del cambio automatico.
- Combustibili a base di trigliceridi, come olio vegetale grezzo o grasso animale, in qualsiasi forma, anche con miscele di diesel o biodiesel.
- Combustibile diesel marino e oli combustibili.
- Emulsioni diesel-acqua come Aquazole.
- Additivi per carburante diesel postvendita, che contengono alcoli, additivi organo-metallici o emulsionanti per l'acqua.

Attenzione

Se il veicolo viene accidentalmente rifornito con benzina non continuare a guidare il veicolo. La guida del veicolo danneggerà l'impianto del carburante. Far trainare il veicolo da un meccanico qualificato che rimuova la benzina dal serbatoio e dall'impianto carburante. Rifornire con carburante diesel a bassissimo tenore di zolfo. Si raccomanda inoltre di far lavare l'impianto di alimentazione con diesel a bassissimo tenore di zolfo, per garantire che tutta la benzina sia stata rimossa.

Alcune condizioni, come il carburante sporco, possono ridurre la durata del filtro del carburante e nel Driver Information Center (DIC) potrebbe comparire il messaggio CHANGE FUEL FILTER (cambiare il filtro carburante).

Combustibili diesel di grado climatico

Con temperature inferiori a 0 °C (32 °F), evitare di usare miscele di biodiesel superiori al 7% in volume. L'uso di tale carburante può causare ostruzioni del filtro del carburante, gelificazione del sistema e congelamento, con possibili conseguenze negative sull'avviamento del veicolo.

Il combustibile diesel per l'uso in condizioni invernali estreme, come il combustibile diesel 1-D o il combustibile diesel di tipo artico, può essere utilizzato a temperature estremamente fredde (inferiori a -18 °C o 0 °F); tuttavia, ciò ridurrà la potenza e il risparmio di carburante. Evitare l'uso di carburante per climi invernali estremi in climi caldi o molto caldi. Ciò può causare blocco, avviamento errato e danni al sistema di iniezione del carburante.

I carburanti miscelati in modo improprio per il funzionamento a basse temperature possono causare l'ostruzione dei filtri del carburante. Il veicolo è dotato di un sistema di

riscaldamento del combustibile per impedire gelificazioni o cerature di miscele convenzionali di carburante diesel e biodiesel, ma potrebbe non impedire tutti i casi.

In caso di condizioni invernali rigide, il filtro del carburante potrebbe intasarsi a causa della cera naturalmente presente nel carburante. Per sbloccarlo, spostare il veicolo in un'area del garage calda e consentire al filtro di riscaldarsi Il filtro del carburante potrebbe dover essere sostituito. Vedere *Sostituzione filtro carburante (Diesel)* ⇨ *308*.

Biodiesel

Il biodiesel è un combustibile rinnovabile prodotto da oli vegetali o grassi animali che sono stati modificati chimicamente per renderli compatibile con il diesel.

Attenzione

Non utilizzare biodiesel fatto in casa o con kit di test domestici perché la qualità non può essere

(Continuazione)

Attenzione (Continuazione)

verificata con metodi scientifici omologati. Non utilizzare con il diesel: olio vegetale crudo o altri oli biologici non modificati, grassi o miscele di olio vegetale. Potrebbero danneggiare l'impianto carburante e il motore, e i danni non sarebbero coperti dalla garanzia del veicolo.

Miscele di biodiesel

È possibile utilizzare carburanti con un contenuto di biodiesel fino al 7% in volume (ad es., denominato B7). Utilizzare solo miscele di biodiesel fino al 7% in volume conformi agli standard sui carburanti del proprio paese o della propria regione.

Attenzione

Non utilizzare miscele che contengono più del 7% in volume di biodiesel. Eventuali danni al motore, all'impianto di alimentazione o al sistema di

(Continuazione)

Attenzione (Continuazione)

post-trattamento dei gas di scarico non sarebbero coperti dalla garanzia del veicolo.

Dal momento che il biodiesel è un carburante rinnovabile, offre dei benefici dal punto di vista ambientale. Tuttavia, il biodiesel ha proprietà uniche e deve essere gestito in modo diverso rispetto al diesel. Il suo utilizzo presenta rischi aggiuntivi e potrebbe non essere appropriato in tutte le situazioni. Alcune modalità operative del veicolo aumentano questi rischi e dovrebbero essere evitate.

Il grado di qualità del carburante biodiesel si deteriora con il tempo e l'esposizione alle alte temperature più rapidamente del carburante diesel a bassissimo tenore di zolfo. Un rifornimento più frequente offre la migliore opportunità di approvvigionamento di carburante fresco. Lo stoccaggio a temperature ambiente elevate accelererà il degrado del biodiesel.

I proprietari che consumano poco carburante o che parcheggiano i veicoli per lunghi periodi di tempo, dovrebbero evitare l'uso di carburanti miscelati con biodiesel superiori al 5% in volume. Quando i veicoli vengono parcheggiati per un periodo superiore a un mese, devono essere svuotati dal biodiesel per almeno un quarto di serbatoio, rabboccati con diesel esente da biodiesel, e guidati per diversi chilometri (miglia) prima del parcheggio prolungato.

Funzionamento alle basse temperature (Diesel)

Con temperature inferiori a 0 °C (32 °F), evitare di usare miscele di biodiesel superiori al 5% in volume. L'uso di tale carburante può causare ostruzioni del filtro del carburante, gelificazione del sistema e congelamento, con possibili conseguenze negative sull'avviamento del veicolo.

Il combustibile diesel per l'uso in condizioni invernali estreme, come il combustibile diesel 1-D o il combustibile diesel di tipo artico, può essere utilizzato a temperature estremamente fredde (inferiori a -18° °C o 0° °F); tuttavia, ciò ridurrà la potenza e il risparmio di carburante. Evitare l'uso di carburante per climi invernali estremi in climi caldi o molto caldi. Ciò può causare blocco, avviamento errato e danni al sistema di iniezione del carburante.

I carburanti miscelati in modo improprio per il funzionamento a basse temperature possono causare l'ostruzione dei filtri del carburante. Il veicolo è dotato di un sistema di riscaldamento del combustibile per impedire gelificazioni o cerature di miscele convenzionali di carburante diesel e biodiesel, ma potrebbe non impedirne tutti i casi.

In condizioni invernali rigide, il filtro del carburante potrebbe intasarsi a causa della cera naturalmente presente nel carburante. Per sbloccarlo, spostare il veicolo in un'area del garage calda e consentire al filtro di riscaldarsi Il filtro del carburante potrebbe dover essere sostituito. Vedere *Sostituzione filtro carburante (Diesel)* ⇨ *308*.

Acqua nel carburante (Diesel)

L'ispezione o la pulizia impropria del serbatoio del carburante o il carburante contaminato dai fornitori possono causare il pompaggio di acqua nel serbatoio del carburante insieme al gasolio. Se sul DIC compare il messaggio ACQUA NEL CARBURANTE, l'acqua deve essere scaricata immediatamente.

⚠ Avvertenza

Il diesel contenente acqua è ancora combustibile. Chiunque nelle vicinanze potrebbe subire delle scottature. Se il carburante richiede uno spurgo, mantenere la miscela lontano da scintille, fiamme e materiali incandescenti.

Attenzione

L'acqua nel carburante diesel può corrodere i componenti interni dell'impianto carburante e portare a

(Continuazione)

Attenzione (Continuazione)

gravi danni. Inoltre può essere la base per la crescita di funghi e batteri che possono danneggiare l'impianto carburante. Anche con l'uso di un biocida per carburante diesel l'impianto carburante potrebbe dover essere ancora ripulito. Il proprio concessionario potrà consigliare sulla soluzione più appropriata.

Se il serbatoio del carburante richiede uno spurgo per rimuovere l'acqua, contattare il proprio concessionario o un meccanico qualificato. Uno spurgo eseguito scorrettamente può danneggiare l'impianto carburante.

Risoluzione del guasto Acqua nel carburante

Se compare un messaggio ACQUA NEL CARBURANTE:

Problema	Azione raccomandata
Visualizzazione messaggio che si spegne durante il ciclo di accensione.	Il filtro del carburante è pieno per metà circa di acqua. Spurgare l'acqua immediatamente. Vedere "Rimozione dell'acqua dal filtro carburante" più avanti in questa sezione
Viene visualizzato il messaggio e resta acceso.	Spurgare il filtro del carburante immediatamente. Se non è possibile scaricare acqua e la temperatura è inferiore allo zero, è possibile che l'acqua sia congelata nel filtro. Spostare il veicolo in un luogo caldo per scongelare l'acqua, quindi scaricare il carburante. Se lo spurgo dell'acqua non riesce ancora, consultare il concessionario.

Problema	Azione raccomandata
Immediatamente dopo il rifornimento si accende il messaggio che resta acceso.	Nel serbatoio carburante è presente una grande quantità di acqua. Spurgare il filtro del carburante immediatamente. Se il messaggio rimane attivo o si riaccende senza fare rifornimento, è necessario lo spurgo del serbatoio del carburante.

Problema	Azione raccomandata
	Rivolgersi al proprio concessionario. Se viene visualizzato il messaggio e il veicolo si blocca o la corsa è dura, non guidare fino a quando il carburante contaminato con acqua non viene scaricato.

Attenzione

La guida con questo messaggio attivo può danneggiare l'impianto di iniezione del carburante e il motore. Se il messaggio compare immediatamente dopo un rifornimento significa che è stata pompata acqua nel serbatoio carburante. Spegnere il motore e scaricare l'acqua immediatamente.

Rimozione dell'acqua dal filtro carburante

Per spurgare l'acqua:

1. Spegnere il motore e applicare il freno di stazionamento.
2. Posizionare un contenitore sotto la valvola di scarico del filtro, che si trova sul fondo del filtro del carburante.

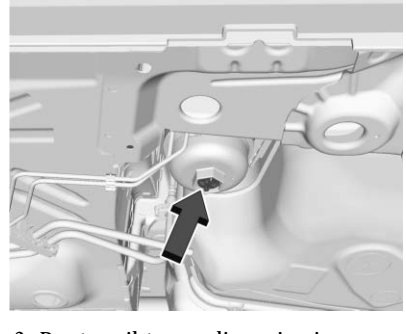

3. Ruotare il tappo di scarico in senso antiorario con un attrezzo adatto.
4. A motore spento, tenere premuto il tasto ENGINE START/STOP (Avvio/Arresto del motore) senza premere i freni per cinque secondi per mettere il veicolo in modalità

Manutenzione. Vedere *Posizioni di accensione* ⇨ *232*. Attendere cinque secondi circa, poi premere nuovamente ENGINE START/STOP (Avvio/Arresto del motore) per spegnerlo. Questa operazione migliora il deflusso dell'acqua dal filtro. Il filtro è drenato non appena il carburante diesel fuoriesce dal bocchettone.

5. Riserrare il tappo di spurgo ruotandolo in senso orario.
6. Smaltire a norma il carburante contaminato dall'acqua.
7. Avviare il motore e farlo girare per alcuni minuti. Durante il processo di spurgo, potrebbe essere entrata dell'aria nell'impianto del carburante. Se il motore si blocca, potrebbe dover essere necessario immettere carburante nel relativo impianto. Vedere "Adescamento carburante" a seguire.

Adescamento carburante

Perché l'impianto carburante funzioni correttamente occorre che sia non vi sia aria nei suoi condotti. Se l'aria penetrasse il motore potrebbe non avviarsi e le tubazioni del carburante dovranno essere riempite di carburante prima di avviare il veicolo.

Se vi fosse dell'aria potrebbe essere accaduto quanto segue:

- Il veicolo ha terminato il carburante.
- Era stato rimosso il filtro carburante.
- Le tubazioni del carburante sono state rimosse o staccate.
- La valvola di scarico dell'acqua del filtro carburante è stata aperta mentre il motore stava funzionando.

Per immettere carburante nei condotti del carburante:

1. A motore spento, tenere premuto il tasto ENGINE START/STOP (Avvio/Arresto del motore) senza premere i freni per cinque secondi per mettere il veicolo in modalità Manutenzione. Vedere *Posizioni di accensione* ⇨ *232*. Attendere cinque secondi circa poi premere ENGINE START/STOP (Avvio/Arresto del motore) per spegnerlo. Eseguire questo passaggio tre volte o più mentre il motore è spento.
2. Tenere premuto il pulsante ENGINE START/STOP (Avvio/Arresto del motore) mentre si preme il pedale del freno per un massimo di 40 secondi a volta, con cinque secondi tra i tentativi, fino a che il motore si avvia. Se il motore prova a funzionare ma non ci riesce in modo uniforme, provare ad aumentare leggermente il numero di giri/min usando il pedale acceleratore. Ciò forzerà il passaggio d'aria attraverso l'impianto.
3. Ripetere il punto 2 se il motore si blocca e non vuole riavviarsi.
4. Dopo alcuni tentativi, se il motore non si avvia ancora contattare il proprio concessionario.

Guida con carburante esaurito (Diesel)

⚠ Avvertenza

Il carburante diesel è infiammabile. Potrebbe incendiarsi se qualcosa lo innesca e le persone potrebbero

(Continuazione)

Avvertenza (Continuazione)

essere bruciate. Non lasciare che entri in contatto con parti calde del motore e tenere lontano fiammiferi o altre fonti di accensione.

Se il motore si è arrestato a causa dell'esaurimento del carburante, aggiungere almeno 7,6 l (2 galloni) di carburante se parcheggiato su una superficie piana, o fino a 18,9 L (5 galloni) di carburante se parcheggiato su un pendio, ed eseguire la procedura descritta in "Adescamento carburante" precedentemente in questa sezione.

Sostituzione filtro carburante (Diesel)

⚠ Avvertenza

Il carburante diesel è infiammabile. Potrebbe incendiarsi se qualcosa lo innesca e le persone potrebbero essere bruciate. Non lasciare che

(Continuazione)

Avvertenza (Continuazione)

entri in contatto con parti calde del motore e tenere lontano fiammiferi o altre fonti di accensione.

Il filtro del carburante si trova sotto il veicolo sul lato del conducente di fronte al pneumatico posteriore sinistro.

1. Spurgare tutta l'acqua dal filtro. Vedere "Rimozione dell'acqua dal filtro carburante" in *Acqua nel carburante (Diesel)* ⇨ *304*.

   Tenere il motore spento fino alla conclusione della procedura.
2. Applicare il freno di stazionamento.

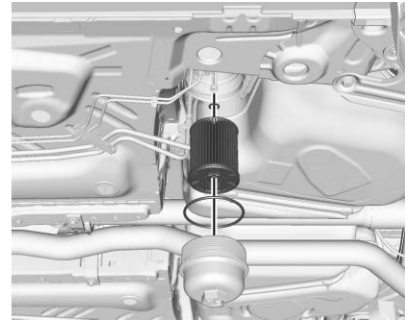

3. Rimuovere il tappo dell'elemento filtrante ruotandolo in senso antiorario.
4. Rimuovere l'elemento filtrante e gli o-ring. Ripulire tutte le tracce di sporco presenti sulla superficie di tenuta del filtro.
5. Montare il nuovo elemento filtrante e gli o-ring.
6. Rimontare e serrare il tappo del filtro sull'alloggiamento.
7. Usare la procedura di adescamento del carburante per il filtro del carburante per riempire il filtro del

carburante. Vedere "Adescamento carburante" in *Acqua nel carburante (Diesel)* ⇨ *304*.

8. Avviare il motore e farlo girare al minimo per cinque minuti. Verificare la presenza di perdite nel filtro del carburante e nella valvola di spurgo dell'aria.

Rifornimento (Diesel)

Una freccia sull'indicatore del livello carburante segnala su quale lato del veicolo è posto lo sportellino del carburante. Vedere *Indicatore del carburante* ⇨ *114*. Non rabboccare contemporaneamente il diesel e il fluido di scarico diesel (DEF).

⚠ Avvertenza

I vapori di carburante e gli incendi di carburante bruciano con violenza e possono causare lesioni anche mortali.

Seguire queste linee guida per aiutare ad evitare lesioni a sé stessi e agli altri:

(Continuazione)

Avvertenza (Continuazione)

- Leggere e seguire tutte le istruzioni sull'isola della pompa del carburante.
- Spegnere il motore durante il rifornimento.
- Le scintille, le fiamme e i materiali che emettono fumo devono essere tenuti a debita distanza dal carburante.
- Non lasciare la pompa del carburante incustodita.
- Non utilizzare dispositivi elettronici durante il rifornimento.
- Non rientrare nel veicolo durante il rifornimento.
- Tenere i bambini distanti dalla pompa e non permettere loro di pompare il carburante.
- Prima di toccare la pistola di riempimento, toccare un oggetto metallico per scaricare le cariche elettrostatiche dal proprio corpo.

(Continuazione)

Avvertenza (Continuazione)

- Il carburante può essere spruzzato all'esterno se il tappo del serbatoio viene aperto troppo rapidamente. Tali spruzzi possono verificarsi se il serbatoio è quasi pieno, e sono più probabili alle alte temperature. Aprire lentamente il tappo del serbatoio e attendere l'arresto di eventuali sibili, quindi svitare completamente il tappo.

Lo sportello del carburante si sblocca quando le portiere del veicolo sono sbloccate. Vedere *Funzionamento del sistema di ingresso senza chiave (RKE)* ⇨ *7*.

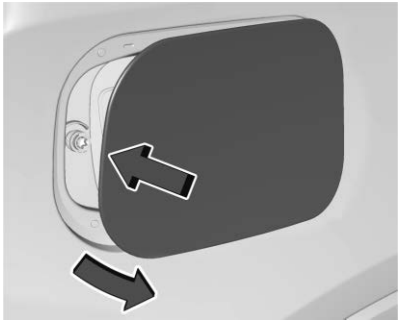

Per aprire lo sportellino del carburante, premere e rilasciare il bordo dello sportellino nella zona centrale, rivolta verso il retro del veicolo.

Girare il tappo del serbatoio in senso antiorario per toglierlo. Quando si esegue il rifornimento, appendere il tappo allo sportello con l'apposito gancio. Inserire e bloccare completamente la pistola di riempimento, iniziare a rifornire.

⚠ Avvertenza

Se il serbatoio carburante viene rifornito in eccedenza, oltre tre scatti della normale pompa, possono verificarsi:

- problematiche relative alle prestazioni del veicolo, compresi l'arresto del motore e danni all'impianto di alimentazione carburante;
- fuoriuscite di carburante;
- In determinate condizioni il carburante incendia.

Il carburante diesel può schiumare durante il riempimento del serbatoio. La pistola erogatrice automatica della pompa potrebbe spegnersi, anche se il serbatoio non è pieno. Attendere che la formazione di schiuma si fermi, quindi riempire il serbatoio più lentamente. Prestare attenzione a non rovesciare il carburante. Attendere cinque secondi dopo il rifornimento prima di rimuovere la pistola di riempimento. Pulire dal carburante le superfici verniciate non appena possibile. Vedere *Cura degli esterni* ⇨ *404*.

Rimontare il tappo del serbatoio avvitandolo in senso orario finché scatta. Premere lo sportello di rifornimento del carburante chiuso finché non si blocca.

⚠ Avvertenza

In caso di incendio durante il rifornimento, non rimuovere la pistola di riempimento. Spegnere il flusso di carburante chiudendo la pompa o informando l'addetto della stazione. Lasciare l'area immediatamente.

Attenzione

Se è necessario un nuovo tappo, acquistare il tipo corretto dalla concessionaria. L'errato tipo di tappo potrebbe non adattarsi adeguatamente danneggiando l'impianto del carburante.

Rifornimento errato con benzina

Attenzione

Se il veicolo viene rifornito accidentalmente con della benzina, non continuare a guidare il veicolo se non per raggiungere un luogo in cui può essere fermato in sicurezza. La guida del veicolo danneggerà il motore. Far trainare il veicolo fino all'assistenza. Far rimuovere la benzina dal serbatoio e dall'impianto carburante.

Rifornimento (Benzina)

Una freccia sull'indicatore del livello carburante segnala su quale lato del veicolo è posto lo sportellino del carburante. Vedere *Indicatore del carburante* ⇨ *114*.

⚠ Avvertenza

I vapori di carburante e gli incendi di carburante bruciano con violenza e possono causare lesioni anche mortali.

(Continuazione)

Avvertenza (Continuazione)

Seguire queste linee guida per aiutare ad evitare lesioni a sé stessi e agli altri:

- Leggere e seguire tutte le istruzioni sull'isola della pompa del carburante.
- Spegnere il motore durante il rifornimento.
- Le scintille, le fiamme e i materiali che emettono fumo devono essere tenuti a debita distanza dal carburante.
- Non lasciare la pompa del carburante incustodita.
- Non utilizzare dispositivi elettronici durante il rifornimento.
- Non rientrare nel veicolo durante il rifornimento.
- Tenere i bambini distanti dalla pompa e non permettere loro di pompare il carburante.

(Continuazione)

Avvertenza (Continuazione)

- Prima di toccare la pistola di riempimento, toccare un oggetto metallico per scaricare le cariche elettrostatiche dal proprio corpo.
- Inserendo la pistola erogatrice troppo velocemente, è possibile che il carburante venga spruzzato fuori. Tali spruzzi possono verificarsi se il serbatoio è quasi pieno, e sono più probabili alle alte temperature. Inserire lentamente la pistola erogatrice e, prima di iniziare il rifornimento, attendere che il sibilo scompaia.

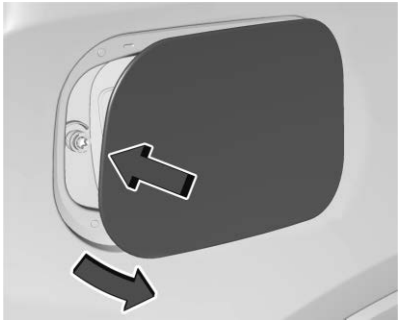

Per aprire lo sportellino del carburante, premere e rilasciare il bordo dello sportellino nella zona centrale, rivolta verso il retro del veicolo.

Il sistema di rifornimento capless non dispone di tappo. Inserire e bloccare completamente la pistola di riempimento, iniziare a rifornire.

⚠ Avvertenza

Se il serbatoio carburante viene rifornito in eccedenza, oltre tre scatti della normale pompa, possono verificarsi:

(Continuazione)

Avvertenza (Continuazione)

- problematiche relative alle prestazioni del veicolo, compresi l'arresto del motore e danni all'impianto di alimentazione carburante;
- fuoriuscite di carburante;
- In determinate condizioni il carburante incendia.

Prestare attenzione a non rovesciare il carburante. Attendere cinque secondi dopo aver terminato il rifornimento prima di rimuovere la pistola erogatrice. Pulire dal carburante le superfici verniciate non appena possibile. Vedere *Cura degli esterni* ⇨ *404*. Premere lo sportello di rifornimento del carburante chiuso finché non si blocca.

⚠ Avvertenza

In caso di incendio durante il rifornimento, non rimuovere la pistola di riempimento. Spegnere il

(Continuazione)

Avvertenza (Continuazione)

flusso di carburante chiudendo la pompa o informando l'addetto della stazione. Lasciare l'area immediatamente.

Riempimento del serbatoio con il contenitore per carburante portatile

Se il carburante si esaurisce e si rende necessario il rifornimento tramite contenitore per carburante portatile:

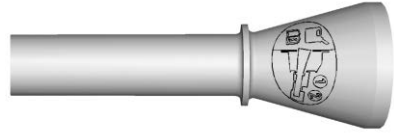

1. Posizionare l'adattatore per imbuto capless nell'area di carico posteriore sotto il pianale del vano di carico.
2. Inserire e fissare l'imbuto nel sistema di alimentazione senza tappo.

⚠ Avvertenza

Se si tenta di effettuare il rifornimento da un contenitore per carburante portatile senza utilizzare l'adattatore per l'imbuto, il carburante potrebbe versarsi e il sistema di alimentazione senza tappo potrebbe subire dei danni. Potrebbe scoppiare un incendio. Voi o altri potreste subire gravi bruciature e il veicolo potrebbe essere danneggiato.

3. Rimuovere e pulire l'adattatore per l'imbuto e riporlo nell'apposito vano.

Rifornimento di un contenitore portatile di carburante

⚠ Avvertenza

Evitare di riempire un contenitore portatile mentre si trova nel veicolo. Le scariche elettrostatiche

(Continuazione)

Avvertenza (Continuazione)

provenienti dal contenitore potrebbero incendiare i vapori di carburante. Voi o altri potreste subire gravi bruciature e il veicolo potrebbe essere danneggiato. Per evitare infortuni a voi e ad altri:

- Erogare il carburante solo in contenitori omologati.
- Evitare di riempire un contenitore mentre è all'interno di un veicolo, nel bagagliaio, in un vano pickup o su qualsiasi superficie diversa dal terreno.
- Portare la pistola di rifornimento a contatto con l'interno del contenitore prima di iniziare l'erogazione. Mantenere il contatto fino al completamento del rifornimento.
- Le scintille, le fiamme e i materiali che emettono fumo devono essere tenuti a debita distanza dal carburante.

(Continuazione)

Avvertenza (Continuazione)

- Evitare di utilizzare dispositivi elettronici durante il pompaggio del carburante.

Traino di un rimorchio

Informazioni generali sul traino

Utilizzare esclusivamente dispositivi di traino appositamente progettati per il veicolo. Contattare la concessionaria o un rivenditore di rimorchi per l'assistenza alla preparazione del veicolo per trainare un rimorchio. Leggere l'intera sezione prima di trainare un rimorchio.

Per trainare un veicolo danneggiato vedere *Traino del veicolo* ⇨ *402*.

Caratteristiche di guida e suggerimenti per il traino

⚠ Avvertenza

Può essere perso il controllo durante il traino di un rimorchio, se non vengono utilizzati i dispositivi corretti o il veicolo non viene guidato come dovuto. Ad esempio, se il rimorchio è troppo pesante o se i freni sono inadeguati per il carico, il veicolo potrebbe non arrestarsi come desiderato. Sussiste il pericolo di lesioni gravi alla propria persona o ad altri. Inoltre, potrebbe danneggiarsi il veicolo e le riparazioni non sarebbero coperte dalla garanzia. Trainare un rimorchio solo rispettando tutti i passaggi descritti in questo capitolo. Chiedere consigli e informazioni sul traino di un rimorchio col veicolo alla concessionaria.

Guida con un rimorchio

Il traino di un rimorchio è differente dalla guida del veicolo da solo. Il rimorchio significa cambiamenti in manovrabilità, accelerazione, frenata, durata e consumi di carburante. Fortunatamente, il traino di un rimorchio sicuro richiede l'equipaggiamento corretto che deve essere utilizzato in modo appropriato.

Le seguenti informazioni riportano importanti suggerimenti per il traino con rimorchio testati svariate volte e alcune norme per la sicurezza. Molte delle informazioni sono fondamentali per la propria e l'altrui sicurezza. Leggere attentamente questo capitolo prima di trainare un rimorchio.

Quando si traina un veicolo:

- Prendere conoscenza e seguire tutte le leggi nazionali e locali relative al traino di un rimorchio. Questi requisiti variano da stato a stato.
- Le norme nazionali potrebbero richiedere l'uso di prolunghe per gli specchietti retrovisori. Anche se non richiesto, potrebbe dover essere necessario montare delle prolunghe per gli specchietti retrovisori se la visibilità è limitata o ristretta durante il traino.
- Non trainare un rimorchio durante i primi 800 km (500 miglia) dell'uso del veicolo per impedire danni al motore, all'assale o ad altre parti.
- Si raccomanda di eseguire il primo cambio olio prima di un traino pesante.
- Durante i primi 800 km (500 miglia) di traino di un rimorchio, non superare la velocità 80 km/h (50 miglia/ora) ed evitare di effettuare partenze con l'acceleratore al massimo.
- I veicoli possono effettuare il traino in D (guida). Se il cambio scala marcia troppo spesso, è possibile selezionare una marcia inferiore utilizzando la modalità manuale, vedere *Modalità manuale* ⇨ *249*.

Se in dotazione le seguenti funzioni di assistenza alla guida dovrebbero essere disattivate durante il traino di un rimorchio.

- Cruise control adattivo (ACC)
- Super controllo automatico della velocità di crociera

- Ausilio di mantenimento corsia (LKA)
- Park Assist (Assistenza al parcheggio)
- Sistema automatico di ausilio al parcheggio (APA)
- Frenatura retromarcia automatica (RAB)

Se in dotazione le seguenti funzioni di assistenza alla guida dovrebbero essere messe in avviso o disattivate durante il traino di un rimorchio.

- Frenata d'emergenza automatica (AEB)
- Assistenza alla frenata intelligente (IBA)
- Frenata pedoni anteriore (FBP)

Se in dotazione vi è l'Avviso cambio di corsia (LCA), le zone di rilevazione di LCA che si estendono verso il retro partendo dal lato del veicolo, non si spostano di più verso il retro in presenza di un rimorchio. Fare attenzione durante i cambi di corsia quando si traina un rimorchio.

Se in dotazione vi è l'Avviso di traffico posteriore (RCTA), prestare la massima attenzione durante la retromarcia con rimorchio al traino, dato che le zone di rilevamento del RCTA che si estendono all'esterno del retro del veicolo non vanno oltre quando e trainato un rimorchio.

⚠ Avvertenza

Per prevenire lesioni gravi o morte dovute al monossido di carbonio (CO), durante il traino di un rimorchio:

- Non viaggiare con il portellone, il bagagliaio/lo sportello passavivande o il finestrino posteriore aperto.
- Aprire completamente le uscite dell'aria sul cruscotto o al di sotto di esso.
- Regolare il climatizzatore in modo che faccia entrare solo aria esterna. Vedere "Sistemi di climatizzazione" nell'indice.

Per informazioni aggiuntive sul monossido di carbonio vedere *Gas di scarico del motore* ⇨ *238*.

Il traino di un rimorchio richiede esperienza. La combinazione veicolo-rimorchio è più lunga e non ha le stesse risposte del veicolo stesso. Prima di guidare su strade pubbliche occorre prendere dimestichezza con la manovrabilità e la frenata della combinazione guidando su una superficie piana.

La struttura del rimorchio, gli pneumatici e i freni devono tutti essere della dimensione adeguata a sopportare l'intero carico. Un sistema di rimorchio inadeguato può causare un funzionamento irregolare o non sicuro. Prima di guidare, ispezionare tutte le parti e le attrezzature per l'attacco del rimorchio, le catene di sicurezza, i connettori elettrici, i fari, i pneumatici e gli specchietti. Vedere *Attrezzatura di traino* ⇨ *321*. Se il rimorchio è dotato di freni elettrici, avviare la combinazione di veicolo e di rimorchio quindi applicare manualmente il comando del freno del rimorchio per controllare che i freni del rimorchio funzionino. Durante il viaggio, controllare

occasionalmente che il carico e il rimorchio siano sicuri e che le luci e tutti i freni del rimorchio funzionino.

Traino con sistema SCS (Stability Control System, controllo stabilità)

Durante il traino, potrebbe essere udito il sistema di controllo della stabilità. Il sistema reagisce ai movimenti del veicolo dovuti al rimorchio, prevalentemente in curva. Ciò è normale durante il traino dei rimorchi più pesanti.

Distanza di sicurezza

Mantenere una distanza di sicurezza dal veicolo che precede almeno doppia rispetto a quella di guida senza rimorchio. Ciò contribuisce ad evitare forti frenate e curve improvvise.

Sorpasso

I sorpassi con rimorchio richiedono una distanza maggiore. La combinazione veicolo-rimorchio non accelera così rapidamente ed è molto più lunga del solo veicolo. È necessario superare notevolmente il veicolo sorpassato prima di rientrare in corsia. Sorpassare su strade in piano. Evitare il sorpasso in salita se possibile.

Retromarcia

Tenere la parte inferiore del volante con una mano. Per spostare il rimorchio a sinistra, spostare questa mano a sinistra. Per spostare il rimorchio a destra, spostare questa mano a destra. Arretrare sempre molto lentamente; se possibile, richiedere l'assistenza di una seconda persona.

In curva

Attenzione

Curvare più lentamente e fare archi più larghi durante il traino di un rimorchio per evitare danni al proprio veicolo. Se sono eseguite curve troppo strette il rimorchio potrebbe collidere con il veicolo.

Effettuare curve più ampie del normale durante il traino, in modo che il rimorchio non superi le banchine non transitabili, i marciapiedi o colpisca segnali stradali, alberi o altri oggetti. Segnalare le svolte con notevole anticipo. Non sterzare o frenare bruscamente.

Guida in discesa

Ridurre la velocità e passare a una marcia inferiore prima di iniziare una discesa lunga o molto ripida. Se il cambio non venisse scalato, i freni potrebbero surriscaldarsi e ridurre l'efficienza di frenata.

Il veicolo può effettuare il traino in D (guida). Scalare di marcia se il cambio cambia troppo spesso con carichi pesanti o durante la guida in collina.

Durante il traino ad altitudini più elevate, il liquido di raffreddamento del motore bolle ad una temperatura inferiore rispetto ad altitudini inferiori. Spegnendo il motore subito dopo il traino ad altitudini elevate su salite ripide, il veicolo potrebbe mostrare sintomi simili al surriscaldamento del motore. Per evitare ciò, lasciare il motore in funzione per alcuni minuti, preferibilmente in piano, con il cambio in P (Parcheggio), prima di

spegnerlo. Se si attiva il segnale di surriscaldamento, vedere *Surriscaldamento motore* ⇨ *344*.

Parcheggio in pendenza

⚠ Avvertenza

Per prevenire lesioni gravi o morte, parcheggiare sempre il veicolo con il rimorchio su una superficie piana ove possibile.

Quando si parcheggia il veicolo e il rimorchio in pendenza:

1. Premere il pedale del freno, ma non cambiare ancora su P (parcheggio). Girare le ruote verso il cordolo se in discesa, o verso il traffico se in salita.
2. Chiedere a qualcuno di posizionare dei cunei dietro alle ruote del rimorchio.
3. Quando i cunei sono sistemati, rilasciare gradualmente il pedale del freno per consentire ai cunei di assorbire il carico del rimorchio.
4. Premere nuovamente il pedale del freno. Quindi applicare il freno di stazionamento e cambiare in P (parcheggio).
5. Rilasciare il pedale del freno.

Partenza da un parcheggio in pendenza

1. Azionare e tenere premuto il pedale del freno.
   - Avviare il motore.
   - Si inserisce la marcia.
   - Si rilascia il freno di stazionamento.
2. Rilasciare il pedale del freno.
3. Avanzare lentamente finché il rimorchio non ha abbandonato i cunei.
4. Arrestarsi e far raccogliere i cunei per riporli nel bagagliaio.

Manutenzione durante il traino di un rimorchio

Il veicolo necessita di manutenzione più spesso quando viene utilizzato per trainare dei rimorchi. Per ulteriori informazioni, vedere *Programma di manutenzione (Benzina)* ⇨ *416* o *Programma di manutenzione (Diesel)* ⇨ *420*. È particolarmente importante controllare il liquido del cambio automatico, l'olio motore, il lubrificante degli assali, le cinghie, il sistema di raffreddamento e l'impianto frenante prima e durante ogni viaggio.

Controllare periodicamente che tutti i dadi e i bulloni sul gancio del rimorchio siano serrati.

Raffreddamento del motore durante il traino di un rimorchio

L'impianto di raffreddamento potrebbe surriscaldarsi temporaneamente in condizioni di funzionamento pesanti. Vedere *Surriscaldamento motore* ⇨ *344*.

Traino di rimorchi

Attenzione

Il traino di un rimorchio in modo inadeguato può danneggiare il veicolo e richiedere costose riparazioni non coperte dalla garanzia. Per trainare un rimorchio correttamente, seguire le istruzioni

(Continuazione)

Attenzione (Continuazione)

in questa sezione e contattare il concessionario per informazioni importanti riguardo il traino di un rimorchio con il veicolo.

Il traino di un rimorchio è differente dalla guida del veicolo da solo. Il rimorchio significa cambiamenti in manovrabilità, accelerazione, frenata, durata e consumi di carburante. Fortunatamente, il traino di un rimorchio sicuro richiede l'equipaggiamento corretto che deve essere utilizzato in modo appropriato.

Le seguenti informazioni riportano importanti suggerimenti per il traino con rimorchio testati svariate volte e alcune norme per la sicurezza. Molte delle informazioni sono fondamentali per la propria e l'altrui sicurezza. Leggere attentamente questo capitolo prima di trainare un rimorchio.

Peso rimorchio

⚠ Avvertenza

Non superare mai la capacità di traino del proprio veicolo.

Un traino sicuro richiede il monitoraggio del peso, della velocità, dell'altitudine, dei gradi stradali, della temperatura esterna, delle dimensioni della parte anteriore del rimorchio e della frequenza con cui il veicolo viene utilizzato per trainare un rimorchio.

Durante il traino di un rimorchio, il peso combinato del veicolo, il contenuto del veicolo, il rimorchio e il contenuto del rimorchio devono essere inferiori a tutti i valori massimi di peso del veicolo, tra cui:

- GCWR: Peso combinato lordo
- GVWR: Peso totale a terra del veicolo
- Peso massimo del rimorchio
- Peso massimo dispositivo di aggancio del rimorchio

Vedere "Freni del rimorchio" in *Attrezzatura di traino ⇨ 321*.

Il solo modo per essere sicuri che il peso non superi tali valori è di pesare la combinazione di veicolo e rimorchio, completamente carico per il viaggio, ricavando i pesi singoli di ciascuno degli elementi in considerazione.

⚠ Avvertenza

Sussiste un elevato rischio per sé stessi e gli altri di essere gravemente feriti o uccisi se il rimorchio è troppo pesante o i freni del rimorchio sono inadeguati per il carico. Il veicolo potrebbe danneggiarsi e le riparazioni non sarebbero coperte dalla garanzia.

Trainare un rimorchio solo se tutti i passaggi descritti in questo capitolo sono stati rispettati. Chiedere consigli e informazioni sul traino di un rimorchio alla propria concessionaria.

Peso combinato lordo (GCWR)

Il GCWR è il peso totale ammissibile del veicolo e del rimorchio entrambi a pieno carico, inclusi carburante,

passeggeri, merci, attrezzature e accessori. Non superare il GCWR del proprio veicolo. Il GCWR per il veicolo è riportato nella scheda per la valutazione del traino a seguire.

Peso totale a terra del veicolo (GVWR)

Per informazioni sulla massima capacità di carico del veicolo, vedere *Limiti di carico del veicolo* ⇨ *227*. Quando si calcola il GVWR con un rimorchio attaccato, il peso del dispositivo di aggancio del rimorchio deve essere incluso come parte del peso che il veicolo sta trasportando.

Peso massimo del rimorchio

Il peso massimo del rimorchio è calcolato assumendo che il veicolo di traino comprenda un conducente, un passeggero sul sedile anteriore e tutti i dispositivi di traino richiesti. Questo valore rappresenta il rimorchio più pesante che il veicolo può trainare, ma potrebbe dover essere necessario ridurre il peso del rimorchio per rientrare nel GCW, GVWR, carico massimo del dispositivo di traino o GAWR-RR per il veicolo.

Utilizzare il grafico di valutazione del rimorchio per determinare quanto può pesare il rimorchio, basandosi sul modello e sugli optional montati.

Veicolo	Peso massimo del rimorchio	Peso lordo combinato (GCWR)*	Peso massimo del dispositivo di aggancio
Motore 2.0L L4 a benzina (LSY) con impianto di raffreddamento base	1 800 kg (3.968 libbre)	4175 kg (9204 libbre)	72 kg (159 libbre)
Motore 2.0L L4 a benzina (LSY) con impianto di raffreddamento per impiego gravoso	2000 kg (4409 libbre)	4375 kg (9645 libbre)	80 kg (176 libbre)
Motore 2.0L L4 Diesel (LSQ)	1 600 kg (3.527 libbre)	3 965 kg (8,740 lb)	64 kg (141 libbre)
*Il peso lordo combinato (GCWR) è il peso massimo ammesso del veicolo e del rimorchio a pieno carico che comprende passeggeri, carico, equipaggiamenti e kit di conversione. Non superare il peso lordo combinato del veicolo (GCWR).			

Peso massimo dispositivo di aggancio del rimorchio

Il peso massimo del dispositivo di aggancio del rimorchio è il peso del dispositivo di traino del rimorchio ammissibile che il veicolo può sostenere usando un gancio di traino convenzionale. Potrebbe essere necessario ridurre il peso complessivo del rimorchio per rientrare nel peso massimo del dispositivo di aggancio del rimorchio mantenendo comunque il corretto bilanciamento del carico del rimorchio.

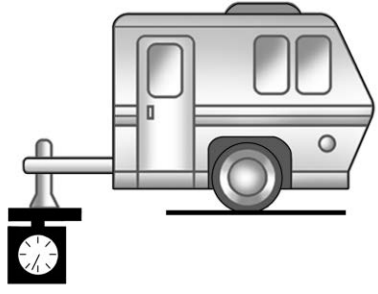

Il peso del dispositivo di aggancio del rimorchio contribuisce al peso lordo del veicolo (GVW). Il GVW include il peso a vuoto del proprio veicolo, di eventuali passeggeri, del carico, di attrezzature e del peso del dispositivo di aggancio del rimorchio. Le opzioni del veicolo, i passeggeri, il carico e le attrezzature riducono il peso massimo ammissibile del dispositivo di aggancio che il veicolo può trasportare, riducendo anche il peso massimo consentito del rimorchio.

Bilanciamento carico rimorchio

Il corretto bilanciamento del carico del rimorchio deve essere conservato per garantire la stabilità del rimorchio.

In bilanciamento del carico non corretto è una delle principali cause di oscillazione del rimorchio.

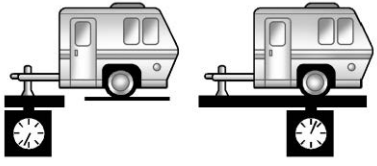

Il peso del dispositivo di aggancio del rimorchio (1) dovrebbe essere il 4% del peso del rimorchio caricato (2). Alcuni tipi specifici di rimorchi, come i rimorchi per imbarcazioni, non rientrano in questa gamma. Fare sempre riferimento al manuale utente del rimorchio per il peso del dispositivo di aggancio del rimorchio raccomandato per ciascun rimorchio. Non superare mai i carichi massimi per il veicolo, il gancio e il rimorchio.

La percentuale del bilanciamento del carico del rimorchio è calcolata come: peso (1) diviso per il peso (2) per 100.

Dopo aver caricato il rimorchio, pesare separatamente il rimorchio e poi il dispositivo di aggancio per vedere se i pesi sono appropriati per il veicolo. Se il peso del rimorchio fosse troppo elevato, potrebbe essere possibile trasferire parte del carico nel proprio veicolo. Se il peso del dispositivo di aggancio fosse troppo elevato o troppo basso, potrebbe essere possibile riorganizzare parte del carico all'interno del rimorchio.

Non superare il peso massimo consentito per il veicolo. Utilizzare la prolunga di aggancio più corta disponibile per posizionare la sfera di aggancio più vicina al proprio veicolo. Ciò contribuirà a ridurre l'effetto del peso del dispositivo di aggancio del rimorchio sul gancio di traino e sull'asse posteriore.

Se al dispositivo di traino viene fissato un portapacchi, sceglierne uno che abbia il posizionamento del carico il più vicino possibile al veicolo. Verificare che il peso totale, incluso il peso del portapacchi, non superi la metà del valore previsto per il peso massimo consentito per il dispositivo di traino del veicolo.

Rivolgersi al concessionario per maggiori informazioni o assistenza sul traino con rimorchio.

Attrezzatura di traino

Ganci

Se dotato di sistema di traino, il veicolo possiede un gancio di traino di fabbrica di tipo snodabile con collo a sfera integrato.

Copertura attacco

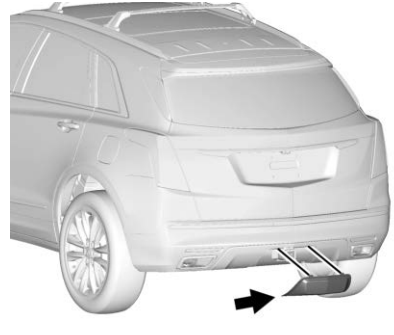

Come rimuovere la copertura dell'attacco, se in dotazione:

1. Rimuovere i due fissaggi sulle linguette inferiori.
2. Tirare il bordo inferiore della copertura ad un angolo di circa 45 gradi.
3. Tirare il coperchio verso il basso per sbloccare gli attacchi superiori.

Per reinstallare la copertura dell'attacco:

1. Tenere la copertura ad un angolo di 45 gradi rispetto al veicolo e spingere le linguette superiori nelle scanalature sul paraurti.
2. Spingere la parte inferiore della copertura in avanti fino a quando le linguette inferiori non sono allineate con le scanalature inferiori.
3. Far scattare la copertura dell'attacco in sede premendo gli angoli superiori in avanti.
4. Rimontare i due fissaggi sulle linguette inferiori.

Gancio di traino

Non sbloccare mai il collo a sfera del gancio di traino durante il traino o con un accessorio attaccato. Se il suono del segnale acustico non si interrompe, non usare il gancio e farlo controllare e manutenere per garantirne l'uso in sicurezza.

Utilizzare sempre l'attrezzatura di traino corretta per il proprio veicolo. I venti trasversali, i grandi camion che passano e le strade sconnesse possono influenzare il rimorchio e l'aggancio.

Una corretta attrezzatura di traino per il proprio veicolo aiuta a mantenere il controllo della combinazione veicolo-rimorchio. Molti rimorchi possono essere trainati usando un attacco composto da un gancio concavo inserito su una sfera di traino o da un occhione di traino fissato a un gancio snodato. Altri rimorchi possono avere bisogno di un attacco per la distribuzione del peso che si serve di barre a molla per distribuire il peso del dispositivo di aggancio del rimorchio tra il proprio veicolo e gli assali del rimorchio. Vedere "Peso massimo dispositivo di aggancio del rimorchio" in *Traino di rimorchi* ⇨ *317* per i limiti di peso con varie tipologie di traino.

Considerare l'uso di comandi meccanici oscillanti per qualsiasi tipo di rimorchio. Rivolgersi ad uno specialista nel settore per maggiori informazioni sui comandi di oscillazione o fare riferimento ai consigli e alle istruzioni del produttore.

Non montare mai attacchi a noleggio o altri attacchi di tipo a paraurti. Utilizzare solo attacchi montati su telaio che non si attaccano al paraurti.

Per usare il gancio di traino installato in fabbrica:

1. Rimuovere la copertura del gancio. Vedere "Copertura gancio" qui sopra.

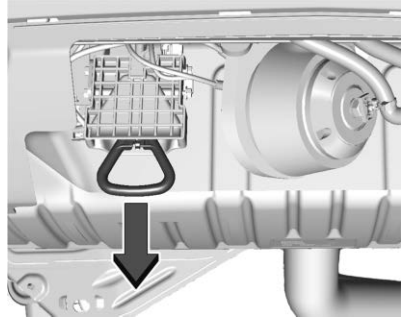

2. Tirare la maniglia per sbloccare il collo a sfera dalla posizione di rimessaggio. Il collo a sfera ruoterà parzialmente verso il basso.

   Verrà emesso un cicalino durante lo sblocco del collo.

3. Tirare il collo all'indietro fino a quando si blocchi con la sfera centrata e rivolta verso l'alto.

   Si dovrebbe udire un click e il segnale acustico dovrebbe interrompersi.

Per riposizionare il gancio:

1. Tirare la maniglia per sbloccare il collo a sfera.

   Verrà emesso un cicalino durante lo sblocco del collo.

2. Spingere il collo in avanti e in alto finché non si blocchi in posizione.

   Il segnale acustico si interromperà al blocco del collo.

Pneumatici

- Non trainare un rimorchio usando una ruota di scorta compatta sul veicolo.
- Li pneumatici devono essere gonfiati appropriatamente per supportare i carichi durante il traino di un rimorchio. Vedere *Pneumatici* ⇨ *367* per le istruzioni sul gonfiaggio corretto degli pneumatici.

Catene di sicurezza

Attaccare sempre le catene tra il veicolo e il rimorchio e attaccare le catene ai fori sulla piattaforma del gancio di traino. Maggiori istruzioni sulle catene di sicurezza sono disponibili presso il produttore dell'attacco o del rimorchio.

Incrociare le catene di sicurezza sotto il dispositivo di fissaggio del rimorchio onde prevenire che questo entri in contatto con la strada se dovesse separarsi dal gancio. Lasciare sempre un lasco adeguato in modo che la combinazione possa girare. Evitare assolutamente che le catene di sicurezza vengano trascinate sul terreno.

Freni del rimorchio

I rimorchi caricati di peso superiore a 450 kg (1.000 libbre) devono essere dotati di sistemi di frenatura e di freni per ciascun asse. Si consiglia un sistema frenante del rimorchio conforme al requisito CAN3-D313, o equivalente, della Canadian Standards Association (CSA).

Le normative statali o locali potrebbero richiedere che i rimorchi abbiano il proprio sistema di frenatura se il peso caricato del rimorchio supera determinati minimi che possono variare da stato a stato. Leggere e attenersi alle istruzioni relative ai freni del rimorchio, in modo che questi siano installati, regolati e sottoposti a manutenzione come previsto. Non tentare mai di attingere al sistema frenante idraulico del proprio veicolo. In tal caso, sia i freni antibloccaggio del veicolo sia i freni del rimorchio potrebbero non funzionare, causando un incidente.

Cablaggio del rimorchio

Cablaggio del rimorchio base

Il cablaggio del rimorchio è montato sulla parte posteriore del veicolo ed è legato al telaio del veicolo. Il connettore del cablaggio può essere inserito in un connettore del rimorchio disponibile presso il proprio concessionario.

Il gancio installato in fabbrica di tipo snodabile ha un connettore a 13 pin standard integrato nel collo a sferza e accessibile quando la copertura del gancio viene rimossa e il gancio aperto.

Luci del rimorchio

Controllare sempre che le luci del rimorchio siano funzionanti all'inizio di ciascun viaggio, e periodicamente sulle lunghe percorrenze.

Indicatori di direzione durante il traino di un rimorchio

Se correttamente collegati, gli indicatori di direzione del rimorchio si accendono per indicare che il veicolo sta girando, cambiando corsia o fermandosi. Quando si traina un rimorchio, le frecce sul quadro strumenti si illuminano anche se il rimorchio non è collegato correttamente o le lampadine sono bruciate.

Stabilizzatore rimorchio (TSC)

I veicoli dotati di StabiliTrak/Controllo elettronico della stabilità (ESC) dispongono della funzione Trailer Sway Control (TSC). L'oscillazione del rimorchio è un movimento laterale non voluto a cui è soggetto il rimorchio durante il traino. Se il veicolo traina un rimorchio e il sistema TSC rileva che l'oscillazione sta aumentando, i freni del veicolo si inseriscono selettivamente su ciascuna ruota per tentare di contenerla. Se è dotato di sistema ITBC e il rimorchio è equipaggiato di

un sistema frenante elettrico, è possibile che intervenga anche il sistema StabiliTrak/ESC nell'attivare i freni del rimorchio.

Se il TSC è abilitato, la spia Sistema di controllo della trazione (TCS)/ StabiliTrak/ESC lampeggia sul quadro strumenti. Ridurre la velocità del veicolo togliendo gradualmente il piede dall'acceleratore. Se l'oscillazione del rimorchio continua, lo StabiliTrak/ ESC può ridurre la coppia motore per aiutare a rallentare il veicolo. Il TSC non funzionerà se lo StabiliTrak/ESC è disattivato. Vedere *Controllo trazione/ Controllo elettronico della stabilità* ⇨ *254*.

⚠ Avvertenza

L'oscillazione del rimorchio può causare un incidente e gravi lesioni o morte, anche se il veicolo è dotato di TSC.

Se il rimorchio inizia a oscillare, ridurre la velocità del veicolo togliendo gradualmente il piede dall'acceleratore. Quindi arrestare il veicolo per controllare il rimorchio e il veicolo, per riuscire a correggere le possibili cause, tra cui un rimorchio caricato impropriamente o sovraccarico, un carico non bloccato, una configurazione errata del gancio di traino o pneumatici del rimorchio o del veicolo gonfiati in modo errato o sbagliati. Per informazioni sui pesi del rimorchio e i consigli di impostazione dell'attacco, vedere *Attrezzatura di traino* ⇨ *321*.

Pneumatici del rimorchio

I pneumatici Special Trailer (ST) differiscono dai pneumatici del veicolo. I pneumatici del rimorchio sono progettati con fianchi rigidi per aiutare a prevenire l'oscillazione e per sostenere carichi pesanti. Queste caratteristiche possono rendere difficile determinare se la pressione dei pneumatici del rimorchio è bassa basandosi solo su un'ispezione visiva.

Controllare sempre tutte le pressioni dei pneumatici del rimorchio prima di ogni viaggio quando i pneumatici sono freddi. La bassa pressione dei pneumatici del rimorchio è una delle principali cause di scoppi dei pneumatici del rimorchio.

I pneumatici del rimorchio si deteriorano nel tempo. Il fianco del pneumatico del rimorchio mostrerà la settimana e l'anno di fabbricazione del pneumatico. Molti produttori di pneumatici per rimorchi raccomandano di sostituire pneumatici di età superiore ai sei anni.

Il sovraccarico è un'altra delle principali cause di scoppi dei pneumatici del rimorchio. Non caricare mai il rimorchio con un peso maggiore di quello che gli pneumatici

sono progettati per supportare. La capacità di carico si trova sul fianco del pneumatico del rimorchio.

Conoscere sempre la velocità massima dei pneumatici del rimorchio prima della guida. Questa potrebbe essere notevolmente più bassa rispetto alla velocità dei pneumatici del veicolo. La velocità nominale dovrebbe essere sul fianco del pneumatico del rimorchio. Se la velocità nominale non viene visualizzata, la valutazione predefinita della velocità degli pneumatici del rimorchio è 105 km/h (65 miglia/ora).

Conversioni e accessori

Apparecchiature elettriche accessorie

⚠ Avvertenza

Il connettore di trasmissione dati (DLC) è utilizzato per effettuare l'assistenza del veicolo e il controllo anti-emissioni/collaudi della

(Continuazione)

Avvertenza (Continuazione)

manutenzione. Vedere *Spia MIL (Spia controllo motore)* ⇨ *119*. La connessione di un dispositivo al DLC quale, ad esempio, uno strumento di rintracciamento flotte o del comportamento di guida disponibile nel post vendita, potrebbe causare interferenze con i sistemi del veicolo. Ciò potrebbe influire sul funzionamento del veicolo e causare incidenti. Questi dispositivi potrebbero anche accedere alle informazioni memorizzate nei sistemi del veicolo.

Attenzione

Alcuni dispositivi elettrici possono danneggiare il veicolo o causare il mancato funzionamento dei componenti senza essere coperti dalla garanzia del veicolo in questo caso. Verificare sempre presso il concessionario prima di aggiungere dispositivi elettrici.

Le apparecchiature accessorie possono scaricare la batteria a 12 volt del veicolo, anche a veicolo spento.

Il veicolo è dotato di sistema airbag. Prima di tentare di aggiungere apparecchiature elettriche al veicolo vedere *Interventi tecnici sulle vetture dotate di airbag* ⇨ *72* e *Montaggio di dispositivi aggiuntivi a una vettura dotata di airbag* ⇨ *72*.

Manutenzione del veicolo

Generalità

Informazioni generali 328
Accessori e modifiche 328

Controlli del veicolo

Effettuare interventi di manutenzione da soli 329
Cofano 329
Panoramica del vano motore 331
Olio motore 334
Impianto indicante la vita dell'olio motore 337
Liquido trasmissione automatica 337
Sistema vita utile filtro aria motore 338
Filtro dell'aria motore 338
Impianto di raffreddamento 340
Surriscaldamento motore 344
Liquido lavavetri 346
Freni 346
Liquido dei freni 347
Batteria 348
Trazione integrale 350
Verifica del freno di stazionamento e del meccanismo P (parcheggio) 350
Sostituzione delle spazzole tergicristalli 350
Sostituzione parabrezza 351
Pistone/i a gas 352

Orientamento proiettori

Puntamento faro anteriore 353

Sostituzione delle lampadine

Sostituzione lampadina 353
Illuminazione LED 353
Indicatori di direzione anteriori 353
Luci di retromarcia 354

Impianto elettrico

Sovraccarico impianto elettrico 355
Fusibili e interruttori di circuito 356
Scatola portafusibili vano motore 357
Scatola portafusibili nel quadro strumenti 363

Ruote e pneumatici

Pneumatici 367
Pneumatici invernali 369
Pneumatici estivi 369
Pressione dei pneumatici 370
Pressione pneumatici per funzionamento ad alta velocità 371
Sistema di monitoraggio pressione pneumatici 372
Funzionamento del monitoraggio pressione pneumatici 373
Ispezione dei pneumatici 377
Rotazione pneumatici 378
Quando è il momento di montare pneumatici nuovi 379
Acquisto di nuovi pneumatici ... 380
Pneumatici e ruote di dimensioni diverse 382
Allineamento ruote ed equilibratura pneumatici 382
Sostituzione ruota 383
Catene per pneumatici 383
Se un pneumatico si fora 384
Kit Compressore e sigillante per pneumatici 386
Conservazione del kit sigillante per gomme e compressore 393
Sostituzione della ruota 393
Ruotino di scorta 399

Avviamento con cavi

Avviamento con cavi 399

Traino del veicolo
Traino del veicolo 402

Cura dell'aspetto
Cura degli esterni 404
Cura degli interni 409
Tappetini di moquette 413

Generalità

Informazioni generali

Per manutenzione e ricambi recarsi dal proprio rivenditore. Il rivenditore fornirà ricambi originali e personale qualificato addestrato per la manutenzione.

Accessori e modifiche

L'aggiunta di accessori non originali o le modifiche possono compromettere le prestazioni e la sicurezza del veicolo, comprese parti quali airbag, freni, stabilità, tenuta di strada e comfort di guida, impianti di emissione, aerodinamica, durata e impianti elettronici quali freni antibloccaggio, controllo della trazione e controllo della stabilità. Questi accessori o le modifiche possono persino provocare guasti o danni non coperti dalla garanzia del veicolo.

Eventuali danni ai componenti delle sospensioni causati da modifiche all'altezza del veicolo rispetto alle impostazioni di fabbrica non saranno coperte dalla garanzia del veicolo.

I danni ai componenti del veicolo derivanti da modifiche o dal montaggio o dall'uso di parti prive di certificazione GM, comprese le modifiche al software o alle centraline, non sono coperti dai termini della garanzia del veicolo e possono compromettere la restante copertura della garanzia per le parti interessate.

Gli accessori GM sono progettati per integrarsi e funzionare con gli altri impianti presenti sul veicolo. Consultare il proprio concessionario per ottenere Accessori originali GM e farli installare da un tecnico della concessionaria.

Vedere anche *Montaggio di dispositivi aggiuntivi a una vettura dotata di airbag* ⇨ *72*.

Controlli del veicolo

Effettuare interventi di manutenzione da soli

⚠ Avvertenza

Può essere pericoloso lavorare sul veicolo senza avere le adeguate conoscenze, manuali di assistenza, attrezzi o componenti. Seguire sempre le procedure indicate nel manuale d'uso e consultare il manuale di manutenzione del veicolo prima di effettuare qualsiasi intervento.

Qualora si decida di effettuare interventi di manutenzione da soli, utilizzare il manuale di assistenza adeguato. Fornisce informazioni più dettagliate sull'assistenza rispetto al presente manuale.

Questo veicolo è provvisto di un sistema airbag. Prima di tentare di effettuare interventi di manutenzione da soli, vedere *Interventi tecnici sulle vetture dotate di airbag* ⇨ *72*.

Se il veicolo è equipaggiato con avviamento motore a distanza, aprire il cofano prima di effettuare interventi di manutenzione per evitare di avviare inavvertitamente il motore a distanza. Vedere *Avviamento motore a distanza* ⇨ *14*.

Tenere un registro con tutti gli scontrini delle parti ed elencare il chilometraggio e la data di qualsiasi intervento di manutenzione effettuato.

Attenzione

Anche piccole quantità di agenti contaminanti possono causare danni agli impianti del veicolo. Non consentire che agenti contaminanti vengano in contatto con liquidi, tappi dei serbatoi o astine di livello.

Cofano

⚠ Avvertenza

Per i veicoli dotati di avvio/arresto motore automatico, spegnere il veicolo prima di aprire il cofano. Se

(Continuazione)

Avvertenza (Continuazione)

il veicolo è acceso, il motore si avvia all'apertura del cofano. Esiste il pericolo di ferire se stessi o altri.

⚠ Avvertenza

I componenti sotto il cofano possono diventare molto caldi durante il funzionamento del motore. Per evitare il rischio di ustioni sulla pelle non protetta, non toccare mai questi componenti prima che si siano raffreddati, inoltre usare dei guanti o un panno per evitare il contatto diretto con la pelle.

Eliminare l'eventuale neve dal cofano prima di aprirlo.

Per aprire il cofano:

1. Tirare la leva di apertura del cofano con il simbolo 🚗. Questa è collocata sul lato sinistro inferiore del cruscotto.

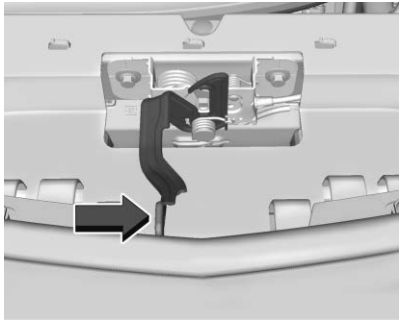

2. Passare alla parte anteriore del veicolo e individuare la leva di rilascio secondaria sotto la parte centrale anteriore del cofano. Spingere la seconda leva di rilascio del cofano verso destra per rilasciare.
3. Dopo aver sollevato parzialmente il cofano, il sistema del puntone a gas solleverà automaticamente il cofano e lo terrà fermo in posizione completamente aperta.

Per chiudere il cofano:

1. Prima di chiudere il cofano accertarsi che tutti i tappi di riempimento siano posizionati correttamente al loro posto e tutti gli attrezzi siano rimossi.
2. Tirare il cofano in basso fino a che il sistema del puntone non lo trattiene più.
3. Lasciare che il cofano scenda. Controllare che il cofano siano completamente agganciato. Ripetere questo processo con più forza se necessario.

⚠ Avvertenza

Non guidare il veicolo se il cofano non è completamente agganciato. Il cofano può aprirsi completamente, ostacolare la visuale e causare un incidente. Esiste il pericolo di ferire se stessi o altri. Prima di mettersi alla guida, chiudere sempre completamente il cofano.

Panoramica del vano motore

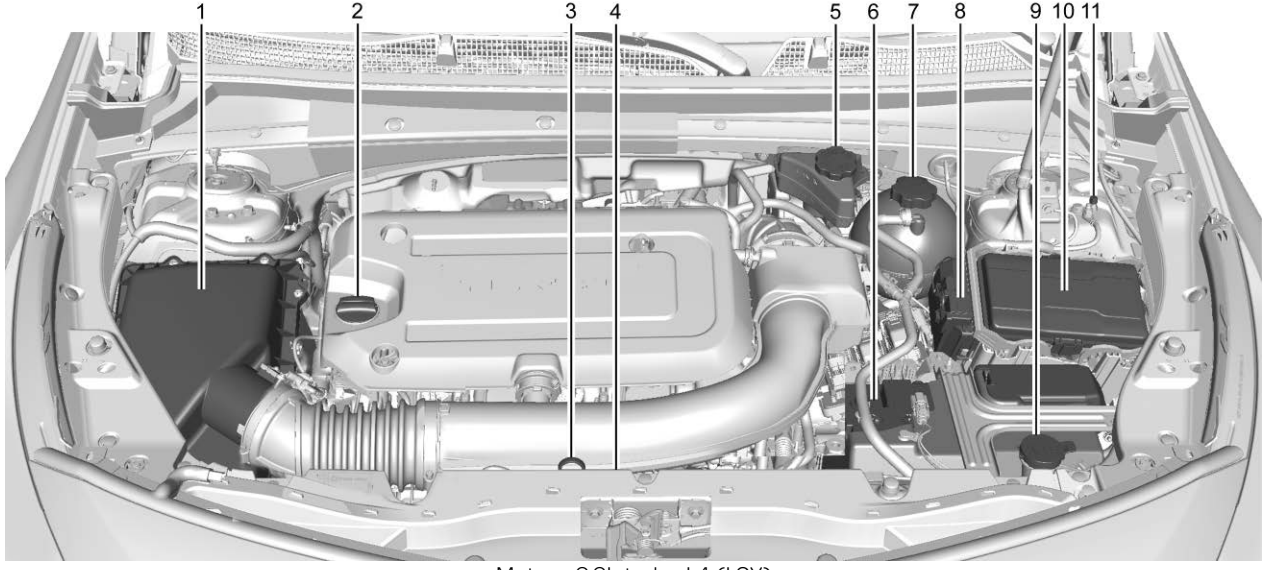

Motore 2.0L turbo L4 (LSY)

1. *Filtro dell'aria motore* ⇨ *338*.
2. Tappo di riempimento olio motore. Vedere *Olio motore* ⇨ *334*.
3. Asta di livello olio motore. Vedere *Olio motore* ⇨ *334*.
4. Ventola di raffreddamento motore (fuori dalla vista). Vedere *Impianto di raffreddamento* ⇨ *340*.
5. Serbatoio del liquido dei freni. Vedere *Liquido dei freni* ⇨ *347*.
6. *Batteria* ⇨ *348*.
7. Tappo a pressione e vaso di espansione del liquido di raffreddamento del motore. Vedere *Impianto di raffreddamento* ⇨ *340*.
8. Terminale positivo (+) della batteria (coperto). Vedere *Avviamento con cavi* ⇨ *399*.
9. Serbatoio del liquido di lavaggio del parabrezza. Vedere *Liquido lavavetri* ⇨ *346*.
10. *Scatola portafusibili vano motore* ⇨ *357*.
11. Terminale negativo (-) remoto della batteria. Vedere *Avviamento con cavi* ⇨ *399*.

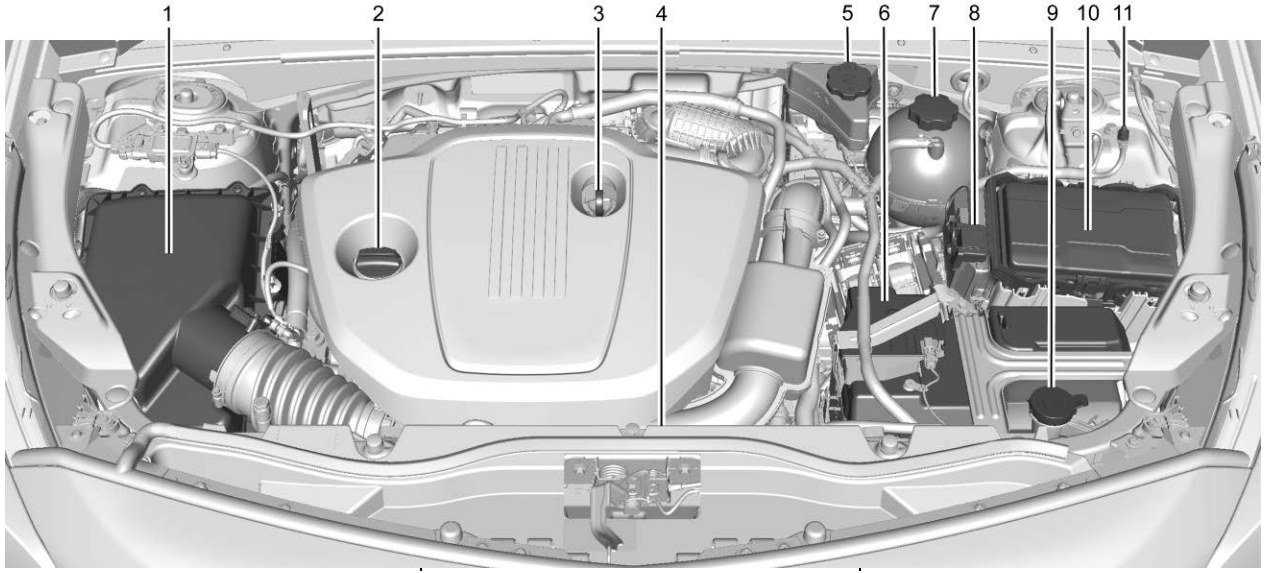

Motore 2.0L L4 Turbo Diesel (LSQ)

1. *Filtro dell'aria motore* ⇨ *338*.
2. Tappo di riempimento olio motore. Vedere *Olio motore* ⇨ *334*.
3. Asta di livello olio motore. Vedere *Olio motore* ⇨ *334*.
4. Ventola di raffreddamento motore (fuori dalla vista). Vedere *Impianto di raffreddamento* ⇨ *340*.
5. Serbatoio del liquido dei freni. Vedere *Liquido dei freni* ⇨ *347*.
6. *Batteria* ⇨ *348*.
7. Tappo a pressione e vaso di espansione del liquido di raffreddamento del motore. Vedere *Impianto di raffreddamento* ⇨ *340*.
8. Terminale positivo (+) della batteria (coperto). Vedere *Avviamento con cavi* ⇨ *399*.

9. Serbatoio del liquido di lavaggio del parabrezza. Vedere *Liquido lavavetri* ⇨ *346*.
10. *Scatola portafusibili vano motore* ⇨ *357*.
11. Terminale negativo (-) remoto della batteria. Vedere *Avviamento con cavi* ⇨ *399*.

Olio motore

Per garantire ottime prestazioni del motore e una durata prolungata, prestare particolare attenzione all'olio del motore. Il rispetto di queste semplici ma importanti indicazioni consentirà di proteggere il proprio investimento:

- Utilizzare olio motore approvato secondo le caratteristiche tecniche appropriate e il grado di viscosità idoneo. Vedere "Scelta dell'olio motore appropriato" in questa sezione.
- Controllare regolarmente il livello dell'olio motore e mantenerlo sempre a un'altezza appropriata. Vedere "Controllo dell'olio motore" e "Quando aggiungere olio motore" in questa sezione.
- Cambiare l'olio motore nel momento appropriato. Vedere *Impianto indicante la vita dell'olio motore* ⇨ *337*.
- Smaltire sempre l'olio motore secondo le modalità corrette. Vedere "Cosa fare con l'olio esausto" in questa sezione.

Controllo dell'olio motore

Controllare con regolarità il livello dell'olio motore, ogni 650 km (400 miglia), specialmente prima di un viaggio lungo. L'impugnatura dell'asta di livello dell'olio motore è un anello. Per la posizione, vedere *Panoramica del vano motore* ⇨ *331*.

⚠ Avvertenza

L'impugnatura dell'asta di livello olio motore potrebbe essere molto calda; potreste scottarvi. Usare uno straccio o un guanto per toccare l'impugnatura dell'asta di livello.

Se viene visualizzato un messaggio di livello basso dell'olio nel Driver Information Center, controllare il livello dell'olio.

Seguire queste indicazioni:

- Per ottenere un valore preciso, parcheggiare il veicolo su una superficie piana. Controllare il livello dell'olio motore dopo che il motore è rimasto spento per almeno due ore. Controllando il livello dell'olio motore su pendii ripidi o troppo presto dopo lo spegnimento del motore si potranno ottenere valori inesatti. I valori saranno più precisi controllando il motore a freddo prima dell'avvio. Rimuovere l'astina e controllare il livello.
- Se non si possono attendere due ore, il motore deve essere spento per almeno 15 minuti se il motore è caldo o almeno 30 minuti se il motore non è caldo. Estrarre l'asta di livello, sfregarla con un pezzo di carta o con un panno pulito, quindi reinserirla fino in fondo. Toglierla nuovamente, tenendo la punta rivolta verso il basso, e controllare il livello.

Quando aggiungere olio motore

Motore LSY 2.0L L4 Turbo

Motore LSQ 2.0L L4 Turbo diesel

Se il livello dell'olio è al di sotto dell'area quadrettata sulla punta dell'astina e il motore è rimasto spento per almeno 15 minuti, aggiungere 1 l (1 qt) di olio del tipo raccomandato e quindi controllare nuovamente il livello. Per informazioni sul tipo di olio da utilizzare, vedere "Scelta dell'olio motore appropriato" più avanti in questa sezione. Per la capacità del basamento dell'olio motore, vedere *Capacità e specifiche* ⇨ *430*.

Attenzione

Non aggiungere troppo olio. I livelli dell'olio al di sopra o al di sotto dell'intervallo di funzionamento accettabile mostrato sull'asta di livello sono dannosi per il motore. Se il livello dell'olio si trova sopra il limite di esercizio (cioè nel motore c'è così tanto olio che il suo livello supera l'area a tratteggio incrociato indicante il limite corretto), il motore potrebbe subire dei danni. Scaricare l'olio in eccesso oppure limitare l'uso del veicolo e cercare un centro assistenza per rimuovere questa quantità.

Vedere *Panoramica del vano motore* ⇨ *331* per la posizione del tappo di riempimento dell'olio motore.

Aggiungere olio in modo che il livello sia in un punto adeguato dell'intervallo di funzionamento corretto. Una volta inserita, spingere l'asta di livello fino in fondo.

Scelta dell'olio motore corretto (motore benzina)

La scelta dell'olio motore adeguato dipende dalle specifiche dell'olio e dal grado di viscosità. Vedere *Liquidi e lubrificanti raccomandati* ⇨ *425*.

Specifiche

Utilizzate oli motore completamente sintetici che soddisfino le specifiche dexos1.

Gli oli motore approvati da GM in quanto conformi alle specifiche dexos1 sono contrassegnati con il relativo logo approvato. Vedere www.gmdexos.com.

Attenzione

Il mancato utilizzo di olio motore raccomandato o equivalente potrà dare come risultato danni non coperti dalla garanzia del veicolo.

Grado di viscosità

Usare olio motore con grado di viscosità SAE 0W-20.

Quando si sceglie un olio con il livello di viscosità corretto, si raccomanda di selezionare sempre un olio dalle giuste caratteristiche. Vedere "Specifiche" in precedenza in questa sezione.

Scelta dell'olio motore corretto (motore diesel)

La scelta dell'olio motore adeguato dipende dalle specifiche dell'olio e dal grado di viscosità:

Specifiche

Utilizzare olio motore conforme alle specifiche dexosD. Gli oli motore approvati da GM in quanto conformi alle specifiche dexosD sono contrassegnati con il relativo logo dexosD approvato. Vedere www.gmdexos.com.

dexosD DIESEL

Attenzione

Il mancato utilizzo di olio motore raccomandato o equivalente potrà dare come risultato danni non coperti dalla garanzia del veicolo.

Grado di viscosità

Usare olio motore con grado di viscosità SAE 0W-20.

Quando si sceglie un olio con il livello di viscosità corretto, si raccomanda di selezionare sempre un olio dalle giuste caratteristiche. Vedere "Specifiche" in precedenza in questa sezione.

Additivi per l'olio motore/lavaggi per l'olio motore

Non aggiungere niente all'olio. Gli oli raccomandati conformi alle specifiche dexos sono tutto quello che serve per avere buone prestazioni e la protezione del motore.

Si sconsiglia di sottoporre l'impianto dell'olio motore a lavaggi che potrebbero provocare danni al motore non coperti dalla garanzia del veicolo.

Cosa fare con l'olio esausto

L'olio motore esausto contiene determinati elementi che possono essere dannosi per la pelle e persino provocare il cancro. Evitare che l'olio esausto entri a contatto con la pelle per un periodo di tempo prolungato. Pulire la pelle e le unghie con acqua e sapone o con un buon detergente per mani. Lavare o gettare indumenti o panni sporchi con olio motore esausto. Vedere le avvertenze del produttore sull'uso e lo smaltimento dei prodotti dell'olio.

L'olio esausto può costituire una minaccia per l'ambiente. Se si sostituisce l'olio da soli, accertarsi di aver spurgato tutto l'olio dal filtro prima dello smaltimento. Non smaltire mai l'olio buttandolo nella spazzatura o versandolo sul terreno, nelle fogne o nei corsi d'acqua. Riciclarlo portandolo in un punto adibito alla raccolta dell'olio esausto.

Impianto indicante la vita dell'olio motore

Quando sostituire l'olio motore

Questo veicolo è dotato di un sistema informatico che indica quando sostituire l'olio motore e il filtro. Si basa su una combinazione di fattori che comprendono i giri del motore, la sua temperatura e il chilometraggio. A seconda delle condizioni di marcia, il chilometraggio indicato per il cambio dell'olio può variare notevolmente. Per funzionare correttamente, il sistema di analisi dell'olio motore deve essere resettato ad ogni cambio dell'olio.

2.0L Motore turbo benzina

Cambiare olio e filtro motore quando indicato dal sistema di durata olio del motore o a 15 000 km (9.300 miglia), o a un anno, a secondo di quale caso si verifichi per primo. Quando sul display appare il messaggio CAMBIO OLIO MOTORE A BREVE, fate cambiare l'olio motore e il filtro entro i successivi 1 000 km (600 miglia). Il sistema deve essere azzerato. Questa operazione può essere effettuata dal servizio assistenza che effettuerà l'intervento e resetterà il sistema. E' anche importante controllare l'olio regolarmente nel corso dell'intervallo di drenaggio dell'olio e mantenerlo al livello adeguato.

2.0L Motore turbo diesel

Cambiare l'olio e il filtro del motore quando indicato dal Sistema di durata olio motore, o a 30 000 km (18.640 miglia), o a un anno, a seconda di quale condizione si verifichi per prima. (15 000 km) (9.320 miglia) o a 6 mesi in caso di condizioni di guida gravose. Quando sul display appare il messaggio CAMBIO OLIO MOTORE A BREVE, fate cambiare l'olio motore e il filtro entro i successivi 1 000 km (600 miglia). Il sistema deve essere azzerato. Questa operazione può essere effettuata dal servizio assistenza che effettuerà l'intervento e resetterà il sistema. E' anche importante controllare l'olio regolarmente nel corso dell'intervallo di drenaggio dell'olio e mantenerlo al livello adeguato.

Azzeramento del sistema di durata olio

Dopo aver cambiato l'olio è necessario resettare il sistema di durata dell'olio. Contattare il proprio concessionario per l'assistenza.

Se il sistema si azzera accidentalmente, l'olio deve essere sostituito dopo 5.000 km (3.000 miglia) dall'ultimo cambio dell'olio. Ricordare di azzerare il sistema indicante la vita dell'olio ogni volta che si sostituisce l'olio.

Per informazioni sul sistema di durata dell'olio motore, vedere "Oil Life" (durata olio) in *Driver Information Center ➪ 129*.

Liquido trasmissione automatica

Una perdita del liquido del cambio è l'unico motivo di una perdita di liquido. Se si verifica una perdita, portare il veicolo dal vostro concessionario per farlo riparare quanto prima.

Attenzione

L'uso di un liquido errato del cambio automatico può danneggiare il veicolo e i danni potrebbero non essere coperti dalla garanzia del veicolo stesso. Utilizzare sempre il liquido del cambio automatico corretto. Vedere *Liquidi e lubrificanti raccomandati* ⇨ *425*.

Contattare il proprio concessionario per far sostituire olio e filtro agli intervalli previsti.

Sistema vita utile filtro aria motore

Se in dotazione, questa funzione fornisce la vita utili restante del filtro dell'aria del motore e la migliore tempistica per il cambiamento. La tempistica di cambiamento di un filtro dell'aria del motore dipende dalle condizioni di guida e ambientali.

Quando cambiare il filtro aria motore

Quando il Driver Information Center (DIC) visualizza un messaggio che invita a sostituire il filtro dell'aria motore al successivo cambio olio, seguire tale tempistica.

Quando il DIC visualizza un messaggio che invita a sostituire il filtro dell'aria motore al più presto, sostituire il filtro alla prima occasione utile. Dopo la sostituzione del filtro dell'aria motore occorre resettare il sistema.

Se il DIC visualizza un messaggio che invita a controllare il sistema del filtro dell'aria motore, contattare il proprio concessionario.

Come eseguire il reset del sistema vita utile filtro dell'aria motore

Per eseguire il reset:

1. Posizionare il cambio in P (parcheggio).
2. Visualizzare Air Filter Life (Vita filtro dell'aria) sul DIC. Vedere *Driver Information Center* ⇨ *129*.
3. Premere > sul volante per spostarsi sull'area del display Reset/Disable. Selezionare Reset e premere ✓.
4. Premere ✓ per confermare il resettaggio.

Filtro dell'aria motore

Il filtro aria motore si trova nel vano motore sul lato del passeggero del veicolo. Vedere *Panoramica del vano motore* ⇨ *331*.

Quando ispezionare il filtro/depuratore aria motore

- Per gli intervalli relativi all'ispezione e al cambio del filtro dell'aria, contattare il proprio concessionario.
- Se il veicolo è dotato del sistema di durata del filtro aria motore, vedere *Sistema vita utile filtro aria motore* ⇨ *338*.
- Se la guida avviene in aree polverose, seguire gli intervalli di ispezione e cambio del filtro aria motore, contattare il proprio concessionario.

Come ispezionare/sostituire il filtro/depuratore aria motore

Non avviare il motore, né farlo girare avendo l'alloggiamento del filtro/depuratore aria aperto. Prima di rimuovere il filtro/depuratore aria, accertare che l'alloggiamento e i componenti circostanti siano privi di sporcizia e residui. Rimuovere il filtro/depuratore aria, scuoterlo e dargli alcuni colpetti leggeri (lontano dal veicolo) per scaricare la polvere e la sporcizia. Controllare se il filtro/depuratore aria è danneggiato e, eventualmente, sostituirlo. Non pulire il filtro/depuratore aria, né i componenti con acqua o aria compressa.

Per ispezionare o sostituire il filtro/depuratore dell'aria motore:

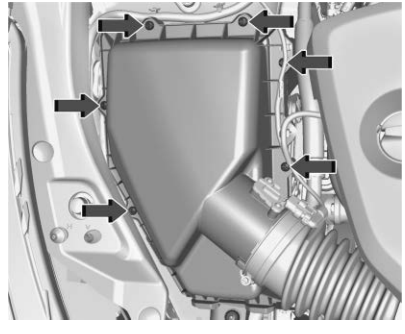

1. Rimuovere le 6 viti sulla parte superiore dell'alloggiamento del filtro aria motore.
2. Sollevare l'alloggiamento di copertura del filtro/depuratore aria dal motore.
3. Estrarre il filtro.

⚠ Avvertenza

Se è necessaria la sostituzione dei componenti, il componente deve essere sostituito con uno avente lo

(Continuazione)

Avvertenza (Continuazione)

stesso codice articolo o con un componente equivalente. L'uso di un ricambio senza la stessa aderenza, forma e funzione potrebbe causare lesioni personali o danni al veicolo.

4. Ispezionare o sostituire il filtro aria motore.
5. Eseguire la procedura inversa dei punti 1-3 per montare nuovamente l'alloggiamento di copertura del filtro.

⚠ Avvertenza

Far funzionare il motore senza il filtro/depuratore dell'aria può provocare ustioni a se stessi o ad altri. Quando si svolgono attività sul motore deve essere prestata la massima attenzione. Non avviare il motore o guidare il veicolo con il filtro dell'aria tolto, in caso

(Continuazione)

Avvertenza (Continuazione)

contrario potrebbero presentarsi delle fiamme in caso di ritorno di fiamma del motore.

Attenzione

Se il filtro/depuratore dell'aria non è montato, la sporcizia può facilmente raggiungere il motore danneggiandolo. Il filtro/depuratore dell'aria deve essere sempre montato quando si guida.

Impianto di raffreddamento

L'impianto di raffreddamento permette al motore di mantenere la temperatura di lavoro corretta.

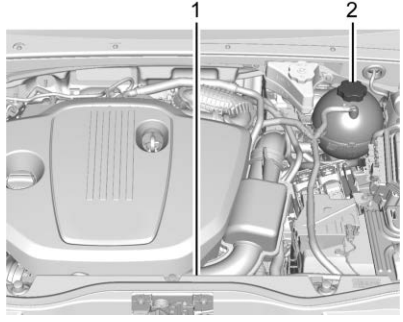

Motore 2.0L LSQ

1. Ventola elettrica di raffreddamento motore (qui non visibile).
2. Tappo a pressione e vaso di espansione liquido di raffreddamento

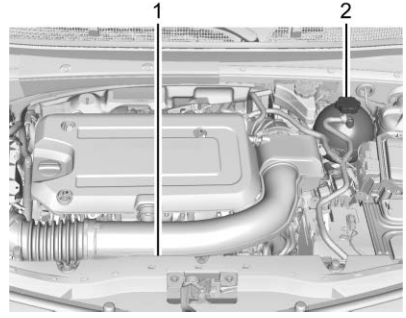

Motore 2.0L LSY

1. Ventola elettrica di raffreddamento motore (qui non visibile).
2. Tappo a pressione e vaso di espansione liquido di raffreddamento

⚠ Avvertenza

Una ventola elettrica del sottocofano potrebbe avviarsi anche con il motore fermo e potrebbe causare lesioni. Tenere mani, vestiti e attrezzi lontani dalle ventole elettriche sotto al cofano.

⚠ Avvertenza

Non toccare i tubi flessibili del riscaldatore o del radiatore, o altri componenti del motore. Potrebbero essere molto caldi e potreste ustionarvi. Non far girare il motore in caso di perdita; tutto il liquido refrigerante potrebbe fuoriuscire. Questo potrebbe causare un incendio nel motore causando possibili ustioni. Riparare eventuali perdite prima di guidare il veicolo.

Refrigerante motore

L'impianto di raffreddamento del motore viene rabboccato con miscela di liquido di raffreddamento motore DEX-COOL. Questo liquido di raffreddamento deve essere controllato e cambiato secondo i livelli corretti. Vedere *Liquidi e lubrificanti raccomandati* ⇨ *425*.

Di seguito illustriamo l'impianto di raffreddamento e come controllare e rabboccare il liquido di raffreddamento quando il livello è basso. Se è presente un problema di surriscaldamento del motore, vedere *Surriscaldamento motore* ⇨ *344*.

Cosa utilizzare

⚠ Avvertenza

Non toccare i tubi flessibili del riscaldatore o del radiatore, o altri componenti del motore. Potrebbero essere molto caldi e potreste ustionarvi. Non far girare il motore in caso di perdita; tutto il liquido refrigerante potrebbe fuoriuscire. Questo potrebbe causare un incendio nel motore causando possibili ustioni. Riparare eventuali perdite prima di guidare il veicolo.

Utilizzare una miscela 50/50 di acqua pura potabile e DEX-COOL. Questa miscela:

- fornisce una protezione antigelo fino a -37 °C (-34 °F), temperatura esterna;
- fornisce una protezione contro l'ebollizione fino a 129 °C (265 °F), temperatura del motore;
- protegge da ruggine e corrosione;
- non danneggia le parti in alluminio;
- contribuisce a mantenere la temperatura motore corretta.

Attenzione

Non utilizzare altro liquido che non sia una miscela di DEX-COOL che soddisfi lo standard GM GMW3420 e acqua potabile pulita. Qualsiasi altro liquido può causare danni all'impianto di raffreddamento e al veicolo, senza che i danni siano coperti da garanzia.

Non smaltire mai il liquido di raffreddamento motore buttandolo nei rifiuti, versandolo sul terreno, o versandolo nelle fogne, nei fiumi o nei corsi d'acqua. Far sostituire il liquido di raffreddamento da un centro di assistenza autorizzato che conosca le normative di legge riguardanti lo smaltimento del liquido di raffreddamento usato. Questa accortezza consentirà di tutelare l'ambiente e la propria salute.

Controllo del liquido di raffreddamento

Il veicolo deve essere in posizione piana quando si controlla il livello del liquido di raffreddamento.

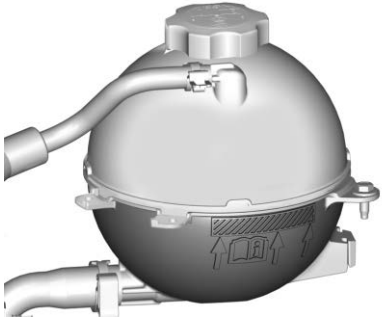

Controllare se il liquido di raffreddamento è visibile nel vaso di espansione del liquido di raffreddamento. Se il liquido di raffreddamento all'interno del vaso di espansione bolle, attendere che si raffreddi senza fare altro. Se il liquido di raffreddamento è visibile ma il segno di livello del liquido non è in corrispondenza della tacca indicata né sopra di essa, aggiungere una miscela di acqua potabile pulita e liquido di raffreddamento DEX-COOL nelle proporzioni 50/50. Accertarsi che l'impianto di raffreddamento sia freddo prima di effettuare questa operazione. Vedere *Surriscaldamento motore* ⇨ *344*.

Il vaso di espansione del liquido di raffreddamento è nel vano motore sul lato del conducente del veicolo. Vedere *Panoramica del vano motore* ⇨ *331*.

Come aggiungere liquido di raffreddamento al vaso di espansione

⚠ Avvertenza

Il liquido refrigerante che fuoriesce su componenti del motore caldi può causare ustioni. Il liquido di raffreddamento contiene etilenglicole e si incendia se le parti del motore sono abbastanza calde.

⚠ Avvertenza

Il valore e i liquidi bollenti provenienti da un impianto di raffreddamento estremamente caldo sono sotto pressione. Ruotando il tappo a pressione, anche di poco, potrebbero uscire ad alta velocità causando delle ustioni. Non girare mai il tappo quando l'impianto di raffreddamento, compreso il tappo a pressione, è bollente. Attendere che l'impianto di raffreddamento e il tappo a pressione si raffreddino.

Attenzione

La mancata osservazione della procedura di rabbocco del refrigerante specifico può far surriscaldare il motore causando danni all'impianto. Se il liquido non è visibile nel serbatoio di espansione, contattare il proprio concessionario.

Il tappo a pressione del vaso di espansione del liquido di raffreddamento può essere rimosso

quando l'impianto di raffreddamento, incluso il tappo a pressione del vaso di espansione e il tubo flessibile del radiatore superiore, non sono più bollenti.

1. Ruotare lentamente il tappo a pressione in senso antiorario. Se viene emesso un sibilo, continuare a girare fino a fine corsa. Un sibilo indica che è ancora presente pressione.
2. Continuare a girare il tappo a pressione lentamente e toglierlo.

3. In caso di rabbocco del livello nel vaso di espansione del liquido di raffreddamento, aggiungere la miscela corretta fino a quando il livello raggiunge il segno sulla parte anteriore del serbatoio e sostituire il tappo. Azionare il veicolo. Ripetere i passaggi da 1 a 3 se necessario.

   Se viene riempito l'impianto (come dopo la manutenzione) seguire le Istruzioni di riempimento di manutenzione automatico del liquido di raffreddamento.

Attenzione

Se il tappo a pressione non è montato a tenuta, possono verificarsi perdite di liquido di raffreddamento e danni al motore. Accertarsi che il tappo sia fissato in modo adeguato e a tenuta.

Istruzioni di riempimento di manutenzione automatico del liquido di raffreddamento

Si raccomanda di portare dal concessionario i veicoli dotati di motore diesel per la manutenzione dell'impianto di raffreddamento. Tuttavia, se ciò non fosse possibile, il veicolo è equipaggiato con la funzione di Riempimento di manutenzione automatico del liquido di raffreddamento.

Per riempire l'impianto applicare questa procedura:

1. Con l'impianto freddo, aggiungere il liquido di raffreddamento fino al segno indicato sul vaso di espansione.

2. Inserire l'accensione. Vedere *Posizioni di accensione* ⇨ *232*.
3. Spegnere il climatizzatore.
4. Inserire il freno di stazionamento.
5. Al contempo, premere i pedali di acceleratore e freno per due secondi, poi rilasciarli.
6. Avviare il veicolo entro 5 - 10 secondi.
7. Farlo girare al minimo per 3 minuti mentre si aggiunge liquido quando il livello scende al di sotto del segno indicato sul vaso di espansione.
8. Rimontare il tappo e far girare il motore a 2000 giri/min per 10 minuti mentre si osserva l'indicatore della temperatura del liquido di raffreddamento per assicurarsi che la temperatura sia aumentata ma non si surriscaldi.

   Se la temperatura non è aumentata o la temperatura indica un surriscaldamento, interrompere il processo tornando al regime minimo e spegnendo il motore. Quindi tornare al punto 1. Se il processo di riempimento del liquido di raffreddamento non può essere completato senza surriscaldamento, contattare il proprio concessionario per assistenza.

   Se la temperatura sale senza surriscaldarsi, procedere con il punto 9.
9. Far girare il motore al minimo per 2 minuti prima di spegnerlo e consentire al motore di raffreddarsi.
10. Far raffreddare l'intero impianto e annotare il livello del liquido di raffreddamento nel vaso di espansione. Se basso, aggiungere liquido fino al segno indicato e ripetere i punti da 3 a 9.

Surriscaldamento motore

Questo veicolo è dotato di diverse spie di avvertenza del surriscaldamento del motore.

Sul quadro strumenti sono presenti sia un indicatore che una spia di avvertimento della temperatura del liquido di raffreddamento del motore. Vedere *Indicatore della temperatura del liquido di raffreddamento del motore* ⇨ *115* e *Spia temperatura liquido di raffreddamento motore (Classe superiore)* ⇨ *125*. Sul display del Driver Information Center (DIC) potrebbe anche comparire un messaggio.

Se si decide di non sollevare il cofano alla visualizzazione di questa avvertenza, rivolgersi immediatamente all'assistenza.

Se si decide di sollevare il cofano, accertarsi che il veicolo sia parcheggiato su una superficie piana. Quindi controllare se la ventola di raffreddamento del motore è in funzione. Se il motore è surriscaldato, la ventola deve essere in funzione. Se così non fosse, non far funzionare oltre il motore. Far eseguire la manutenzione sul veicolo.

Attenzione

Non far girare il motore in presenza di perdite nell'impianto di raffreddamento del motore.

(Continuazione)

Attenzione (Continuazione)

Potrebbe causare una perdita di liquido refrigerante e causare danni all'impianto e al veicolo. Far riparare immediatamente le eventuali perdite.

Se esce vapore dal vano motore

⚠ Avvertenza

Il valore e i liquidi bollenti provenienti da un impianto di raffreddamento estremamente caldo sono sotto pressione. Ruotando il tappo a pressione, anche di poco, potrebbero uscire ad alta velocità causando delle ustioni. Non girare mai il tappo quando l'impianto di raffreddamento, compreso il tappo a pressione, è bollente. Attendere che l'impianto di raffreddamento e il tappo a pressione si raffreddino.

Se non esce vapore dal vano motore

Se viene visualizzato un avvertimento di surriscaldamento motore, ma non si vede né si sente vapore, il problema potrebbe essere meno grave. Talvolta il motore può surriscaldarsi troppo quando il veicolo:

- effettua un lungo percorso in salita in una giornata calda;
- si ferma dopo un'andatura ad alta velocità;
- gira al minimo per lunghi periodi nel traffico;

Se l'avvertimento di surriscaldamento viene visualizzato senza segni di vapore:

1. Spegnere l'aria condizionata.
2. Accendere il riscaldatore alla massima temperatura e alla massima velocità della ventola. Aprire i finestrini se necessario.
3. Se la manovra è sicura, uscire dalla carreggiata, scalare in posizione P (parcheggio) o N (folle) e lasciare girare al minimo il motore.

Se l'indicatore della temperatura liquido di raffreddamento del motore non si trova più nella zona indicante il surriscaldamento o se la relativa spia di avvertimento non è più accesa, è possibile riprendere la marcia. Continuare a guidare il veicolo a bassa velocità per circa 10 minuti. Tenere la distanza di sicurezza dal veicolo precedente. Se l'avvertenza non riappare, continuare a guidare normalmente e far controllare l'impianto di raffreddamento per verificare se sia adeguatamente pieno e funzioni bene.

Se l'avvertimento permane, accostare, fermarsi e parcheggiare il veicolo immediatamente.

Se non ci sono segni di vapore, far girare il motore al minimo per tre minuti in posizione di parcheggio. Se l'avvertimento rimane visualizzato, spegnere il motore fino a quando si raffredda.

Liquido lavavetri

Cosa utilizzare

Quando è necessario aggiungere liquido lavavetri per il parabrezza, accertarsi di aver letto le istruzioni del produttore prima dell'uso. Se nella zona di impiego del veicolo la temperatura può abbassarsi tanto da congelare, utilizzare un liquido con sufficiente protezione antigelo.

Aggiungere liquido lavavetri

Il relativo messaggio sarà visualizzato nel Driver Information Center (DIC) quando il livello del liquido è basso.

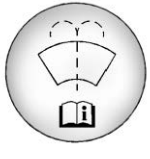

Aprire il tappo che riporta il simbolo lavavetri. Aggiungere liquido lavavetri fino a riempire il serbatoio. Per la posizione del serbatoio, vedere *Panoramica del vano motore ⇨ 331*.

Attenzione

- Non utilizzare liquidi lavavetri contenenti sostanze idrorepellenti. Diversamente, le spazzole del tergicristallo potrebbero muoversi con piccole vibrazioni o saltare.
- Non utilizzare liquido di raffreddamento del motore (antigelo) nel lavavetri per parabrezza. Esso può danneggiare l'impianto lavavetri del parabrezza e la vernice dell'auto.
- Non miscelare l'acqua con liquido lavavetri pronto all'uso. L'acqua può far congelare la soluzione e danneggiare il serbatoio del liquido lavavetri e altre parti del sistema lavavetri.
- Quando si utilizza liquido lavavetri concentrato, seguire le istruzioni del produttore per l'aggiunta di acqua.
- Riempire il serbatoio del liquido lavavetri soltanto fino a tre quarti quando fa molto freddo. In

(Continuazione)

Attenzione (Continuazione)

tal modo si consente l'espansione del liquido in caso di gelo, che danneggerebbe il serbatoio se fosse completamente pieno.

Freni

Le guarnizioni del freno a disco sono provviste di indicatori di usura incorporati che emettono un suono acuto quando le guarnizioni del freno sono usurate e devono essere sostituite. Il suono può essere intermittente oppure può essere udito in modo permanente durante la marcia del veicolo, tranne quando il pedale del freno viene premuto a fondo.

⚠ Avvertenza

L'avviso acustico di usura freni indica che a breve i freni non funzioneranno più bene. La conseguenza può essere un incidente. Quando si sente l'avviso

(Continuazione)

Avvertenza (Continuazione)

acustico di usura freni, sottoporre il veicolo a un intervento di manutenzione.

Attenzione

Costose riparazioni dei freni possono essere necessarie se si continua a guidare con le guarnizioni per freni usurate.

In alcune condizioni climatiche o di guida può verificarsi il cigolio dei freni quando i freni vengono premuti per la prima volta, sparendo dopo diverse applicazioni. Questo non indica la presenza di problemi ai freni.

I dadi delle ruote devono essere serrati alla coppia adeguata per impedire la pulsazione dei freni. Quando si esegue la rotazione dei pneumatici, controllare le guarnizioni dei freni e stringere a fondo i dadi delle ruote nella sequenza corretta in base alle specifiche della coppia. Vedere *Capacità e specifiche* ⇨ *430*.

Le pastiglie dei freni devono essere sostituite serie assale complete.

Corsa del pedale del freno

Rivolgersi al rivenditore se il pedale del freno non ritorna all'altezza normale o se si verifica un rapido aumento della corsa del pedale. Potrebbe significare che potrebbe essere necessario effettuare un intervento di assistenza ai freni.

Sostituire i componenti dell'impianto frenante

Sostituire sempre i componenti dell'impianto frenante con pezzi nuovi e approvati. In caso contrario, il funzionamento dei freni potrebbe essere compromesso. Le prestazioni di frenata possono cambiare in molti modi se vengono montati componenti dei freni non corretti oppure se i componenti sono montati non correttamente.

Liquido dei freni

Il serbatoio del cilindro principale dei freni è riempito di liquido dei freni DOT 4 approvato da GM come indicato sul tappo del serbatoio. Vedere *Panoramica del vano motore* ⇨ *331* per la posizione del serbatoio.

Controllo del liquido dei freni

Con il veicolo in P (Parcheggio) su una superficie piana, il livello del liquido dei freni deve essere tra i segni di massimo e minimo presenti sul serbatoio del liquido dei freni.

Sono soltanto due i motivi per cui il livello del liquido dei freni nel serbatoio potrebbe diminuire:

- usura normale dei ferodi; Quando si montano nuovi ferodi, il livello del liquido torna normale.

- perdita nell'impianto idraulico dei freni. Far riparare l'impianto idraulico dei freni. Se perdono, i freni non funzioneranno a dovere.

Pulire sempre il tappo del serbatoio del liquido dei freni e l'area intorno al tappo prima di toglierlo.

Non rabboccare il liquido dei freni. L'aggiunta di liquido non corregge la perdita. Se si aggiunge liquido quando i ferodi sono usurati, sarà presente una quantità eccessiva di liquido quando si montano i nuovi ferodi. Aggiungere o togliere liquido, a seconda delle necessità, solo dopo aver eseguito l'intervento sull'impianto idraulico dei freni.

⚠ Avvertenza

Se viene aggiunto troppo liquido, questo può fuoriuscire sul motore e bruciare se il motore è abbastanza caldo. Ciò può provocare lesioni a se stessi e ad altri. Aggiungere liquido dei freni solo dopo aver eseguito l'intervento sull'impianto idraulico dei freni.

Quando il liquido dei freni raggiunge un livello basso, la spia di avvertimento freni si accende. Vedere *Spia dell'impianto frenante* ⇨ *121*.

Il liquido dei freni nel corso del tempo assorbe acqua, questo degrada la funzionalità del liquido stesso. Sostituire il liquido dei freni secondo gli intervalli specificati, onde evitare un aumento della distanza di arresto. Vedere *Programma di manutenzione (Benzina)* ⇨ *416* o *Programma di manutenzione (Diesel)* ⇨ *420*.

Cosa aggiungere

Utilizzare solo liquido dei freni DOT 4 approvato da GM prelevato da un contenitore sigillato e pulito. Vedere *Liquidi e lubrificanti raccomandati* ⇨ *425*.

⚠ Avvertenza

L'uso di liquido dei freni di tipo errato o contaminato può determinare danni all'impianto frenante. Ciò potrebbe ridurre la

(Continuazione)

Avvertenza (Continuazione)

frenata e dare origine a possibili lesioni. Utilizzare sempre liquido dei freni corretto approvato da GM.

Attenzione

Se il liquido dei freni viene rovesciato sulle superfici verniciate del veicolo, la finitura in vernice può essere danneggiata. Lavare subito le superfici verniciate.

Batteria

La batteria della dotazione originale non deve essere sottoposta a manutenzione. Non rimuovere il tappo e non aggiungere liquido.

Fare riferimento al numero di sostituzione indicato sull'etichetta della batteria originale quando occorre una nuova batteria. Per la posizione della batteria, vedere *Panoramica del vano motore* ⇨ *331*.

Sistema Stop/Start

Il veicolo è dotato di sistema Stop/Start che spegne il motore aiutando a risparmiare carburante. Vedere *Sistema Stop/Start* ⇨ *235*.

Il veicolo contiene una batteria da 12 volt di tipo AGM (Absorbed Glass Mat, elettrolita assorbito in fibra di vetro). Se si installa una batteria da 12 volt standard, la durata verrà ridotta.

Alcuni caricatori per batterie da 12 volt sono compatibili per batterie AGM da 12 volt in quanto dotati di un'apposita impostazione. Se disponibile, utilizzare l'impostazione AGM sul caricatore per limitare la tensione di carica fino a 14,8 volt. Seguire le istruzioni del produttore del caricatore.

⚠ Avvertenza

Non usare fiammiferi o fiamme vicino alla batteria del veicolo. Se c'è bisogno di più luce usare una torcia elettrica.

Non fumare vicino alla batteria del veicolo.

Quando si eseguono interventi in prossimità della batteria del veicolo, indossare occhiali protettivi.

Non permettere ai bambini di avvicinarsi alla batteria del veicolo.

⚠ Avvertenza

Le batterie contengono acidi che possono provocare ustioni e gas esplosivi. Sussiste il rischio di gravi lesioni in caso di trascuratezza.

Quando si opera in prossimità della batteria, seguire le istruzioni con estrema attenzione.

Poli e terminali della batteria e relativi accessori contengono piombo e composti di piombi che possono causare il cancro e danni agli organi riproduttivi. Lavarsi le mani dopo avere maneggiato questi materiali.

Rimessaggio del veicolo

Se occorre staccare la batteria del veicolo, sbloccare il veicolo usando il telecomando RKE per disattivare la sirena d'allarme e staccare la batteria entro 15 secondi.

Uso poco frequente: Togliere il cavo nero negativo (-) dalla batteria per evitare che la batteria si esaurisca.

Rimessaggio per lunghi periodi: Togliere il cavo nero negativo (-) dalla batteria o utilizzare un caricabatterie.

Trazione integrale

Scatola di rinvio

In condizioni di guida normali, il liquido della scatola di rinvio non ha bisogno di manutenzione o controllo a meno che non ci siano una perdita o un rumore insolito. Se necessario, fare revisionare la scatola di rinvio dal proprio concessionario.

Verifica del freno di stazionamento e del meccanismo P (parcheggio)

⚠ Avvertenza

Durante l'esecuzione di questa verifica, il veicolo potrebbe cominciare a muoversi. Ciò può provocare lesioni alle persone e danni alle cose. Accertarsi che vi sia spazio davanti al veicolo nel caso

(Continuazione)

Avvertenza (Continuazione)

cominci a muoversi. Essere pronti a premere il freno normale immediatamente se il veicolo comincia a muoversi.

Parcheggiare su una strada in lieve pendenza, con il veicolo in direzione di discesa. Tenendo il piede sul freno normale, innestare il freno di stazionamento.

- Per verificare la capacità di tenuta del freno di stazionamento: Con il motore in funzione e il cambio in posizione N (folle), allentare leggermente la pressione del piede dal pedale del freno normale. Continuare così fino a quando il veicolo sia trattenuto soltanto dal freno di stazionamento.
- Per verificare la capacità di tenuta del meccanismo P (parcheggio): Con il motore in funzione, scalare in P (parcheggio). Rilasciare quindi il freno di stazionamento seguito dal freno normale.

Contattare il proprio rivenditore se è necessario un intervento di manutenzione.

Sostituzione delle spazzole tergicristalli

Le spazzole tergicristalli del parabrezza devono essere controllate alla ricerca di segni di usura o rottura.

Si suggerisce di pulire o sostituire il gruppo spazzole tergicristalli a intervalli regolari o quando è usurato. Per la lunghezza e il tipo adeguati di spazzole tergicristalli per parabrezza, vedere *Pezzi di ricambio manutenzione* ⇨ *426*.

Attenzione

Permettere al braccio del tergicristallo di toccare il parabrezza quando non è montata alcuna spazzola può danneggiare il parabrezza. Eventuali danni non sarebbero coperti dalla garanzia del veicolo. Non permettere al braccio del tergicristalli di toccare il parabrezza.

Sostituzione delle spazzole tergicristalli anteriori

Per sostituire il gruppo spazzole tergicristalli:

1. Togliere il gruppo spazzole dal parabrezza.

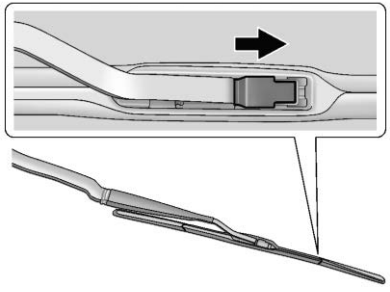

2. Sollevare il fermo al centro della spazzola, nel punto in cui si attacca il braccio del tergicristalli.
3. Con il fermo aperto, abbassare il braccio verso il parabrezza abbastanza da poterlo sganciare dall'estremità a J della spazzola.
4. Rimuovere la spazzola.
5. Eseguire i passi 1-3 in senso inverso per la sostituzione delle spazzole tergicristalli.

Sostituzione delle spazzole tergicristalli posteriori

Per rimuovere la spazzola:

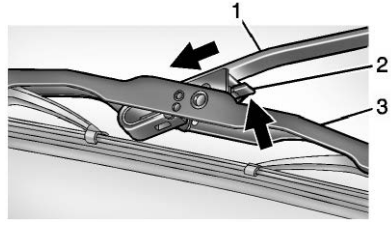

1. Portare il veicolo in ACC/ACCESSORY e attivare il tergilunotto. Il tergicristallo si arresta puntando in basso. Vedere *TERGILAVALUNOTTO* ⇨ *105*.
2. Premere ENGINE START/STOP (avviamento/arresto motore) per spegnere il veicolo.
3. Sollevare il braccio tergicristalli dal vetro.
4. Spingere la leva di sblocco (2) per disimpegnare il gancio, quindi spingere il braccio (1) fuori dal gruppo spazzola (3).
5. Spingere saldamente il nuovo gruppo spazzola sul braccio tergicristalli fino a che la leva di sblocco scatta in posizione.
6. Avviare il motore e il tergicristallo tornerà nella sua posizione normale.

Sostituzione parabrezza

Sistema HUD

Il parabrezza fa parte del sistema HUD. Qualora occorresse sostituire il parabrezza, accertarsi di montarne uno progettato per l'HUD, onde evitare che l'immagine HUD appaia non a fuoco.

Sistemi di assistenza al conducente

Se occorre sostituire il parabrezza e il veicolo è dotato di sensore per la telecamera anteriore del sistemi di assistenza al conducente, è consigliabile ricorrere a un parabrezza

di ricambio GM. Il parabrezza di ricambio deve essere montato secondo le specifiche GM al fine di garantire il corretto allineamento. In caso contrario, questi sistemi potrebbero non funzionare a dovere, potrebbero visualizzare messaggi o non lavorare del tutto. Per la corretta sostituzione del parabrezza, rivolgersi al concessionario di fiducia.

Parabrezza acustico

Il veicolo è dotato di un parabrezza acustico. Se occorresse sostituire il parabrezza accertarsi che sia rimpiazzato da un parabrezza acustico in modo da continuare a godere dei benefici forniti da tale tipo di parabrezza.

Pistone/i a gas

Questo veicolo è dotato di pistone/i a gas d'ausilio nel sollevamento e nel mantenere completamente aperto cofano/bagagliaio/portellone posteriore.

⚠ Avvertenza

Se i pistoni a gas che tengono aperto cofano, bagagliaio e/o portellone non funzionano, voi o altre persone potreste subire gravi lesioni. Portare il veicolo dal proprio concessionario per sottoporlo ad un immediato controllo.
Periodicamente controllare visivamente i pistoni a gas per evidenziare eventuali segni di usura, rotture o altri danni. Controllare per accertarsi che il cofano/bagagliaio/portellone posteriore rimanga aperto con forza sufficiente. Se i pistoni non riescono a mantenere il cofano/bagagliaio/portellone posteriore aperto, non azionare. Far eseguire la manutenzione sul veicolo.

Attenzione

Non applicare nastro o appendere oggetti ai pistoni a gas. Inoltre, non spingere in basso o tirare i pistoni. Potrebbe causare danni al veicolo.

Cofano

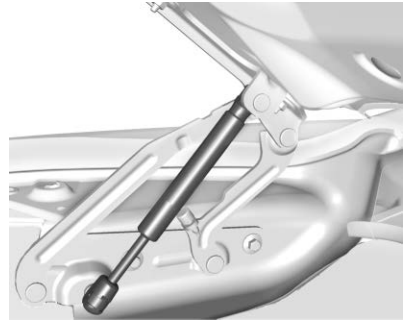

Bagagliaio

Portellone

Orientamento proiettori

Puntamento faro anteriore

L'orientamento del proiettore è stato preimpostato e non richiede ulteriori regolazioni.

Se il veicolo è incidentato, l'orientamento dei proiettori potrebbe aver subito danni. Se è necessario regolare i proiettori, contattare il proprio concessionario.

Sostituzione delle lampadine

Sostituzione lampadina

Per il tipo corretto di lampadina di ricambio, o per la procedura di sostituzione di una qualsiasi lampadina non elencata in questa sezione, contattare il proprio concessionario.

Attenzione

Non sostituire le lampadine a incandescenza con lampadine a LED dell'aftermarket. Ciò potrebbe causare danni al sistema elettrico del veicolo.

Illuminazione LED

Questo veicolo è dotato di diverse luci a LED. Per la sostituzione di qualsiasi gruppo di illuminazione LED, contattare il proprio rivenditore.

Indicatori di direzione anteriori

Classe superiore

Contattare il proprio concessionario per la sostituzione dell'indicatore di direzione.

Livello base

Per sostituire una di queste lampadine:

1. Girare il volante nella direzione opposta rispetto alla lampadina da sostituire.
2. Rimuovere i fissaggi che bloccano il rivestimento del passaruota anteriore.
3. Tirare indietro il rivestimento del passaruota per rendere visibile il retro dell'indicatore di direzione.

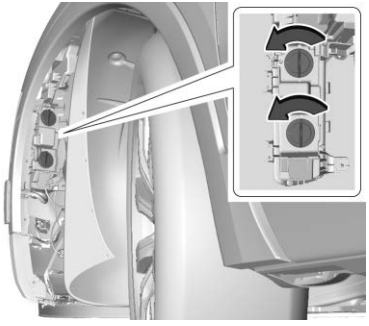

4. Rimuovere il portalampada dell'indicatore di direzione dall'alloggiamento della luce ruotando in senso antiorario.
5. Sostituire la lampadina e ripetere al contrario le fasi da 1 a 4 per rimontarla.

Luci di retromarcia

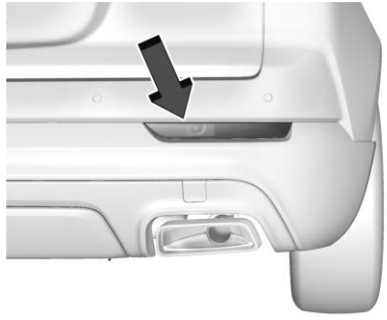

Per sostituire una di queste lampadine:

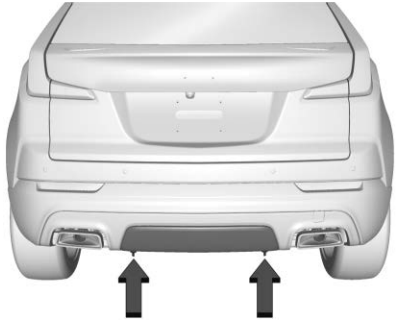

1. Rimuovere i fissaggi per togliere la copertura del gancio di traino.
2. Accedere alla lampada attraverso l'apertura nel sottoscocca.
3. Scollegare il connettore elettrico dal gruppo lampada.

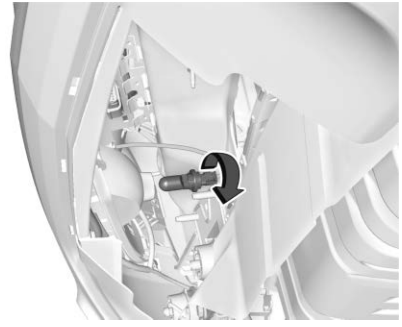

4. Girare il portalampada in senso antiorario e tirare la lampadina tenendola diritta per estrarla dal portalampada.
5. Sostituire la lampadina e ripetere al contrario le fasi da 1 a 4 per rimontarla.

Impianto elettrico

Sovraccarico impianto elettrico

Il veicolo è provvisto di fusibili e interruttori di corrente per proteggerlo da un sovraccarico dell'impianto elettrico.

Quando il carico di corrente è troppo pesante, l'interruttore di corrente si apre e si chiude, proteggendo il circuito fino a quando il carico di corrente ritorna normale o il problema viene risolto. In questo modo si riduce la possibilità di sovraccarico e incendio del circuito causato da problemi elettrici.

I fusibili e gli interruttori di corrente proteggono i dispositivi di potenza del veicolo.

Se insorge un problema mentre si è in viaggio ed è necessario sostituire un fusibile, si può prenderne in prestito uno con lo stesso amperaggio di un altro sistema. Scegliere una funzione del veicolo il cui utilizzo non è momentaneamente necessario e sostituire il fusibile il prima possibile.

Per controllare un fusibile, osservare la banda interna al fusibile. Se la banda è rotta o fusa, sostituire il fusibile. Accertarsi di sostituire un fusibile guasto con uno avente identiche dimensioni e caratteristiche nominali.

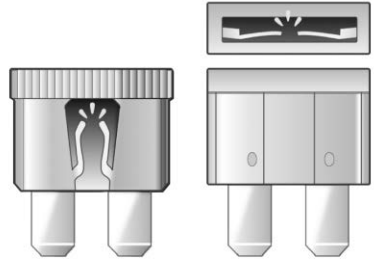

Sostituzione di un fusibile guasto

1. Spegnere il veicolo.
2. Posizionare l'estrattore per fusibili nella scatola portafusibili nel vano motore

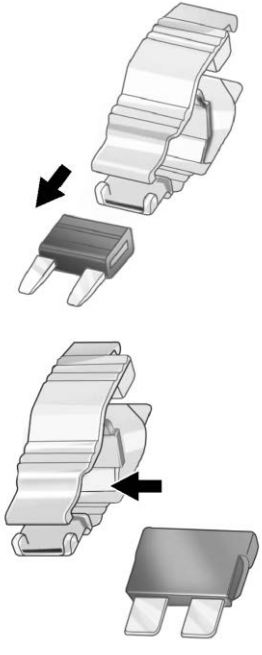

3. Usare l'estrattore per fusibili per rimuovere il fusibile dalla sommità o dal fianco, come mostrato in precedenza.
4. Se il fusibile deve essere sostituito immediatamente, prendere in prestito un fusibile sostitutivo con lo stesso amperaggio dalla scatola portafusibili. Scegliere una funzione del veicolo che non sia necessaria per il funzionamento in sicurezza del veicolo. Ripetere i passaggi 2-3.
5. Inserire il fusibile sostitutivo nell'alloggiamento vuoto del fusibile guasto.

Alla prima occasione consultare il proprio concessionario per sostituire il fusibile guasto.

Cablaggio proiettori

Un sovraccarico elettrico può provocare l'accensione e lo spegnimento delle luci o in alcuni casi il fatto che restino spente. Far controllare immediatamente il cablaggio dei proiettori se le luci si accendono e spengono o restano spente.

Tergicristalli

Se il motore del tergicristallo si surriscalda per la presenza di neve o ghiaccio in abbondanza, i tergicristalli smetteranno di funzionare fino a quando il motore si raffredda, dopodiché riprenderanno il funzionamento.

Anche se il circuito è protetto dal sovraccarico elettrico, il sovraccarico dovuto alla presenza di neve o ghiaccio in abbondanza può provocare danni alla tiranteria dei tergicristalli. Pulire sempre neve e ghiaccio dal parabrezza prima di utilizzare i tergicristalli.

Se il sovraccarico è provocato da un problema elettrico e non da neve o ghiaccio, accertarsi di risolvere il problema.

Fusibili e interruttori di circuito

I circuiti elettrici nel veicolo sono protetti dai cortocircuiti mediante una combinazione di fusibili e interruttori

di circuito. In questo modo si riduce la possibilità di danni causati da problemi elettrici.

⚠ Pericolo

I fusibili e gli interruttori di circuito sono contrassegnati con i rispettivi valori di amperaggio. Non superare i valori di amperaggio specificati quando si sostituiscono i fusibili e gli interruttori di circuito. L'utilizzo di fusibili o interruttori di circuito di dimensioni eccessive possono causare incendi al veicolo. Voi ed altre persone potreste subire lesioni gravi, anche mortali.

⚠ Avvertenza

L'installazione o l'uso di fusibili che non soddisfano le specifiche dei fusibili originali GM è pericolosa. I fusibili potrebbero non fare il loro dovere causando un incendio. Ciò può provocare lesioni a se stessi e ad altri, anche mortali, oltre a danni al veicolo

Vedere *Accessori e modifiche* ⇨ *328* e *Informazioni generali* ⇨ *328*.

Per controllare o sostituire un fusibile guasto, vedere *Sovraccarico impianto elettrico* ⇨ *355*.

Scatola portafusibili vano motore

Il portafusibili sottocofano è sistemato nel vano motore, sul lato del conducente del veicolo.

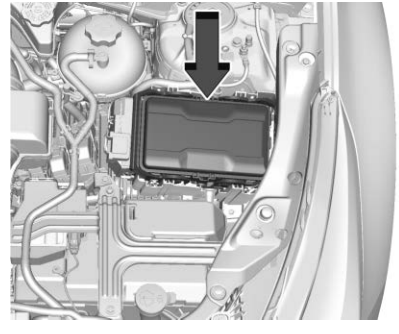

Attenzione

Non tirare la leva della scatola portafusibili nel vano motore, serve solo per motivi di manutenzione. Se tirata, potrebbero verificarsi dei malfunzionamenti nel veicolo.

Attenzione

Il rovesciamento di liquidi sul componente elettrico del veicolo può danneggiarlo. Non togliere mai i carter da qualsiasi componente elettrico.

Per rimuovere il coperchio del portafusibili, premere sui relativi fermagli, quindi sollevarlo verticalmente.

Il veicolo potrebbe non essere dotato di tutti i fusibili, i relè e le caratteristiche mostrate.

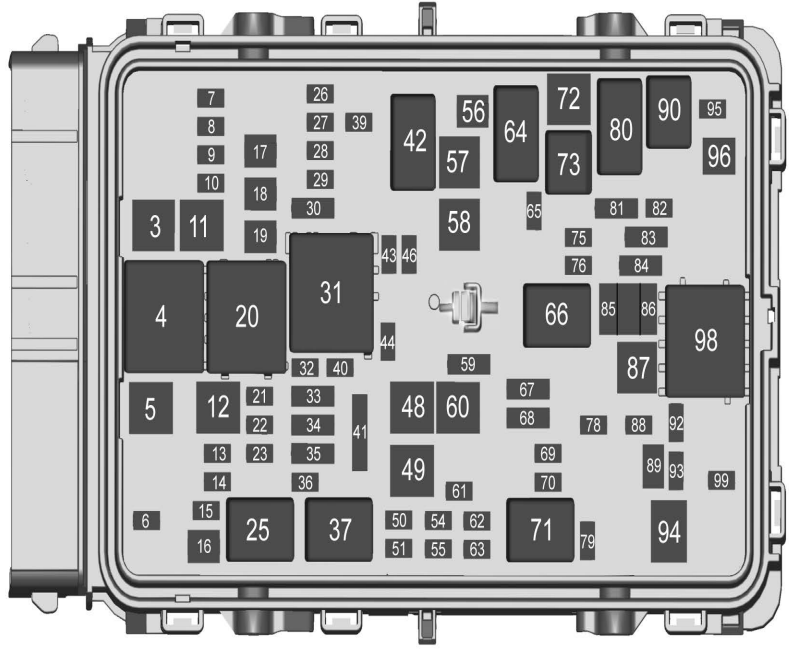

Fusibili	Uso
3	EBCM - Centralina freno elettronico

Fusibili	Uso
5	Freno rimorchio

Fusibili	Uso
6	REAR CLOSR – Sblocco chiusura posteriore - Scorta
7	TRLR ST/TRN LT – Non usato
8	MSM – Modulo sedile memoria - Conducente e passeggero
9	PFAF – Sirena (allarme acustico)
10	SADS – Sistema di ammortizzazione semiattivo
11	DC DC BAT 1/2 – Trasformatore CC/CC 1
12	REAR DEFOG – Sbrinatore posteriore
13	HTD MIR – Sbrinatore specchietti retrovisori esterni
14	-
15	PEPS – Modulo di avviamento passivo ingresso passivoPassive Entry Passive Start Module
16	FRT/WPR – Tergicristallo anteriore
17	PASS/PWR/SEAT – Sedile elettrico passeggero
18	LGM MTR – Portellone ad apertura a mani libere
19	DRVR/PWR/SEAT – Sedile elettrico del conducente
21	S/ROOF – Tettuccio apribile
22	-
23	TIM 2 – Alimentazione elettrica modulo interfaccia rimorchio 2
26	TCM IGN – Accensione/modulo di controllo trasmissione
27	IP BODY IGN – Specchietto retrovisore interno - Riscaldatore ausiliario- Accensione Avvio/funzionamento modulo pannello interfaccia cambio - Avvio/Funzionamento modulo gateway centrale - Avvio/Funzionamento modulo controllo ventilazione riscaldamento e aria condizionata 3
28	RR/WPR – Tergilunotto
29	TRAILER IGN – Accensione rimorchio

Fusibili	Uso
30	MIL SS/TIM IGN – Avvio/funzionamento accensione modulo interfaccia rimorchio – Avvio/funzionamento modulo controllo fluido scarico diesel – Avvio/funzionamento modulo zona serbatoio carburante – Avvio/funzionamento trasformatore CC/CC - Avvio/funzionamento modulo controllo freno elettronico - Avvio/funzionamento quadro strumenti
32	RDCM 1 – Modulo controllo trazione posteriore 1
33	FRT/HTD/SEAT 2/Scorta – Alimentazione sedili riscaldati anteriori 2/Spare
34	HANDSFREE/WDO SW – Interruttori finestrini anteriori/mani libere
35	DEF/NOT USED – Riscaldatore carburante scarico diesel
36	FUEL MODULE – Modulo zona serbatoio carburante
39	MASGE – Massaggio s edile conducente/massaggio sedile passeggero
40	STR/COL/LCK – Piantone dello sterzo
41	-
43	HTD/STR/WHL – Volante riscaldato
44	FRT HTD ST 1/VENT SEAT – Alimentazione sedile riscaldato anteriore 1/Sedili ventilati anteriori/Sedili riscaldati posteriori
46	ECM IGN – Accensione modulo di controllo motore
48	RDCM 2 – Modulo di controllo trazione posteriore 2
49	HVAC BLOWR MTR – Motorino ventilatore di controllo aria condizionata e ventilazione riscaldamento
50	Ricambio
51	Ricambio
54	Ricambio
55	Ricambio

Fusibili	Uso
56	STRTR MTR – Motore motorino di avviamento
57	-
58	-
59	HDLP HI BEAM LT/ RT – Abbaglianti
60	TIM 1 – Modulo interfaccia rimorchio 1
61	Ricambio
62	Ricambio
63	Ricambio
65	A/C CLUTCH – Frizione aria condizionata
67	Ricambio
68	Ricambio
69	-
70	TRLR PRK LAMP – Luce di parcheggio rimorchio

Fusibili	Uso
72	STRTR PINION – Pignone motorino di avviamento
75	ECM MAIN – Modulo di controllo motore principale
76	PT OFF ENG – Spegnimento propulsione motore - Accensione proplsione modulo controllo motore 1 (Gas)/ Accensione propulsione modulo controllo motore 3 (Diesel)
78	Avvisatore acustico
79	WASH PMP – Pompa lavaggio anteriore e posteriore

Fusibili	Uso
81	TCM/ECM/COOL PUMP – Modulo controllo trasmissione/modulo controllo motore/ pompa raffreddamento (Diesel)
82	NOx SNSR – Sensori particolato e monossido di azoto e biossido di azoto - Sensore materia particellare scarico- Abilitazione bus modulo controllo fluido scarico diesel (DEFC) - Abilitazione bus sensore propulsione modulo zona serbatoio carburante - riattivazione bus propulsione modulo pannello interfaccia cambio

Fusibili	Uso
83	IGN COIL – Bobine di accensione (Gas)/ Accensione propulsione modulo controllo motore 2 (Diesel)
84	PT ON ENG – Solenoide spurgo canister/Cilindro solenoide scarico camme passo-passo 2 e 3/Solenoidi cilindro aspirazione camme passo-passo/Solenoide bypass turbo/Sonda lambda (Pre)/ Riscaldatore O2/ Sensore riscaldato ossigeno/Flusso d'aria in massa/ Temperatura aria ingresso/Pressione assoluta ingresso farfalla/Sensore umidità/Pompa acqua radiatore aria di sovralimentazione

Fusibili	Uso
85	Ponticello
86	Ponticello
87	DIESEL FUEL HTR 1 – Riscaldatore carburante diesel 1
88	AERO SH – Aeroshutter
89	SCR MODULE – Modulo potenza riduzione catalitica selettiva
92	TRLR ST/TRN RT – Luce svolta/arresto rimorchio destra
93	AHL/CVS – Solenoide sfiato canister/ livellamento fari automatico (Gas)
95	SMART SENSORS – Sensori NOX (Pre/ Post/Aft)
96	DIESEL FUEL HTR 2 – Riscaldatore carburante diesel 2

Fusibili	Uso
99	-

Relè	Uso
20	REAR DEFOG – Sbrinalunotto/ Sbrinatore specchietti retrovisori esterni
25	FRT WPR CNTRL – Controllo tergicristalli anteriore
31	RUN/CRNK – Funzionamento/Avvio
37	FRT WPR SPD – Velocità tergicristallo anteriore
42	-
64	STRTR MTR – Motore motorino di avviamento
66	PWRTRN – Propulsione
71	TRLR PRK LAMP – Luci di parcheggio rimorchio/Scorta

Relè	Uso
73	A/C CNTRL – Comandi aria condizionata
80	STRTR PINION – Pignone motorino di avviamento
90	PWRTRN SNSR – Sensore propulsione
94	DEF HTR – Modulo di controllo fluido scarico diesel
98	DIESEL FUEL HTR – Riscaldatore carburante diesel

Scatola portafusibili nel quadro strumenti

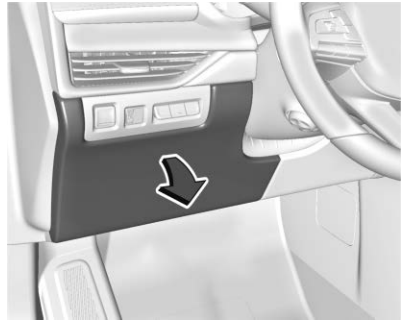

La scatola portafusibili nel quadro strumenti è montata sul lato conducente del cruscotto tra il volante e la portiera. Per accedere ai fusibili, rimuovere il pannello, partendo dalla parte superiore. Dopo aver disinserito i fermagli, e possibile disinserire le linguette lungo la parte inferiore dello sportello dal cruscotto per togliere lo sportello.

Per rimontare lo sportello, inserire le linguette inferiori nelle apposite aperture e ruotare lo sportello in posizione facendo innestare i fermagli.

Il veicolo potrebbe non essere dotato di tutti i fusibili, i relè e le caratteristiche mostrate.

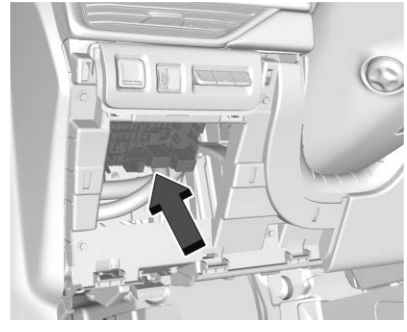

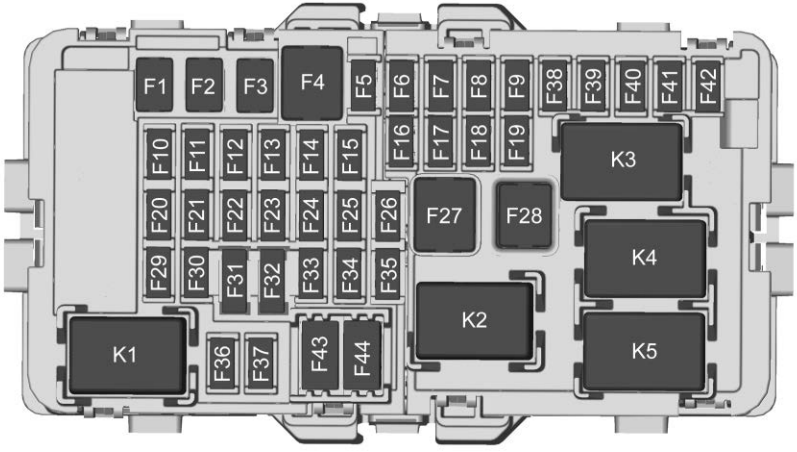

Fusibili	Uso
F1	WNDW LT – Finestrino elettrico sinistro
F2	WNDW RT – Finestrino elettrico destro
F3	-
F4	DC-DC BAT 2/1 – Trasformatore CC/CC 2

Fusibili	Uso
F5	APO CARGO – Presa elettrica ausiliaria - Carico
F6	HTD SEAT BATT 1 – Batteria sedili riscaldati 1
F7	HTD SEAT BATT 2 – Batteria sedili riscaldati 2

Fusibili	Uso
F8	BCM 3 – Centralina carrozzeria 3 – Segnale controllo anabbagliante destro LED, Segnale controllo indicatore direzione anteriore destro, luce di ingombro anteriore sinistra e parcheggio ausiliario, segnale di controllo luce di ingombro laterale/ posizione posteriore sinistra, segnale di controllo luci diurne di sinistra
F9	ELEC PRK/BRK – Freno di stazionamento elettrico

Fusibili	Uso
F10	BCM 2 SS – Centralina carrozzeria 2 (Stop/Start) – Segnale controllo luci interne, luce maniglia portiera (LED), luce di svolta sinistra, luce di svolta destra, segnale di controllo luci interne, tensione alimentazione luci di retromarcia, segnale controllo luce targa, segnale controllo luce carico chiusura posteriore, segnale controllo luce LED terza luce di stop
F11	-
F12	-
F13	-
F14	-
F15	TCM SS – Modulo controllo trasmissione (Stop/Start)
F16	AMP – Amplificatore
F17	-
F18	VPM – Modulo elaborazione video
F19	PWR STR COL – Piantone servosterzo
F20	BCM 6 – Modulo controllo carrozzeria 6 – Controllo retroilluminazione LED, segnale controllo carico accidentale illuminazione interna, segnale controllo serratura sportellino carburante, segnale controllo retroilluminazione LED
F21	BCM 4 – Modulo centralina carrozzeria 4 – Segnale controllo anabbagliante sinistro fari LED, luce d'ingombro laterale anteriore destra a parcheggio ausiliario, segnale controllo luce d'ingombro laterale/coda posteriore destra, segnale controllo luce di arresto posteriore sinistra, segnale controllo indicatore di direzione/arresto posteriore sinistra, segnale controllo luci diurne destra

Fusibili	Uso
F22	BCM 7 – Modulo controllo carrozzeria 7 – Segnale controllo luci arresto posteriori/ segnale controllo indicatori di direzione, segnale controllo indicatori di direzione anteriore sinistro, segnale controllo indicatore di direzione posteriore destro
F23	ESCL – Bloccasterzo elettrico
F24	Airbag
F25	DLC – Connettore collegamento dati
F26	-
F27	-
F28	-
F29	BCM 8 – Modulo controllo carrozzeria 8 – Segnale controllo relè sblocco sportellino carburante/conducente interno, segnale controllo blocco portiere non conducente interno, segnale controllo relè sblocco tutte le portiere interno
F30	OVERHD CNSL – Consolle superiore
F31	STR/WHL/CNTRL – Comandi volante
F32	-
F33	HVAC – Modulo di controllo aria condizionata e ventilazione riscaldamento
F34	CGM – Modulo gateway centrale
F35	HEATED SW – Interruttore sedile riscaldato/Interruttore lampeggiatori emergenza
F36	Porta caricatore USB/ Modulo caricatore wireless
F37	APO FRT – Presa elettrica ausiliaria anteriore
F38	OnStar
F39	Display - Pannello interfaccia cambio/ Consolle centrale/ Display superiore/ Quadro strumenti/ Display HVAC

Fusibili	Uso
F40	OBS DET – Sensore radar lungo raggio/ Modulo ausilio parcheggio ultrasonico/ Modulo telecamera/ Modulo calcolo oggetti esterni/Moduli allerta angolo morto laterale/ Modulo telecamera anteriore
F41	BCM 1 SS – Modulo controllo carrozzeria 1 (Stop/Start) – Controllo illuminazione indicatore LED, controllo LED accessori, controllo LED funzionamen-to-avvio, controllo LED illuminazione ambiente 2, segnale controllo motorino chiusura portellone, segnale controllo tergilunotto, controllo abbaglianti (comando diretto),

Fusibili	Uso
F41 (continuazione)	segnale controllo luci LED retronebbia, segnale controllo motorino pompa lavaparabrezza, segnale controllo relè funzionamento/avvio, segnale controllo riattivazione ACC ECM/ TCM, segnale controllo indicatori direzione posteriore sinistro, segnale controllo pompa lavaggio tergicristalli posteriori, segnale applicazione pedale freno
F42	RDO – Radio
F43	APO CNSL – Presa di corrente ausiliaria console (interruttore automatico di circuito)
F44	APO CNSL – Presa di corrente ausiliaria consolle anteriore

Relè	Uso
K1	-
K2	RAP/ACCY – Mantenimento alimentazione accessori
K3	Antifurto -
K4	-
K5	-

Ruote e pneumatici

Pneumatici

Ogni veicolo GM nuovo è dotato di pneumatici di alta qualità e costruiti da un costruttore di pneumatici leader di mercato. Consultare il manuale di garanzia per maggiori informazioni sulla garanzia dei pneumatici e dove ottenere assistenza. Per maggiori informazioni consultare il produttore dei pneumatici.

⚠ Avvertenza

- Pneumatici usati in modo errato e sottoposti a scarsa manutenzione sono pericolosi.
- Il sovraccarico dei pneumatici può provocare surriscaldamento dovuto all'eccessiva flessione. Potrebbero conseguire scoppi e gravi incidenti. Vedere *Limiti di carico del veicolo* ⇨ *227*.
- I pneumatici gonfiati in modo insufficiente comportano gli stessi pericoli dei pneumatici gonfiati eccessivamente. Gli incidenti conseguenti possono provocare lesioni gravi. Controllare spesso tutti i pneumatici per mantenere la pressione raccomandata. La pressione deve essere controllata quando i pneumatici sono freddi.

(Continuazione)

Avvertenza (Continuazione)

- I pneumatici eccessivamente gonfiati si tagliano, forano o rompono con maggiore probabilità in caso di impatto improvviso, come ad esempio quando si prende una buca. Mantenere i pneumatici alla pressione raccomandata.
- Pneumatici vecchi o usurati possono provocare incidenti. Se il battistrada è eccessivamente usurato, sostituirlo.
- Sostituire tutti i pneumatici che si danneggiano in caso di impatto con marciapiedi, quando si prende una buca, ecc.
- I pneumatici riparati in modo inappropriato possono provocare incidenti. Le operazioni di riparazione,

(Continuazione)

Avvertenza (Continuazione)

sostituzione, smontaggio e montaggio dei pneumatici devono essere effettuate esclusivamente dal proprio rivenditore o da un centro di assistenza pneumatici autorizzato.

- Non far girare a vuoto i pneumatici a più di 56 km/ora (35 miglia/ora) su superfici sdrucciolevoli come neve, fango, ghiaccio, ecc. Potrebbe causare l'esplosione dei pneumatici.

Per la regolazione della pressione di gonfiaggio per una guida ad alta velocità, vedere *Pressione pneumatici per funzionamento ad alta velocità* ⇨ *371*.

Pneumatici invernali

Questo veicolo non era originariamente dotato di pneumatici invernali. I pneumatici invernali sono progettati per fornire una maggior trazione su strade coperte da neve o ghiaccio. Considerare l'opportunità di montare pneumatici invernali su veicoli utilizzati frequentemente su fondi stradali con neve o ghiaccio. Consultare il proprio rivenditore per la disponibilità di pneumatici invernali e la gamma di pneumatici adatti. Vedere anche *Acquisto di nuovi pneumatici* ⇨ *380*.

Con i pneumatici invernali, la trazione su strade asciutte potrebbe essere minore, il rumore su strada maggiore e la vita del battistrada più breve. Dopo essere passati ai pneumatici invernali, fare attenzione ai cambiamenti nella gestione e nella frenata del veicolo.

Se si utilizzano pneumatici invernali:

- Utilizzare pneumatici aventi la stessa marca e lo stesso tipo di battistrada su tutte le quattro ruote.
- Utilizzare solo pneumatici a carcassa radiale aventi la stessa dimensione, la stessa gamma di carico e la stessa categoria di velocità dei pneumatici dell'equipaggiamento originale.

I pneumatici invernali potrebbero non essere disponibili con gli indici di velocità H, V, W, Y e ZR dei pneumatici dell'equipaggiamento originale. Se si scelgono pneumatici invernali con categoria di velocità inferiore, non superare mai la capacità di velocità massima del pneumatico.

Pneumatici estivi

Il presente veicolo può montare i pneumatici estivi ad alte prestazioni di misura 235/55R18 o 245/45R20 Questi pneumatici hanno un battistrada e composto speciale ottimizzati per prestazioni massime su fondo stradale bagnato e asciutto. Il battistrada e il composto speciali diminuiranno le prestazioni in condizioni climatiche fredde e in presenza di ghiaccio e neve. Se si presume di guidare frequentemente a temperature inferiori a 5 °C (40 °F) circa o su strade coperte da ghiaccio o neve, si raccomanda di montare pneumatici invernali. Vedere *Pneumatici invernali* ⇨ *369*.

Attenzione

I pneumatici estivi High Performance contengono componenti in gomma che, a temperature inferiori a -7 °C (20 °F), perdono di flessibilità e possono sviluppare cricche superficiali nella zona del battistrada. Quando non vengono utilizzati, conservare sempre i pneumatici estivi High Performance al chiuso e a temperature superiori a -7 °C (20 °F). Se i pneumatici sono stati sottoposti a temperature pari o inferiori a -7 °C (20 °F), prima di montarle o di utilizzare sul veicolo, farli riscaldare in un luogo caldo, ad almeno 5 °C (40 °F) per 24 ore o più. Non applicare il calore, né soffiare aria riscaldata direttamente sui pneumatici. Controllare sempre i pneumatici prima dell'uso. Vedere *Ispezione dei pneumatici* ⇨ *377*.

Pressione dei pneumatici

Per funzionare in modo corretto i pneumatici hanno bisogno della quantità corretta di pressione dell'aria.

⚠ Avvertenza

Gonfiare in maniera insufficiente o eccessiva i pneumatici non è mai buona cosa. I pneumatici gonfiati in maniera insufficiente, o con poca aria, possono causare:

- Sovraccarico o surriscaldamento dei pneumatici, che può provocare uno scoppio.
- Usura precoce o irregolare.
- Scarsa gestione del veicolo.
- Risparmio di carburante ridotto.

(Continuazione)

Avvertenza (Continuazione)

I pneumatici gonfiati in maniera eccessiva, o con troppa aria, possono causare:

- Usura non comune.
- Scarsa gestione del veicolo.
- Marcia difficile.
- Inutili danni dovuti alle asperità della strada.

La targhetta con le informazioni di carico e sui pneumatici del veicolo indica i pneumatici originali e le pressioni corrette di gonfiaggio a pneumatico freddo. La pressione raccomandata è la pressione dell'aria minima necessaria a sostenere la capacità di carico massima del veicolo. Vedere *Limiti di carico del veicolo* ⇨ *227*.

Il modo in cui il veicolo è caricato influisce sulla maneggevolezza e sul comfort di viaggio. Non caricare mai il veicolo oltre il peso per il quale è stato progettato.

Quando controllare

Controllare la pressione dei pneumatici una volta al mese o più spesso. Non dimenticare il cosiddetto ruotino di scorta, se il veicolo ne ha uno. La pressione del pneumatico di scorta compatto freddo deve essere di 420 kPa (60 psi). Vedere *Ruotino di scorta* ⇨ *399*.

Come controllare

Usare un manometro tascabile di buona qualità per controllare la pressione. Non è possibile determinare il gonfiaggio corretto del pneumatico solo guardandolo. Controllare la pressione di gonfiaggio del pneumatico quando i pneumatici sono freddi, ossia

quando il veicolo non è stato guidato per almeno 3 ore o per non più di 1,6 km (1 miglio).

Togliere il cappuccio della valvola dallo stelo della valvola del pneumatico. Premere il manometro con decisione sulla valvola per ottenere una misurazione della temperatura. Se la pressione di gonfiaggio del pneumatico a freddo corrisponde alla pressione raccomandata sull'etichetta con le informazioni di carico e sui pneumatici non sono necessarie ulteriori regolazioni. Se la pressione di gonfiaggio è bassa, aggiungere aria fino a ottenere la pressione raccomandata. Se la pressione di gonfiaggio è alta, premere lo stelo di metallo al centro della valvola per rilasciare aria.

Ricontrollare la pressione del pneumatico con il manometro.

Rimettere i tappi delle valvole sugli steli per tenere lontano sporco e umidità. Utilizzare esclusivamente tappi valvole del tipo prescritto da GM per il veicolo. I sensori TPMS potrebbero danneggiarsi e non sarebbero coperti dalla garanzia del veicolo.

Pressione pneumatici per funzionamento ad alta velocità

⚠ Avvertenza

La guida ad alta velocità, 160 km/h (100 miglia/ora) o più, sollecita ulteriormente i pneumatici. La guida ad alta velocità prolungata provoca la formazione di calore eccessivo e può causare l'improvvisa rottura del pneumatico. Ciò può dare origine a incidenti, con esiti talvolta letali. Alcuni pneumatici per l'alta velocità richiedono la regolazione della pressione per il funzionamento ad alta velocità.

(Continuazione)

Avvertenza (Continuazione)

Quando i limiti e le condizioni della strada consentono la guida ad alta velocità, verificare che i pneumatici siano adatti per il funzionamento ad alta velocità, siano in condizioni eccellenti e gonfiati al corretto valore a freddo in base al carico del veicolo.

Veicoli con pneumatici delle dimensioni elencate nella tabella Pressioni di gonfiaggio per funzionamento ad alta velocità richiedono la regolazione della pressione di gonfiaggio quando si guida a velocità di 160 km/h (100 miglia/ora) o superiori. Impostare la pressione di gonfiaggio dello pneumatico a freddo al valore corrispondente nella tabella per la dimensione dello pneumatico sul veicolo.

Pressioni di gonfiaggio funzionamento ad alta velocità	
Dimensioni pneumatico	**Pressione di gonfiaggio a freddo kPa (psi)**
235/55R18	260 kPa (38 psi)
245/45R20	260 kPa (38 psi)

Riportare i pneumatici alla pressione di gonfiaggio da pneumatico freddo una volta terminata la necessità di guidare ad alta velocità. Vedere *Limiti di carico del veicolo* ⇨ *227* e *Pressione dei pneumatici* ⇨ *370*.

Sistema di monitoraggio pressione pneumatici

Attenzione

Le modifiche apportate al sistema di monitoraggio della pressione dei pneumatici (TPMS) da chiunque che non sia una struttura di assistenza autorizzata possono invalidare l'autorizzazione a usare il sistema.

Il sistema di monitoraggio della pressione dei pneumatici (TPMS) sfrutta la tecnologia radio e dei sensori per controllare i livelli della pressione dei pneumatici. I sensori TPMS monitorano la pressione dell'aria nei pneumatici del veicolo e trasmettono le letture a un ricevitore situato nel veicolo.

Ogni pneumatico, compresa la ruota di scorta (se in dotazione), può essere controllato mensilmente a freddo e gonfiato alla pressione di gonfiaggio raccomandata dal produttore del veicolo riportata sull'etichetta del veicolo o sull'etichetta della pressione di gonfiaggio dei pneumatici. (Se il veicolo monta pneumatici di dimensioni diverse rispetto a quelle indicate sull'etichetta del veicolo o sull'etichetta della pressione di gonfiaggio, è necessario stabilire la pressione di gonfiaggio adeguata per quel tipo di pneumatici).

Come caratteristica di sicurezza aggiuntiva, il veicolo è stato equipaggiato con un sistema di monitoraggio della pressione dei pneumatici (TPMS) che fa accendere la spia pressione pneumatici bassa se il gonfiaggio di uno o più pneumatici è insufficiente.

Di conseguenza, quando si accende la spia pressione pneumatici bassa, è necessario fermare il veicolo e controllare i pneumatici quanto prima, gonfiandoli alla pressione adeguata. La guida con pneumatici gonfiati a un livello estremamente insufficiente provoca il surriscaldamento del pneumatico e può portare alla rottura del pneumatico. Un gonfiaggio

insufficiente riduce anche l'efficienza del carburante e la vita del battistrada del pneumatico e può compromettere la gestione del veicolo e la capacità di fermarne la corsa.

Si prega di notare che il sistema TPMS non sostituisce la manutenzione adeguata dei pneumatici e il conducente è responsabile di mantenere la pressione corretta dei pneumatici, anche se il basso livello di gonfiaggio non ha raggiunto la soglia che fa scattare l'accensione della spia pressione pneumatici bassa sul TPMS.

Il veicolo è equipaggiato anche di una spia anomalia TPMS che indica quando il sistema non funziona in modo corretto. La spia anomalia TPMS è abbinata alla spia pressione pneumatici bassa. Quando il sistema rileva un'anomalia, la spia lampeggia per circa un minuto e poi resta accesa in modo costante. Questa sequenza si ripete ad ogni accensione del veicolo fino a quando è presente l'anomalia.

Quando la spia anomalia è accesa, il sistema potrebbe non essere in grado di rilevare o segnalare la pressione pneumatici bassa come dovrebbe. Le anomalie TPMS possono verificarsi per molte ragioni che impediscono il corretto funzionamento del TPMS, tra cui il montaggio di pneumatici o ruote sostitutivi o alternati sul veicolo. Controllare sempre la spia anomalia TPMS dopo aver sostituito uno o più pneumatici o ruote al veicolo per garantire che i pneumatici o ruote sostitutivi o alternati permettano il corretto funzionamento del TPMS.

Per ulteriori informazioni, vedere *Funzionamento del monitoraggio pressione pneumatici* ⇨ *373*.

Vedere *Dichiarazione di conformità* ⇨ *434*.

Funzionamento del monitoraggio pressione pneumatici

Questo veicolo può essere provvisto di sistema di monitoraggio pressione pneumatici (TPMS). Il TPMS è progettato per avvisare il conducente quando la pressione dei pneumatici è bassa. I sensori TPMS sono montati su ogni pneumatico e gruppo ruota, ad esclusione della ruota di scorta e del gruppo ruota. I sensori TPMS monitorano la pressione dell'aria nei pneumatici e trasmettono le letture a un ricevitore situato nel veicolo.

Quando viene rilevato che la pressione del pneumatico è bassa, il TPMS accende la spia di avvertimento pressione pneumatici bassa nel quadro strumenti. Se la spia di avvertenza si accende, fermare il veicolo non appena possibile e gonfiare gli pneumatici alla pressione raccomandata indicata sulla targhetta con le informazioni di carico e sugli pneumatici. Vedere *Limiti di carico del veicolo* ⇨ *227*.

Il Driver Information Center (DIC) mostra un messaggio che invita a controllare la pressione in un pneumatico specifico. La spia di avvertimento pressione pneumatici bassa e il messaggio di avvertimento DIC si presentano ad ogni accensione

fino a quando i pneumatici vengono gonfiati alla pressione corretta. Utilizzando il DIC, è possibile visualizzare i livelli della pressione dei pneumatici. Per ulteriori informazioni e per dettagli sul funzionamento del DIC e dei messaggi, vedere *Driver Information Center* ⇨ *129*.

La spia di avvertimento pressione pneumatici bassa può accendersi in condizioni climatiche fredde alla prima accensione del veicolo, poi si spegne appena si inizia a guidare. Ciò potrebbe essere il primo segnale di un principio di abbassamento della pressione dei pneumatici, che pertanto devono essere controllati e gonfiati alla corretta pressione.

L'etichetta con le informazioni su carico e pneumatici, attaccata al veicolo, indica le dimensioni dei pneumatici dell'equipaggiamento originale e la pressione di gonfiaggio corretta dei pneumatici a freddo. Vedere *Limiti di carico del veicolo* ⇨ *227* per un esempio di etichetta con informazioni su carico e pneumatici e la relativa posizione. Vedere anche *Pressione dei pneumatici* ⇨ *370*.

Il TPMS può avvertire che la pressione dei pneumatici è bassa, ma non sostituisce la normale manutenzione dei pneumatici. Vedere *Ispezione dei pneumatici* ⇨ *377*, *Rotazione pneumatici* ⇨ *378* e *Pneumatici* ⇨ *367*.

Attenzione

I materiali sigillanti per pneumatici non sono tutti uguali. L'uso di un sigillante per pneumatici non approvato potrebbe danneggiare i sensori TPMS. I danni ai sensori TPMS causati dall'uso di sigillante per pneumatici non corretto non sono coperti dalla garanzia del veicolo. Utilizzare sempre esclusivamente sigillante per pneumatici approvato da GM disponibile presso il proprio rivenditore o fornito con il veicolo.

I kit di gonfiaggio pneumatici premontati in fabbrica utilizzano un sigillante per pneumatici liquido approvato GM. L'uso di sigillanti per pneumatici non approvati può danneggiare i sensori TPMS. Vedere *Kit Compressore e sigillante per pneumatici* ⇨ *386* per informazioni su materiali e istruzioni per i kit di gonfiaggio.

Spia anomalia TPMS e messaggio

Il TPMS non funziona correttamente se uno o più sensori TPMS sono assenti o non funzionanti. Quando il sistema rileva un'anomalia, la spia di avvertimento pressione pneumatici bassa lampeggia per circa un minuto e poi resta accesa in modo costante per il resto del ciclo di accensione. Viene visualizzato anche un messaggio di avvertimento nel DIC. La spia di malfunzionamento e il messaggio di avvertimento DIC si presentano a ogni ciclo di accensione, fino a quando il problema viene risolto. Alcune delle condizioni che possono causare i problemi sono:

- Uno dei pneumatici da strada è stato sostituito con la ruota di scorta. La ruota di scorta non è provvista di sensore TPMS. La spia di malfunzionamento e il messaggio di avvertimento sul DIC devono

spegnersi dopo aver sostituito il pneumatico da strada e aver eseguito con successo il processo di abbinamento del sensore. Vedere "Processo di abbinamento dei sensori TPMS" nel seguito.

- Il processo di abbinamento del sensore TPMS non è stato eseguito o non è stato completato con successo dopo aver ruotato i pneumatici. La spia di malfunzionamento e il messaggio DIC devono sparire dopo aver completato con successo il processo di abbinamento del sensore. Vedere "Processo di abbinamento dei sensori TPMS" nel seguito.
- Uno o più sensori TPMS sono mancanti o danneggiati. La spia di malfunzionamento e il messaggio DIC devono spegnersi quando i sensori TPMS sono installati ed è stato eseguito con successo il processo di abbinamento del sensore. Contattare il proprio concessionario per l'assistenza.
- I pneumatici o le ruote sostitutivi non corrispondono ai pneumatici o alle ruote originali del veicolo. I pneumatici e le ruote diversi da quelli raccomandati possono impedire il funzionamento corretto del TPMS. Vedere *Acquisto di nuovi pneumatici* ⇨ *380*.
- Il funzionamento di dispositivi elettronici o la presenza nelle vicinanze di apparecchiature che usano le frequenze di onde radio simili al sistema TPMS potrebbero causare anomalie ai sensori TPMS.

Se il TPMS non funziona correttamente, non è in grado di rilevare o segnalare che il pneumatico è sgonfio. Contattare il proprio concessionario per la manutenzione se la spia di anomalia TPMS e il messaggio DIC compaiono e rimangono accesi/visualizzati.

Allarme gonfiaggio pneumatici (se in dotazione)

Questa funzione fornisce allarme visivi e sonoro all'esterno del veicolo per essere d'ausilio durante il gonfiaggio di un pneumatico alla pressione a freddo consigliata.

Se la spia di avvertenza pressione bassa dei pneumatici è accesa:

1. Parcheggiare il veicolo in un luogo pianeggiante e sicuro.
2. Inserire bene il freno di stazionamento.
3. Posizionare il cambio in P (parcheggio).
4. Aggiungere aria al pneumatico sgonfio. L'indicatore di direzione lampeggerà.

   Al raggiungimento della pressione raccomandata, il clacson suona una volta e l'indicatore di direzione smette di lampeggiare illuminando con luce fissa per breve tempo.

Ripetere questi passaggi per tutti i pneumatici sgonfi che hanno causato l'accensione della relativa spia di avvertimento.

⚠ Avvertenza

Un gonfiaggio eccessivo dei pneumatici potrebbe causarne la rottura ed il ferimento delle persone circostanti. Non superare la pressione massima elencata sul lato del pneumatico.

Se il pneumatico è gonfio eccessivamente, più di 35 kPa (5 psi), l'avvisatore acustico suonerà più volte e l'indicatore di direzione continuerà a lampeggiare per svariati secondi dopo il termine del gonfiaggio. Per rilasciare e correggere la pressione, con l'indicatore di direzione ancora lampeggiante, premere per breve tempo sul centro dello stelo valvola. Al raggiungimento della pressione raccomandata, l'avvisatore acustico suona una volta.

Se l'indicatore di direzione non lampeggia entro 15 secondi dall'inizio del gonfiaggio del pneumatico, l'allarme di gonfiaggio pneumatico non è stato attivato o non funziona.

Se i segnalatori di emergenza sono accesi, la risposta visiva dell'allarme di gonfiaggio pneumatici non funzionerà correttamente.

Il TPMS non attiverà correttamente l'allarme di gonfiaggio pneumatici in presenza delle seguenti condizioni:

- Interferenza da un dispositivo esterno o un trasmettitore.
- Pressione dell'aria proveniente dal dispositivo di gonfiaggio non sufficiente per gonfiare il pneumatico.
- Anomalia nel TPMS.
- Anomalia dell'avvisatore acustico o degli indicatori di direzione.
- Il codice identificativo del sensore TPMS non è registrato nel sistema.
- La batteria del sensore TPMS è bassa.

Se l'allarme di gonfiaggio pneumatico non funziona per un interferenza TPMS, spostare il veicolo di circa 1 m (3 piedi) avanti o indietro e riprovare. Se la funzione di allarme gonfiaggio pneumatici non funziona, utilizzare l'indicatore di pressione dei pneumatici.

Processo di abbinamento del sensore TPMS

Ogni sensore TPMS ha un codice di identificazione unico. Dopo la rotazione dei pneumatici del veicolo o la sostituzione di uno o più sensori TPMS, è necessario abbinare il codice di identificazione alla nuova posizione del pneumatico/ruota. Il processo di abbinamento dei sensori TPMS deve essere eseguito anche in caso di sostituzione della ruota di scorta con quella da strada che contiene il sensore TPMS. La spia di malfunzionamento e il messaggio che compare sul DIC devono spegnersi al successivo ciclo di accensione. I sensori vengono abbinati alle posizioni dei pneumatici/ruote tramite lo strumento di riapprendimento TPMS, nell'ordine che segue: pneumatico anteriore lato conducente, pneumatico anteriore lato passeggero, pneumatico posteriore lato passeggero e pneumatico posteriore lato conducente. In caso di assistenza o per l'acquisto dello strumento di riapprendimento, contattare il concessionario di fiducia.

Per abbinare la posizione del primo pneumatico/ruota servono due minuti di tempo e cinque minuti in tutto per abbinare tutte le quattro posizioni dei pneumatici/ruote. Se servisse più tempo, il processo di abbinamento si interrompe e occorre riavviarlo.

Il processo di abbinamento dei sensori TPMS è:

1. Inserire il freno di stazionamento.
2. Posizionare il veicolo in Modalità manutenzione. Vedere *Posizioni di accensione* ⇨ *232*.
3. Accertarsi che l'opzione di visualizzazione delle informazioni sulla pressione degli pneumatici sia attivata. Il display informativo sul DIC può essere acceso e spento dal menu Opzioni. Vedere *Driver Information Center* ⇨ *129*.
4. Utilizzare i comandi del DIC sul lato destro del volante per scorrere alla schermata Tire Pressure (Pressione dei pneumatici) nella schermata informativa DIC.
5. Mantenere premuta la rotella sistemata nel centro dei comandi DIC sul lato destro del volante.

   L'avvisatore acustico suona due volte per segnalare che il ricevitore è in modalità di riapprendimento e il messaggio PROGRAMMAZIONE PNEUMATICI ATTIVA compare sullo schermo DIC.
6. Cominciare dal pneumatico anteriore lato conducente.
7. Posizionare lo strumento di riapprendimento contro il fianco laterale del pneumatico, accanto allo stelo della valvola. Premere quindi il pulsante per attivare il sensore TPMS. Una segnalazione dell'avvisatore acustico conferma che il codice di identificazione del sensore è stato abbinato a questa posizione di pneumatico e ruota.
8. Procedere con il pneumatico anteriore lato passeggero e ripetere la procedura nella fase 7.
9. Procedere con il pneumatico posteriore lato passeggero e ripetere la procedura nella fase 7.
10. Procedere con il pneumatico posteriore lato conducente e ripetere la procedura della fase 7. L'avvisatore acustico suona due volte per indicare che il codice di identificazione del sensore è stato abbinato al pneumatico posteriore lato conducente e che il processo di abbinamento del sensore TPMS non è più attivo. Il messaggio PROGRAMMAZIONE PNEUMATICI ATTIVA sullo schermo del DIC scompare.
11. Spegnere il veicolo.
12. Regolare tutti e quattro i pneumatici sul livello di pressione dell'aria raccomandato come indicato sull'etichetta con le informazioni di carico e dei pneumatici.

Ispezione dei pneumatici

Si raccomanda di ispezionare i pneumatici almeno una volta, compresa la ruota di scorta, se il veicolo ne ha una, per individuare eventuali segni di usura o di danni.

Sostituire il pneumatico se:

- Gli indicatori sono visibili in almeno tre punti sul perimetro del pneumatico.
- Dalla gomma del pneumatico è visibile la corda o il tessuto.

- Il battistrada o il fianco laterale è incrinato, tagliato o strappato al punto tale da rendere visibile il filo o la tela.
- Il pneumatico ha una protuberanza, un rilievo o una divisione.
- Il pneumatico ha un foro, un taglio o un danno diverso che non può essere riparato bene a causa della dimensione o della posizione del danno.

Rotazione pneumatici

Gli pneumatici dovrebbero essere fatti ruotare secondo l'intervallo indicato nel programma di manutenzione. Vedere *Programma di manutenzione (Benzina)* ⇨ *416* o *Programma di manutenzione (Diesel)* ⇨ *420*.

I pneumatici vengono ruotati per ottenere un'usura più uniforme. La prima rotazione è la più importante.

Ogniqualvolta si rilevi un'usura insolita, ruotare i pneumatici al più presto, controllare che i pneumatici abbiano la giusta pressione di gonfiaggio e se vi siano penumatici o ruote danneggiati. Se l'usura insolita persiste anche dopo la rotazione, controllare l'allineamento delle ruote. Vedere *Quando è il momento di montare pneumatici nuovi* ⇨ *379* e *Sostituzione ruota* ⇨ *383*.

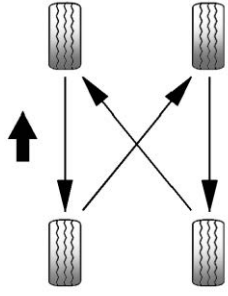

Utilizzare questo schema di rotazione quando si ruotano i pneumatici.

Non utilizzare la ruota di scorta compatta per la rotazione.

Dopo aver ruotato i pneumatici, assicurarsi che i pneumatici anteriori e posteriori abbiano la pressione di gonfiaggio raccomandata sulla targhetta con le informazioni di carico e sui pneumatici. Vedere *Pressione dei pneumatici* ⇨ *370* e *Limiti di carico del veicolo* ⇨ *227*.

Resettare il sistema di monitoraggio pressione pneumatici. Vedere *Funzionamento del monitoraggio pressione pneumatici* ⇨ *373*.

Accertarsi che tutti i dadi delle ruote siano serrati in modo adeguato. Vedere "Coppia dado ruota" in *Capacità e specifiche* ⇨ *430* e "Rimozione pneumatico sgonfio e montaggio pneumatico di scorta" in *Sostituzione della ruota* ⇨ *393*.

⚠ Avvertenza

Ruggine e sporco su una ruota, o sulle parti alle quali è fissata, con il tempo possono causare l'allentamento dei dadi. La ruota potrebbe fuoriuscire e provocare un incidente. Quando si sostituisce una ruota, togliere qualsiasi traccia di ruggine o sporco dai punti in cui la ruota è attaccata al veicolo. In caso di emergenza, è possibile impiegare un panno o della carta assorbente; tuttavia, successivamente, utilizzare un raschietto o una spazzola metallica per asportare tutta la ruggine o la sporcizia.

Rivestire leggermente il diametro interno dell'apertura del mozzo ruota con grasso per cuscinetti ruota dopo un cambio ruota o la rotazione dello pneumatico per impedire la corrosione o la formazione di ruggine.

⚠ Avvertenza

Non applicare grasso alla superficie di montaggio ruote, sedi coniche delle ruote o dadi o bulloni ruota. Il grasso applicato a queste aree potrebbe far allentare o staccare una ruota, causando un incidente.

Quando è il momento di montare pneumatici nuovi

Fattori quali la manutenzione, le temperature, le velocità di marcia, il carico del veicolo e le condizioni della strada si ripercuotono sul tasso di usura dei pneumatici.

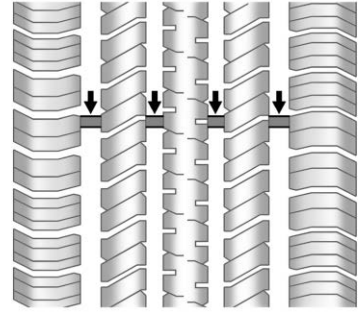

Gli indicatori di usura del battistrada sono uno dei modi per verificare se è ora di acquistare nuovi pneumatici. Gli indicatori di usura del battistrada compaiono quando i pneumatici hanno solo 1,6 mm (1/16 di pollice) di battistrada rimanente. Per ulteriori informazioni, vedere *Ispezione dei pneumatici* ⇨ *377* e *Rotazione pneumatici* ⇨ *378*.

La gomma dei pneumatici si degrada nel tempo. Questo vale anche per la ruota di scorta, se il veicolo ne ha una, anche se non viene mai usata. Molteplici fattori, compresi le temperature, le condizioni di carico e il mantenimento della pressione di

gonfiaccio influiscono sulla rapidità d'invecchiamento dei pneumatici. GM raccomanda che i pneumatici, compreso quello di scorta se in dotazione, vengano sostituiti ogni sei anni, indipendentemente dall'usura del battistrada. Per identificare l'età di un pneumatico, utilizzare la data di fabbricazione del pneumatico che è data dalle ultime quattro cifre del DOT Tire Identification Number (TIN) impressa in un lato del fianco del pneumatico. Le ultime quattro cifre del TIN indicano la data di produzione del pneumatico. Le prime due cifre rappresentano la settimana e le ultime due cifre, l'anno. Per esempio, la terza settimana dell'anno 2020 avrebbe una data DOT di quattro cifre 0320. La settimana 01 è la prima settimana completa (da domenica a sabato) di ogni anno.

Rimessaggio del veicolo

I pneumatici si degradano quando sono normalmente montati in un veicolo parcheggiato in un rimessaggio. Per rallentare il fenomeno della degradazione, parcheggiare un veicolo che resterà in rimessaggio per almeno un mese in una zona fresca, asciutta e pulita lontano dalla luce diretta del sole. Questa area deve essere priva di grasso, benzina o altre sostanze che possono deteriorare la gomma.

Se la macchina rimane parcheggiata per un periodo di tempo prolungato, è possibile che alcune zone dei pneumatici si appiattiscano e provochino vibrazioni durante la guida. Quando il veicolo rimane in rimessaggio per almeno un mese, rimuovere i pneumatici o sollevare il veicolo per ridurre il peso sui pneumatici.

Acquisto di nuovi pneumatici

GM ha sviluppato e abbinato pneumatici specifici per il vostro veicolo. I pneumatici originali montati sono stati ideati per soddisfare le classificazioni di sistema delle specifiche dei criteri di prestazione dei pneumatici General Motors (TPC Spec). Quando sono necessari pneumatici sostitutivi, GM raccomanda fortemente di acquistare pneumatici con la stessa classificazione della specifica TPC.

L'esclusivo sistema di specifiche TPC di GM tiene conto di oltre una dozzina di specifiche critiche che influenzano le prestazioni complessive del veicolo, come ad esempio le prestazioni dell'impianto frenante, la guida e la gestione, il controllo della trazione e le prestazioni del monitoraggio della pressione dei pneumatici. Il numero delle specifiche TPC è stampato sul fianco laterale del pneumatico vicino alla dimensione del pneumatico. Se i pneumatici hanno un battistrada per tutte le stagioni, il numero delle specifiche TPC sarà seguito da un MS per fango e neve.

GM raccomanda di sostituire i pneumatici usurati in serie complete di quattro. Una profondità uniforme del battistrada su tutti i pneumatici contribuirà a mantenere le buone prestazioni del veicolo. Se non tutti i pneumatici vengono sostituiti contemporaneamente, la frenatura e la maneggevolezza possono risultare compromesse. Qualora i pneumatici abbiano avuto una rotazione e una manutenzione regolari, dovrebbero usurarsi tutti contemporaneamente. Tuttavia, se è necessario sostituire solo una serie-assale di pneumatici usurati, posizionare i nuovi pneumatici sull'assale posteriore. Vedere *Rotazione pneumatici* ⇨ *378*.

⚠ Avvertenza

I pneumatici potrebbero esplodere durante interventi di riparazione non corretti su di essi. Il tentativo di montare o smontare un pneumatico potrebbe comportare gravi lesioni personali, talvolta fatali. Lo smontaggio o il montaggio dei pneumatici deve essere effettuato esclusivamente dal proprio rivenditore o da un centro di assistenza pneumatici autorizzato.

⚠ Avvertenza

Mescolare pneumatici di diverse dimensioni diversi da quelli originali montati sul veicolo, marchi, motivi di battistrada o tipi può causare una perdita di controllo del veicolo che a sua volta può causare un incidente

(Continuazione)

Avvertenza (Continuazione)

o altri danni. Usare pneumatici di dimensioni, marca e modello corretti su tutte le ruote.

⚠ Avvertenza

L'utilizzo di pneumatici a tele incrociate sul veicolo può far sviluppare incrinature a livello di flange del cerchio, dopo diverse miglia di marcia. Un pneumatico e/o una ruota possono indebolirsi improvvisamente, provocando un incidente. Usare solo pneumatici a carcassa radiale con le ruote del veicolo.

I pneumatici invernali potrebbero non essere disponibili con gli indici di velocità H, V, W, Y e ZR dei pneumatici dell'equipaggiamento originale. Non superare mai la capacità

massima di velocità dei pneumatici invernali quando si utilizzano pneumatici invernali con velocità nominale bassa.

Se i pneumatici del veicolo devono essere sostituiti con un pneumatico che non ha lo stesso numero TPC Spec, assicurarsi che abbiano le stesse dimensioni, gamma di carico, velocità e struttura (radiale) dei pneumatici originali.

La targhetta con le informazioni di carico e sui pneumatici indica i pneumatici originali del veicolo. Vedere *Limiti di carico del veicolo* ⇨ *227*.

Pneumatici e ruote di dimensioni diverse

Se vengono montati ruote o pneumatici di dimensioni diverse rispetto a quelle originali, le prestazioni del veicolo, compresa la frenatura, la guida e la maneggevolezza, la stabilità e la resistenza al ribaltamento potrebbero risultare compromessi. Se il veicolo è provvisto di sistemi elettronici come i freni antibloccaggio, gli airbag a tendina, il controllo della trazione, il controllo elettronico della stabilità o la trazione integrale, anche le prestazioni di questi sistemi possono essere compromesse.

⚠ Avvertenza

Nel caso in cui si montassero ruote di dimensioni diverse, prestare attenzione a selezionare pneumatici compatibili al fine di garantire un livello accettabile di prestazioni e sicurezza. Ciò aumenta la possibilità di incidenti e lesioni personali. Usare solo pneumatici e cerchioni specifici GM sviluppati per il veicolo, e farli installare correttamente da un tecnico GM qualificato.

Vedere *Acquisto di nuovi pneumatici* ⇨ *380* e *Accessori e modifiche* ⇨ *328*.

Allineamento ruote ed equilibratura pneumatici

I pneumatici e le ruote sono stati allineati e bilanciati in fabbrica per fornire la massima durata del pneumatico e le migliori prestazioni complessive. Le regolazioni dell'allineamento delle ruote e il bilanciamento dei pneumatici non sono necessari a intervalli regolari. Considerare se sia il caso di controllare l'allineamento in caso di usura anomala dei pneumatici o se il veicolo sbandi notevolmente in una direzione o nell'altra. Una leggera trazione a sinistra o destra, in base al colmo della strada e/o ad altre alterazioni della superficie stradale come avvallamenti o rotaie, è normale. Se si notano vibrazioni durante la guida del veicolo su una strada piana, potrebbe essere necessario ribilanciare i pneumatici e le ruote. Contattare il proprio rivenditore per una diagnosi adeguata.

Sostituzione ruota

Sostituire le ruote piegate, incrinate, molto arrugginite o corrose. Se i dadi delle ruote continuano ad allentarsi, è necessario sostituire la ruota, i bulloni e i dadi della ruota. Se la ruota perde aria, sostituirla. È possibile riparare alcuni cerchi in alluminio. Contattare il proprio rivenditore se si verifica una di queste condizioni.

Il concessionario saprà qual è il tipo di ruota necessaria.

Ogni nuova ruota deve avere la stesse caratteristiche di capacità di carico, diametro, larghezza, offset di quella sostituita.

Sostituire le ruote, i relativi bulloni e dadi o i sensori del sistema di monitoraggio della pressione dei pneumatici (TPMS) con ricambi originali GM.

⚠ Avvertenza

L'uso di ruote, bulloni o dadi sbagliati può essere pericoloso. Le caratteristiche di frenata e di

(Continuazione)

Avvertenza (Continuazione)

controllo del veicolo possono essere negativamente influenzate. I pneumatici possono perdere aria e causare la perdita di controllo con conseguenti incidenti. Utilizzare sempre la ruota, i bulloni ruota ed i dadi ruota corretti per la sostituzione.

Attenzione

L'utilizzo di una ruota non corretta potrebbe causare problemi relativi alla longevità del cuscinetto, al raffreddamento dei freni, alla taratura del contachilometri o del tachimetro, alla direzione dei proiettori, all'altezza dei paraurti, alla distanza del veicolo dal suolo, alla distanza dei pneumatici o della catena dei pneumatici rispetto alla carrozzeria e al telaio.

Ruote sostitutive usate

⚠ Avvertenza

È pericoloso sostituire una ruota con una usata. Non si conosce com'è stata utilizzata o per quanti chilometri sia sta impiegata. Potrebbe cedere improvvisamente e causare un incidente. Quando si sostituiscono le ruote, utilizzare altre nuove, originali GM.

Catene per pneumatici

⚠ Avvertenza

Se il veicolo è dotato di pneumatici di dimensione 245/45R20, non usare le catene per pneumatici. Non vi è gioco sufficiente. Le catene per pneumatici utilizzate su un veicolo senza gioco sufficiente possono causare danni ai freni, alle sospensioni o ad altri componenti del veicolo. L'area danneggiata dalle catene dei pneumatici potrebbe causare una perdita di controllo e

(Continuazione)

Avvertenza (Continuazione)

un incidente. Utilizzare un altro tipo di dispositivo di trazione solo se il produttore dello stesso lo raccomanda per la combinazione di veicolo, dimensioni dei pneumatici e condizioni di strada. Attenersi alle istruzioni del produttore. Per evitare danni al veicolo, guidare lentamente e risistemare o rimuovere il dispositivo di trazione se entra in contatto con il veicolo. Non far girare a vuoto le ruote. Se vengono utilizzati dispositivi di trazione, montarli sui pneumatici anteriori.

Attenzione

Se il veicolo è dotato di pneumatici di dimensioni diverse da 245/45R20, usare le catene solo dove consentito dalla legge e solo se necessario. Usare delle catene a basso profilo che aggiungono al massimo 12 mm

(Continuazione)

Attenzione (Continuazione)

di spessore al battistrada e alla parete interna. Usare delle catene adatte alla misura dello pneumatico. Montarle sui pneumatici dell'assale anteriore. Non utilizzare catene sui pneumatici dell'assale posteriore. Serrarle il più possibile con le estremità fissate saldamente. Guidare lentamente e attenersi alle istruzioni del produttore delle catene. Se le catene toccano il veicolo, fermarsi e riserrarle. Se il problema persiste, fermare il veicolo. Guidare troppo velocemente o slittare le ruote con le catene montate danneggerà il veicolo.

Se un pneumatico si fora

È insolito che un pneumatico scoppi durante la guida, soprattutto se sottoposto a regolare manutenzione. Vedere *Pneumatici* ⇨ *367*. Se un pneumatico perde aria, è molto più probabile che si sgonfi poco a poco. Tuttavia, se si percepisce uno scoppio, qui seguono alcuni consigli su cosa aspettarsi e come intervenire:

Se cede uno dei pneumatici anteriori, crea un effetto di trascinamento che spinge il veicolo verso lo stesso lato. Togliere il piede dal pedale dell'acceleratore e reggere saldamente lo sterzo. Sterzare in modo da mantenere la posizione sulla corsia e successivamente frenare dolcemente fino ad arrestarsi, se possibile, fuori della strada.

Lo scoppio di un pneumatico posteriore, in particolare in curva, crea per lo più un effetto di slittamento e potrebbe richiedere lo stesso tipo di correzione che si applicherebbe su una slitta. Interrompere la pressione sul pedale dell'acceleratore e sterzare per raddrizzare il veicolo. La manovra può essere impegnativa e rumorosa. Frenare dolcemente fino all'arresto, fuori dalla strada se possibile.

⚠ Avvertenza

Se si guida con pneumatici sgonfi, si possono causare danni permanenti sul pneumatico. Se si gonfia un pneumatico che durante una guida prolungata era già a terra o aveva un gonfiaggio insufficiente, si potrebbe verificare uno scoppio o causare un incidente grave. Non tentare mai di rigonfiare un pneumatico che durante una guida prolungata era già a terra o aveva un gonfiaggio insufficiente. Far sostituire o riparare il pneumatico sgonfio il prima possibile presso il rivenditore o un centro di assistenza pneumatici autorizzato.

⚠ Avvertenza

Sollevare un veicolo e porsi al di sotto di esso per eseguire manutenzione o riparazioni è pericoloso in mancanza delle apposite attrezzature di sicurezza e di una vera preparazione in merito.

(Continuazione)

Avvertenza (Continuazione)

Se nel veicolo è compreso un martinetto, serve solo per la sostituzione dei pneumatici. Se usato ad altro scopo, potrebbe causare il ferimento o la morte del conducente o di altre persone se il veicolo dovesse sganciarsi dal martinetto stesso. Se nel veicolo è compreso un martinetto, utilizzarlo solo per la sostituzione dei pneumatici.

Se un pneumatico è a terra, evitare ulteriori danni al pneumatico stesso ed alla ruota guidando lentamente fino ad una superficie piana e, se possibile, fuori dalla corsia della strada. Accendere i lampeggiatori di emergenza. Vedere *Lampeggiatori di emergenza* ⇨ *146*.

⚠ Avvertenza

Sostituire un pneumatico può essere pericoloso. Il veicolo potrebbe scivolare via dal martinetto e ribaltarsi o cadere causando lesioni personali, talvolta fatali. Posizionare il veicolo su una superficie piana per sostituire uno pneumatico. Per impedire al veicolo di muoversi:

1. Inserire bene il freno di stazionamento.
2. Portare il cambio automatico su P (Parcheggio) o il cambio manuale su 1 (prima marcia) o su R (Retromarcia).
3. Spegnere il motore e non riavviarlo mentre il veicolo è sollevato.
4. Non consentire ai passeggeri di restare nel veicolo.
5. Posizionare i blocchetti delle ruote, se presenti, su entrambi i lati del pneumatico nell'angolo opposto a quello del pneumatico da sostituire.

Questo veicolo potrebbe comprendere un martinetto ed un pneumatico di scorta o un kit comprendente sigillante per pneumatici e compressore. Per utilizzare l'attrezzatura di sollevamento del veicolo per sostituire un pneumatico in modo sicuro, attenersi alle istruzioni che seguono. Vedere quindi *Sostituzione della ruota* ⇨ *393*. Per usare questo kit compressore e sigillante per pneumatici, vedere *Kit Compressore e sigillante per pneumatici* ⇨ *386*.

Quando il veicolo ha uno pneumatico a terra (2), utilizzare il seguente esempio come guida per essere assistiti durante il posizionamento dei blocchetti per le ruote (1), se presenti.

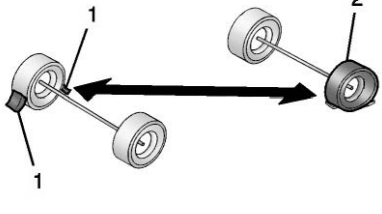

1. Blocchetto ruota (se presente)
2. Pneumatico a terra

Le seguenti informazioni spiegano come riparare o sostituire un pneumatico.

Kit Compressore e sigillante per pneumatici

⚠ Avvertenza

Lasciare il veicolo al minimo in una zona scarsamente ventilata è pericoloso. Gli scarichi del motore potrebbero entrare nel veicolo. Gli scarichi del motore contengono monossido di carbonio (CO) che è invisibile e inodore. Può causare stati di incoscienza ed anche la morte. Non accendere mai il motore in una zona chiusa priva di ventilazione di aria esterna. Per maggiori informazioni, vedere *Gas di scarico del motore* ⇨ *238*.

⚠ Avvertenza

Un gonfiaggio eccessivo dei pneumatici potrebbe causarne la rottura ed il ferimento delle persone circostanti. Assicurarsi di leggere e seguire le istruzioni relative al kit compressore e sigillante e di gonfiare il pneumatico alla pressione raccomandata. Non superare la pressione consigliata.

⚠ Avvertenza

Conservare il kit comprendente sigillante e compressore o altre attrezzature nel vano passeggeri del veicolo potrebbe causare lesioni. In caso di fermata brusca o collisione, le attrezzature non fissate potrebbero colpire qualcuno. Conservare il kit compressore e sigillante nella sua postazione originaria.

Se il veicolo è dotato di kit sigillante e compressore, potrebbe non essere dotato di pneumatico di scorta o attrezzature per la sostituzione dei

pneumatici, ed alcuni veicoli neanche di uno spazio dove conservare un pneumatico.

Il sigillante ed il compressore possono essere utilizzati per riparare temporaneamente forature fino a 6 mm (0,25 pollici) nell'area del battistrada. Il compressore può inoltre essere utilizzato per gonfiare un pneumatico non sufficientemente gonfio.

Se il pneumatico si è separato dalla ruota, presenta danni sulle pareti laterali o una foratura di grosse dimensioni, i danni sono troppo gravi per poter essere riparati con il kit sigillante e compressore.

Leggere e seguire tutte le istruzioni relative al kit sigillante e compressore.

Il kit include:

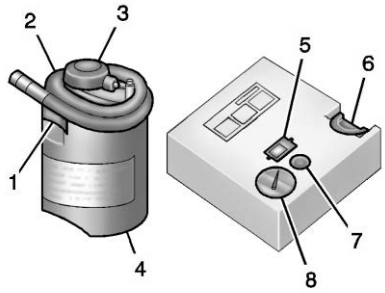

1. Valvola d'ingresso contenitore del sigillante
2. Flessibile aria/Sigillante
3. Base del contenitore del sigillante
4. Contenitore sigillante pneumatici
5. Tasto On/Off
6. Fessura sulla parte superiore del compressore
7. Pulsante di rilascio della pressione
8. Manometro

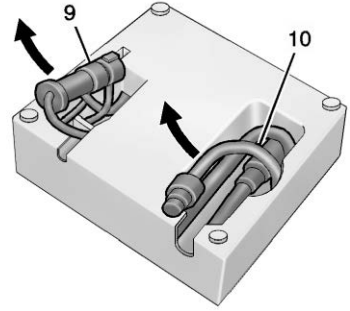

9. Spina elettrica
10. Flessibile solo aria

Sigillante pneumatici

Leggere e seguire le istruzioni di sicurezza sull'etichetta attaccata al contenitore del sigillante per pneumatici (4).

Controllare la data di scadenza del sigillante per pneumatici sul contenitore del sigillante per pneumatici. Il contenitore del sigillante per pneumatici (4) deve essere sostituito prima della data di scadenza. Contenitori di sigillante per pneumatici sostitutivi sono disponibili presso il proprio concessionario locale.

Il sigillante è sufficiente per riparare un solo pneumatico. Dopo l'uso, il contenitore del sigillante per pneumatici deve essere sostituito.

Utilizzo del Kit sigillante e compressore per riparare e gonfiare temporaneamente un pneumatico forato

Quando si utilizza il kit compressore e sigillante per pneumatici in ambienti freddi, riscaldarlo in un ambiente caldo per cinque minuti. Ciò consentirà di gonfiare più rapidamente il pneumatico.

Se un pneumatico è a terra, evitare ulteriori danni al pneumatico stesso ed alla ruota guidando lentamente fino ad una superficie piana. Accendere i lampeggiatori di emergenza. Vedere *Lampeggiatori di emergenza* ⇨ *146*.

Vedere *Se un pneumatico si fora* ⇨ *384* per altre importanti avvertenze di sicurezza.

Non rimuovere gli eventuali oggetti che sono penetrati nel pneumatico.

1. Rimuovere il contenitore del sigillante per pneumatici (4) e il compressore dalla sua postazione di stivaggio. Vedere *Conservazione del kit sigillante per gomme e compressore* ⇨ *393*.
2. Rimuovere i tubo flessibile per sola aria (10) e la spina elettrica (9) dal fondo del compressore.
3. Posizionare il compressore sul terreno vicino al pneumatico sgonfio.

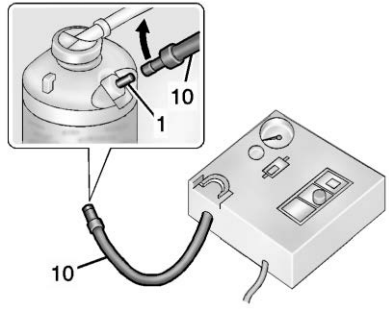

4. Fissare il tubo flessibile di sola aria (10) alla valvola d'ingresso del contenitore del sigillante (1) ruotandolo in senso orario fino quando sia serrato.

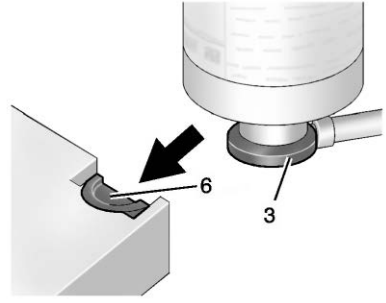

5. Far slittare la base del contenitore del sigillante per pneumatici (3) nella fessura sulla parte superiore del compressore (6) per tenerlo in posizione verticale.

   Assicurarsi che lo stelo valvola sia posizionato vicino al terreno in modo che il flessibile lo possa raggiungere.

6. Rimuovere il tappo dello stelo valvola dal pneumatico a terra girandolo in senso antiorario.

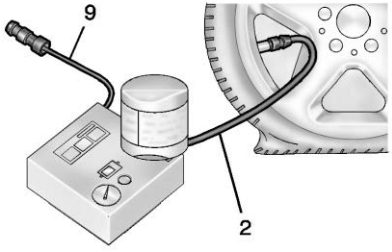

7. Fissare il flessibile sola aria/sigillante (2) allo stelo valvola girandolo in senso orario fino a serrarlo.
8. Inserire la spina (9) nella presa di corrente accessoria del veicolo. Staccare la spina di ogni eventuale accessorio collegato alle prese elettriche. Vedere *Prese di corrente* ⇨ *106*.

   Se il veicolo ha una presa di corrente accessoria, non usare l'accendisigari.

   Se il veicolo ha solo un accendisigari, usare l'accendisigari.

   Non schiacciare il cavo elettrico nella porta o nel finestrino.
9. Avviare il veicolo. Il veicolo deve essere con motore in moto quando si usa il compressore d'aria.
10. Premere il pulsante on/off (5) per attivare il kit sigillante e compressore.

    Il compressore inietta sigillante ed aria nel pneumatico.

    La sonda di pressione (8) mostrerà inizialmente una pressione alta mentre il compressore spingerà il sigillante nel pneumatico. Una volta che il sigillante è completamente iniettato nel pneumatico, la pressione scenderà rapidamente e ricomincerà a salire quando il pneumatico verrà gonfiato con sola aria.
11. Gonfiare il pneumatico alla pressione raccomandata utilizzando la sonda di pressione (8). La pressione di gonfiaggio raccomandata si trova nell'etichetta informativa Pneumatico e Carico. Vedere *Pressione dei pneumatici* ⇨ *370*.

    La sonda di pressione (8) potrebbe fornire un valore superiore alla pressione effettiva mentre il compressore è attivo. Disattivare il compressore per ottenere una lettura di pressione precisa. Il compressore può essere attivato/disattivato fino a quando sia raggiunta la pressione corretta.

Attenzione

Se la pressione raccomandata non può essere raggiunta dopo circa 25 minuti, il veicolo non dovrebbe essere guidato ulteriormente. Il pneumatico è danneggiato troppo gravemente ed il kit sigillante e compressore non è in grado di rigonfiarlo. Rimuovere la spina dalla presa accessoria e svitare il flessibile di gonfiaggio dalla valvola del pneumatico.

12. Premere il pulsante on/off (5) per disattivare il kit sigillante e compressore.

Il pneumatico non è stato riparato e continuerà a perdere aria mentre il veicolo viene guidato ed il sigillante viene distribuito nel pneumatico. Pertanto le fasi 13-21 devono essere eseguite immediatamente dopo la Fase 12.

Fare attenzione durante la manipolazione del kit sigillante e compressore poiché potrebbe essere bollente dopo l'uso.

13. Staccare la spina (9) dalla presa di corrente accessoria del veicolo.
14. Girare il flessibile sigillante/aria (2) in senso antiorario per rimuoverlo dallo stelo della valvola del pneumatico.
15. Sostituire il tappo dello stelo valvola del pneumatico.
16. Rimuovere il contenitore del sigillante per pneumatici (4) dalla fessura sulla parte superiore del compressore (6).
17. Ruotare il tubo flessibile di sola aria (10) in senso antiorario per rimuoverlo dalla valvola d'ingresso del contenitore del sigillante per pneumatici (1).
18. Ruotare il tubo flessibile aria/sigillante (2) in senso orario sulla valvola d'ingresso del contenitore del sigillante (1) per impedire perdite di sigillante.
19. Riposizionare il flessibile sola aria (10) e la spina (9) nella relativa postazione.

20. Se è stato possibile gonfiare il pneumatico a terra fino alla pressione raccomandata, rimuovere l'etichetta relativa alla velocità massima dal contenitore del sigillante e posizionarla in un punto in cui goda della massima visibilità.

    Non superare la velocità indicata su questa etichetta fino a quando il pneumatico danneggiato non viene riparato o sostituito.
21. Riporre l'apparecchiatura nell'apposito vano originale all'interno del veicolo.
22. Guidare immediatamente il veicolo per 8 km (5 miglia) in modo da distribuire il sigillante all'interno del pneumatico.
23. Fermarsi in un luogo sicuro e controllare la pressione del pneumatico. Fare riferimento alle fasi da 1-10 in "Utilizzo del kit sigillante e compressore senza sigillante per gonfiare un pneumatico (non forato)".

    Se la pressione del pneumatico è scesa di più di 68 kPa (10 psi) al di sotto della pressione di gonfiaggio raccomandata, arrestare il veicolo. Il pneumatico è danneggiato troppo gravemente ed il sigillante non è in grado di ripararlo.

    Se la pressione del pneumatico non è scesa più di 68 kPa (10 psi) rispetto alla pressione di gonfiaggio raccomandata, gonfiare il pneumatico alla pressione raccomandata.

24. Rimuovere il sigillante che dovesse trovarsi su ruota, pneumatico o veicolo.
25. Smaltire il serbatoio del sigillante per pneummatici usato (4) presso un rivenditore locale e in base alle norme e pratiche locali.
26. Sostituirlo con un nuovo contenitore disponibile dal vostro rivenditore.
27. Dopo aver riparato in via temporanea uno pneumatico utilizzando il kit compressore e sigillante per pneumatici, portare il veicolo presso un concessionario autorizzato nel raggio di 161 km (100 miglia) di guida per far riparare o sostituire il pneumatico stesso.

Utilizzo del kit Sigillante e Compressore senza sigillante per gonfiare un pneumatico (non forato).

Il kit include:

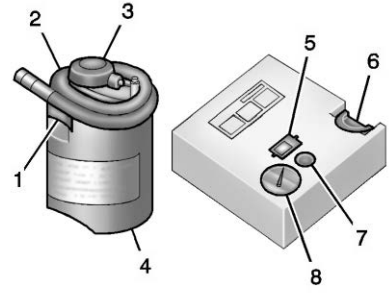

1. Valvola d'ingresso contenitore del sigillante
2. Flessibile aria/Sigillante
3. Base del contenitore del sigillante
4. Contenitore sigillante pneumatici
5. Tasto On/Off
6. Fessura sulla parte superiore del compressore
7. Pulsante di rilascio della pressione
8. Manometro

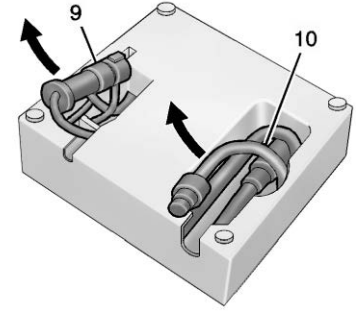

9. Spina elettrica
10. Flessibile solo aria

Se un pneumatico è a terra, evitare ulteriori danni al pneumatico stesso ed alla ruota guidando lentamente fino ad una superficie piana. Accendere i lampeggiatori di emergenza. Vedere *Lampeggiatori di emergenza ⇨ 146*.

Vedere *Se un pneumatico si fora ⇨ 384* per altre importanti avvertenze di sicurezza.

1. Rimuovere il compressore dalla sua postazione di stivaggio. Vedere *Conservazione del kit sigillante per gomme e compressore ⇨ 393*.

2. Rimuovere i tubo flessibile per sola aria (10) e la spina elettrica (9) dal fondo del compressore.
3. Posizionare il compressore sul terreno vicino al pneumatico sgonfio.

   Assicurarsi che lo stelo valvola sia posizionato vicino al terreno in modo che il flessibile lo possa raggiungere.
4. Rimuovere il tappo dello stelo valvola dal pneumatico a terra girandolo in senso antiorario.
5. Fissare il flessibile sola aria (10) allo stelo valvola girandolo in senso orario fino a serrarlo.
6. Inserire la spina (9) nella presa di corrente accessoria del veicolo. Staccare la spina di ogni eventuale accessorio collegato alle prese elettriche. Vedere *Prese di corrente* ⇨ *106*.

   Se il veicolo ha una presa di corrente accessoria, non usare l'accendisigari.

   Se il veicolo ha solo un accendisigari, usare l'accendisigari.

   Non schiacciare il cavo elettrico nella porta o nel finestrino.
7. Avviare il veicolo. Il veicolo deve essere con motore in moto quando si usa il compressore d'aria.
8. Premere il pulsante on/off (5) per attivare il kit sigillante e compressore.

   Il compressore gonfia il pneumatico con sola aria.
9. Gonfiare il pneumatico alla pressione raccomandata utilizzando la sonda di pressione (8). La pressione di gonfiaggio raccomandata si trova nell'etichetta informativa Pneumatico e Carico. Vedere *Pressione dei pneumatici* ⇨ *370*.

   La sonda di pressione (8) potrebbe fornire un valore superiore alla pressione effettiva mentre il compressore è attivo. Disattivare il compressore per ottenere una lettura di pressione precisa. Il compressore può essere attivato/disattivato fino a quando sia raggiunta la pressione corretta.

Attenzione

Se la pressione raccomandata non può essere raggiunta dopo circa 25 minuti, il veicolo non dovrebbe essere guidato ulteriormente. Il pneumatico è danneggiato troppo gravemente ed il kit sigillante e compressore non è in grado di rigonfiarlo. Rimuovere la spina dalla presa accessoria e svitare il flessibile di gonfiaggio dalla valvola del pneumatico.

10. Premere il pulsante on/off (5) per disattivare il kit sigillante e compressore.

    Fare attenzione durante la manipolazione del compressore poiché potrebbe essere bollente dopo l'uso.
11. Staccare la spina (9) dalla presa di corrente accessoria del veicolo.
12. Ruotare il tubo flessibile di sola aria (10) in senso antiorario per rimuoverlo dallo stelo della valvola del pneumatico.
13. Sostituire il tappo dello stelo valvola del pneumatico.

14. Riposizionare il flessibile sola aria (10) e la spina (9) nella relativa postazione.
15. Riporre l'apparecchiatura nell'apposito vano originale all'interno del veicolo.

Il kit compressore e sigillante è dotato di adattatori accessori in uno scomparto sul fondo del relativo alloggiamento che può essere utilizzato per gonfiare materassini ad aria, palloni ecc.

Conservazione del kit sigillante per gomme e compressore

Il kit compressore e sigillante per pneumatici è sistemato nell'area di carico del vano posteriore.

1. Aprire il portellone.
2. Rimuovere la copertura del vano carico, se presente.
3. Sollevare il pianale di carico. Utilizzare il gancio per mantenere aperto il pavimento di carico. Vedere *Vano bagagli/portaoggetti posteriore* ⇨ *96*.

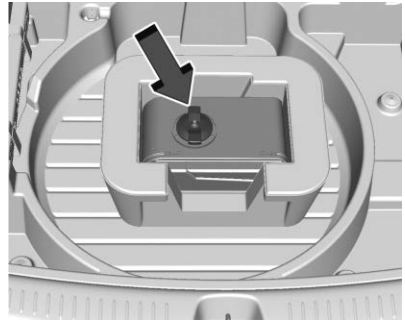

4. Ruotare in senso antiorario il dado di fermo per rimuovere il kit compressore e sigillante per pneumatici.
5. Rimuovere il Kit compressore e sigillante per pneumatici dalla sacchetta.

Per riporre il Kit Compressore e Sigillante Pneumatico, eseguire le fasi in ordine inverso.

Sostituzione della ruota

Rimozione del pneumatico di scorta e degli attrezzi

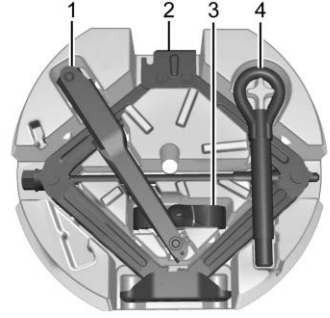

1. Chiave
2. Martinetto
3. Fascetta
4. Gancio di traino (se in dotazione)

Per accedere alla ruota di scorta e agli attrezzi:

1. Aprire il portellone. Vedere *Portellone singolo* ⇨ *21*.
2. Rimuovere la copertura del vano carico, se presente.
3. Sollevare il pianale di carico.

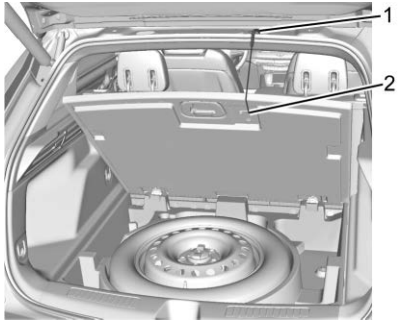

Inserire il gancio (2) nell'apertura del portellone posteriore (1) per mantenerla aperta.

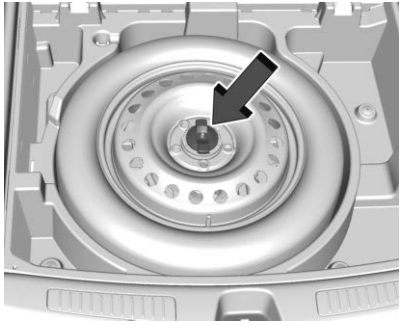

4. Ruotare il dado di fermo in senso antiorario e rimuovere il pneumatico di scorta.

   Posizionare il pneumatico di scorta accanto allo pneumatico da sostituire.

5. Il martinetto e gli attrezzi sono conservati sotto la ruota di scorta.

   Rimuoverli dai loro contenitori e posizionarli accanto al pneumatico che si deve sostituire.

Rimozione del pneumatico a terra e montaggio del pneumatico di scorta

1. Effettuare un controllo di sicurezza prima di procedere. Vedere *Se un pneumatico si fora* ⇨ *384*.
2. Per i veicoli dotati di copertura della ruota o tappo centrale, estrarre la copertura o il tappo centrale dalla ruota per rimuoverla.

   Riporre la copertura della ruota nell'area di carico fino a quando il pneumatico forato non sarà stato riparato o sostituito.

   Se il veicolo ha un tappo centrale con copridadi ruota, i copridadi ruota sono progettati per restare con il tappo centrale dopo che sono stati rilasciati.

   Rimuovere l'intero tappo centrale se la ruota ha un tappo centrale liscio. Posizionare l'estremità a scalpello della chiave della ruota nella fessura sulla ruota e far leva per sollevarla delicatamente.

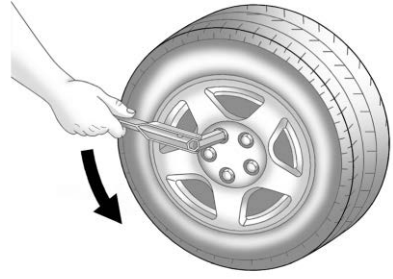

3. Girare la chiave per ruota in senso antiorario per allentare tutti i bulloni della ruota, ma non rimuoverli adesso.

Attenzione

Accertare che la testina del martinetto sia posizionata correttamente, onde evitare di danneggiare il veicolo. Le riparazioni non sono coperte dalla garanzia.

4. Posizionare la testina del martinetto nel punto di sollevamento previsto, il più vicino possibile al pneumatico forato.

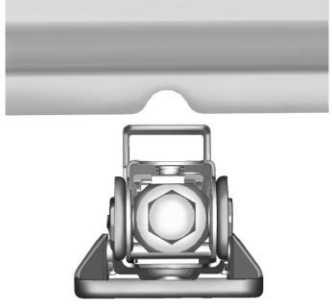

Individuare la tacca sulla flangia di saldatura della lamiera. Mettere la parte centrale della testa di sollevamento del martinetto sul centro della tacca della lamiera.

Il martinetto non deve essere utilizzato in nessun'altra posizione.

⚠ Avvertenza

È pericoloso posizionarsi sotto a un veicolo quando è sollevato su un martinetto. Se il veicolo scivola via dal martinetto, potrebbe causare lesioni gravi o morte. Non posizionarsi mai sotto il veicolo quando è supportato dal solo martinetto.

⚠ Avvertenza

Sollevare il veicolo con il martinetto posizionato in modo non corretto potrebbe danneggiare il veicolo stesso e causarne anche la caduta. Per evitare lesioni personali e danni al veicolo, assicurarsi di installare la

(Continuazione)

Avvertenza (Continuazione)

testa di sollevamento del martinetto nella posizione corretta prima di sollevare il veicolo.

⚠ Avvertenza

Sollevare un veicolo e porsi al di sotto di esso per eseguire manutenzione o riparazioni è pericoloso in mancanza delle apposite attrezzature di sicurezza e di una vera preparazione in merito. Se nel veicolo è compreso un martinetto, serve solo per la sostituzione dei pneumatici. Se usato ad altro scopo, potrebbe causare il ferimento o la morte del conducente o di altre persone se il veicolo dovesse sganciarsi dal martinetto stesso. Se nel veicolo è compreso un martinetto, utilizzarlo solo per la sostituzione dei pneumatici.

Attenzione

Se si solleva il veicolo con il martinetto senza che questo sia stato posizionato correttamente, si rischia di danneggiare il veicolo. Quando si solleva il veicolo con il martinetto, accertare sempre che sia stato ben posizionato sotto il telaio ed evitare il contatto con la modanatura in plastica.

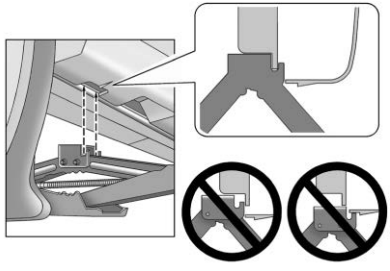

5. Ruotare la chiave ruota in senso orario per sollevare il martinetto fino a che la presa nella testa di sollevamento del martinetto entra nella flangia di metallo collocata dietro all'intaglio sulla modanatura di plastica.

   Non sollevare ancora il veicolo.
6. Posizionare il pneumatico compatto di scorta vicino a sé.
7. Sollevare il veicolo girando in senso orario la maniglia del martinetto. Alzare il veicolo ad un'altezza sufficiente che consenta alla ruta da strada, una volta montata, di rimanere sollevata da terra.

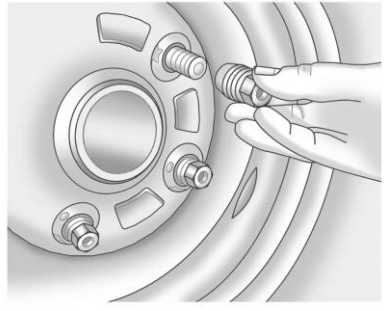

8. Rimuovere tutti i dadi della ruota.
9. Rimuovere il pneumatico forato.

⚠ Avvertenza

Ruggine e sporco su una ruota, o sulle parti alle quali è fissata, con il tempo possono causare l'allentamento dei dadi. La ruota potrebbe fuoriuscire e provocare un incidente. Quando si sostituisce una ruota, togliere qualsiasi traccia di ruggine o sporco dai punti in cui la ruota è attaccata al veicolo. In caso di emergenza, è possibile impiegare un panno o della carta assorbente; tuttavia, successivamente, utilizzare un raschietto o una spazzola metallica per asportare tutta la ruggine o la sporcizia.

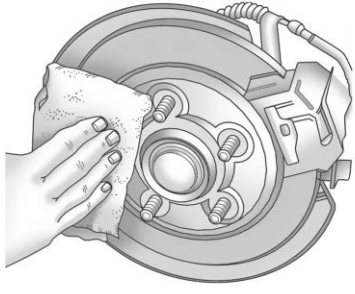

10. Rimuovere la ruggine e la sporcizia dai bulloni ruote, dalle superfici di montaggio e dal pneumatico di scorta.
11. Posizionare la ruota di scorta compatta sulla superficie di montaggio del cerchio.

⚠ Avvertenza

Non utilizzare mai olio o grasso sui bulloni o sui dadi perché i dadi potrebbero allentarsi. La ruota del veicolo potrebbe sganciarsi causando un incidente.

12. Reinstallare i dadi della ruota. Serrare manualmente ogni dado finché la ruota non è ben fissata contro il mozzo.
13. Abbassare il veicolo girando la maniglia del martinetto in senso antiorario.

⚠ Avvertenza

I dadi ruote che vengono serrati in modo improprio o non corretto possono causare l'allentamento o lo sganciamento delle ruote. I dadi ruote devono essere serrati con una chiave dinamometrica alla coppia appropriata dopo la sostituzione. Attenersi alla specifica di coppia fornita dal produttore del mercato ricambi ed accessori quando si utilizzano i dadi di bloccaggio ruota accessori. Per le specifiche sulla coppia dei dadi della ruota dell'equipaggiamento originale, vedere *Capacità e specifiche* ⇨ *430*.

Attenzione

Se i dadi ruote non vengono serrati correttamente, possono causare pulsazioni del freno e danni al rotore. Per evitare riparazioni dei freni molto costose, serrare in modo uniforme i dadi ruote nella sequenza corretta ed alla coppia appropriata. Per le specifiche sulla coppia dei dadi della ruota, vedere *Capacità e specifiche* ⇨ *430*.

14. Serrare i dadi ruota saldamente in sequenza incrociata, come mostrato in figura.

15. Abbassare completamente il martinetto quindi toglierlo da sotto il veicolo.
16. Serrare saldamente i dadi ruota con l'apposita chiave.

Al rimontaggio del copricerchio o del coperchio centrale sul pneumatico di dimensioni standard, serrare a fondo tutti i cinque tappi in plastica a mano, poi, con l'apposita chiave riserrarli di un altro quarto di giro.

Attenzione

I copricerchi non montano sulla ruota di scorta compatta. Tentando si montare il copricerchio sulla ruota compatta, uno dei due potrebbe danneggiarsi.

Conservazione dei pneumatici a terra o di scorta e degli attrezzi

⚠ Avvertenza

Conservare un martinetto, un pneumatico o altre attrezzature nel vano passeggeri del veicolo

(Continuazione)

Avvertenza (Continuazione)

potrebbe causare lesioni. In caso di fermata brusca o collisione, le attrezzature non fissate potrebbero colpire qualcuno. Conservare tali componenti nel luogo più appropriato.

Per riporre il pneumatico forato o di scorta e gli attrezzi:

1. Aprire il portellone. Vedere *Portellone singolo* ⇨ *21*.
2. Riposizionare il martinetto e gli attrezzi nella loro posizione originaria di stivaggio.
3. Abbassare il pianale di carico.
4. Posizionare il pneumatico, in posizione orizzontale, nel vano di conservazione posteriore.
5. Posizionare l'estremità ad anello della fascetta attraverso l'attacco del portellone.

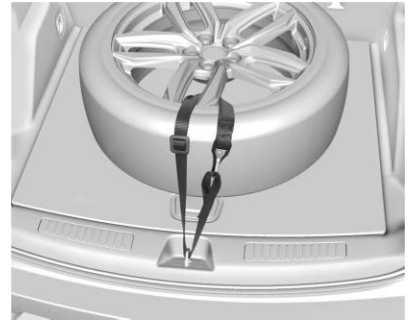

6. Far passare la fascetta attraverso la ruota come mostrato.
7. Attaccare il gancio all'estremità della fascetta.
8. Serrare la fascetta.
9. Sostituire la copertura del vano carico, se presente.
10. Chiudere il portello e accertarsi che sia completamente bloccato.

L'uso della ruota compatta è puramente temporaneo. Sostituire la ruota di scorta compatta con il pneumatico standard non appena possibile.

Ruotino di scorta

⚠ Avvertenza

Guidare con più di un pneumatico compatto di scorta alla volta potrebbe causare perdita di potenza frenante e di manovrabilità. Ciò potrebbe causare incidenti, con lesioni per se stessi ed altre persone. Utilizzare un solo pneumatico compatto di scorta alla volta.

Se questo veicolo è dotato di pneumatico di scorta compatto, è stato già gonfiato completamente quando nuovo, ma potrebbe perdere aria nel tempo. Controllare regolarmente la pressione di gonfiaggio. Essa deve essere di 420 kPa (60 psi).

Fermarsi al più presto e controllare che il pneumatico di scorta sia gonfiato adeguatamente dopo essere stato montato sul veicolo. L'uso della ruota di scorta compatta è esclusivamente temporaneo. Il veicolo avrà prestazioni diverse con il pneumatico di scorta montato e si raccomanda di osservare un limite di velocità del veicolo di 80 km/h (50 miglia/h). Per conservare il battistrada del pneumatico di scorta, far riparare o sostituire il pneumatico standard al più presto e riporre il pneumatico di scorta nel suo alloggiamento.

Quando si utilizza una ruota di scorta compatta, i sistemi AWD (se presente), ABS e di controllo della trazione potrebbero inserirsi fino a quando il pneumatico di scorta non venga riconosciuto dal veicolo, specialmente su strade sdrucciolevoli. Adattare la guida per ridurre un possibile slittamento delle ruote.

Attenzione

Quando il pneumatico compatto di scorta viene montato, non portare il veicolo presso un autolavaggio automatico con rotaie guida. Il pneumatico compatto potrebbe restare intrappolato nelle rotaie, provocando così danneggiamenti al pneumatico stesso, alla ruota e ad altre parti del veicolo.

Non utilizzare il pneumatico compatto di scorta su altri veicoli.

Non mescolare cerchione o pneumatico compatto di scorta con altri cerchioni o pneumatici. Non sarà possibile installarli. Mantenere il pneumatico di scorta assieme alla relativa ruota.

Attenzione

Le catene per pneumatici non sono installabili sul pneumatico di scorta. Utilizzandole si potrebbero danneggiare il veicolo e le catene. Non utilizzare catene sul pneumatico di scorta compatto.

Avviamento con cavi

Per maggiori informazioni sulla batteria del veicolo, vedere *Batteria* ⇨ *348*.

Se la batteria del veicolo si è scaricata, cercare di utilizzare la batteria di un altro veicolo con cavi volanti per avviare il proprio veicolo. Assicurarsi di seguire i seguenti passi per eseguire tale operazione in totale sicurezza.

⚠ Avvertenza

Le batterie possono causare lesioni. Possono essere pericolose perché:

- Contengono acido che può causare ustioni.
- Contengono gas esplosivo ed infiammabile.
- Contengono una carica elettrica sufficiente a provocare ustioni.

Se non ci si attiene a queste fasi in modo accurato, uno o più di questi elementi potrebbero provocare lesioni.

Attenzione

Se si ignorano queste fasi, potrebbero prodursi danni dispendiosi al veicolo, che non sarebbero coperti dalla garanzia del veicolo. Cercare di avviare il veicolo spingendolo o tirandolo non sortirà risultato e potrebbe provocare danni.

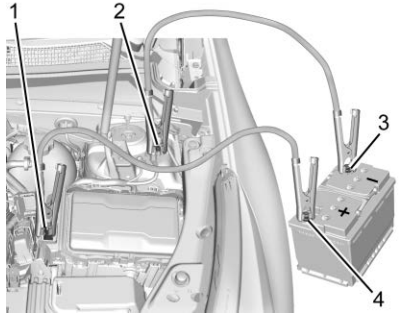

1. Morsetto positivo (+) della batteria scarica
2. Morsetto negativo (-) della batteria scarica
3. Morsetto negativo (-) della batteria carica
4. Morsetto positivo (+) della batteria carica

Il morsetto positivo della batteria scarica (+) e il morsetto negativo della batteria scarica (-) sono sul lato conducente del veicolo.

Il morsetto negativo (-) della batteria carica e il morsetto positivo (+) della batteria carica sono collocati sulla batteria del veicolo che permette l'avviamento di emergenza.

Il morsetto positivo (+) della batteria scarica si trova sotto una copertura. Rimuovere il coperchio per scoprire il morsetto.

1. Controllare l'altro veicolo. Deve essere dotato di una batteria da 12 volt con un sistema di massa negativo.

Attenzione

Se l'altro veicolo non è dotato di sistema a 12 volt con massa negativa, entrambi i veicoli possono subire danni. Utilizzare esclusivamente un veicolo dotato di sistema a 12 volt con massa negativa per l'avviamento di emergenza.

2. Posizionare i due veicolo in modo che non si tocchino.

3. Inserire con decisione il freno di stazionamento e portare la leva del cambio in posizione P (parcheggio). Vedere *Cambio in parcheggio* ⇨ *237*.

Attenzione

Eventuali accessori lasciati o inseriti con spina durante la procedura di avviamento di emergenza potrebbero venire danneggiati. Le riparazioni non saranno coperte dalla garanzia del veicolo. Se possibile, spegnere o scollegare tutti gli accessori nel veicolo quando si effettua l'avviamento di emergenza.

4. Spegnere l'accensione. Spegnere tutte le luci e gli accessori in entrambi i veicoli, eccetto i segnalatori di emergenza, se necessari.

⚠ Avvertenza

Una ventola elettrica potrebbe avviarsi anche con il motore fermo e potrebbe causare lesioni. Tenere mani, vestiti e attrezzi lontani dalle ventole elettriche sotto al cofano.

⚠ Avvertenza

L'utilizzo di un fiammifero vicino alla batteria potrebbe provocare l'esplosione del gas della batteria. Vi sono precedenti di lesioni e di accecamento. Utilizzare una torcia elettrica se si ha bisogno di ulteriore luce.

Il liquido della batteria contiene acido corrosivo. Non entrarvi in contatto. In caso di contatto con gli occhi o con la pelle, risciacquare con acqua e rivolgersi immediatamente ad un medico.

⚠ Avvertenza

Le ventole e gli altri componenti in movimento del motore possono causare lesioni gravi. Mantenere le mani lontane dai componenti in movimento quando il motore è in moto.

5. Collegare un'estremità del cavo rosso positivo (+) al morsetto positivo (+) della batteria scarica.
6. Collegare l'altra estremità del cavo rosso positivo (+) al morsetto positivo (+) della batteria carica.
7. Collegare un'estremità del cavo negativo (-) nero al morsetto negativo (-) della batteria carica.
8. Collegare l'altra estremità del cavo negativo nero (-) al morsetto negativo (-) della batteria scarica sull'ammortizzatore del lato conducente.
9. Avviare il motore nel veicolo la cui batteria è carica e lasciarlo in funzione al minimo per almeno 4 minuti.

10. Cercare di avviare il veicolo con la batteria scarica. Se non si avvia dopo alcuni tentativi, probabilmente necessita di assistenza.

Attenzione

Se i cavi vengono collegati o rimossi in un ordine non corretto, potrebbe verificarsi un cortocircuito che potrebbe danneggiare il veicolo. Le riparazioni non saranno coperte dalla garanzia del veicolo. Collegare e scollegare sempre i cavi nella sequenza corretta, assicurandosi che i cavi non si tocchino fra di loro e non tocchino parti metalliche.

Rimozione dei cavi

Invertire la sequenza esattamente quando si rimuovono i cavi ponticellati.

Dopo aver avviato il veicolo disabilitato e aver scollegato i cavi dell'avviamento di emergenza, far girare il motore al minimo per diversi minuti.

Traino del veicolo

Attenzione

Se si trasporta un veicolo in panne in modo errato, il veicolo potrebbe danneggiarsi. Usare fascette per pneumatici appropriate per fissare il veicolo al carro attrezzi a pianale. Non fissare con fascette o ganci a nessun telaio, sottoscocca o componente di sospensione non specificato in seguito. Non muovere veicoli con pneumatici di trazione sul terreno. L'eventuale danno non è coperto dalla garanzia del veicolo.

Attenzione

Il veicolo deve essere dotato di freno di stazionamento elettrico e/o di cambio elettronico. In caso di perdita di potenza della batteria a 12 volt, il freno di stazionamento elettrico non potrà essere disinserito e il cambio del veicolo non potrà essere posizionato in N

(Continuazione)

Attenzione (Continuazione)

(folle). I pattini o carrellini per pneumatici devono essere usati sotto pneumatici non rotanti per impedire danni quando si carica/scarica il veicolo. Trascinare il veicolo causerà danni non coperti dalla garanzia dello stesso.

Attenzione

Il veicolo potrebbe essere equipaggiato con un gancio di traino. L'uso improprio del gancio di traino potrebbe causare danni al veicolo e non è coperto dalla garanzia del veicolo. Se in dotazione, utilizzare il gancio di traino per caricare il veicolo su un carro attrezzi a pianale da una superficie stradale piana o per spostare il veicolo a brevissima distanza e a passo d'uomo. Il gancio di traino non è stato progettato per il recupero fuori strada. Il veicolo

(Continuazione)

Attenzione (Continuazione)

deve essere in N (folle) con il freno di stazionamento elettrico non inserito quando si utilizza il gancio di traino.

Contattare un servizio di traino professionale se si deve trasportare il veicolo disabilitato. GM consiglia un carro attrezzi a pianale per trasportare un veicolo disabilitato. Utilizzare delle rampe se utile.

Se in dotazione, un gancio di traino potrebbe essere collocato accanto alla ruote di scorta o al martinetto di emergenza. Non utilizzare il gancio di traino per trainare il veicolo da neve, fango, sabbia o un fossato. Le filettature del gancio di traino potrebbero essere verso destra o verso sinistra. Prestare attenzione quando si monta o si rimuove il gancio di traino.

Il veicolo deve essere in N (folle) e il freno di stazionamento elettronico deve essere rilasciato quando si carica il veicolo su un carro attrezzi a pianale.

- Se il veicolo è dotato di modalità lavaggio auto e la potenza della batteria è 12 volt, consultare "Modalità di lavaggio auto" in *Cambio automatico* ⇨ *244* per collocare il veicolo in N (folle).
- Se la batteria a 12 volt non funziona e/o il motore non si avvia, il veicolo non si muoverà. Cercare di avviare il veicolo con i cavi per l'avvio di emergenza. Consultare *Avviamento con cavi* ⇨ *399* e se l'avviamento di emergenza riesce, ritentare la "Modalità di lavaggio auto".
- Se l'avviamento di emergenza non riesce, il veicolo non si muoverà. Per impedire danni al veicolo si dovranno usare carrellini o pattini per pneumatici sotto gli pneumatici che non girano.

Occhiello di traino anteriore

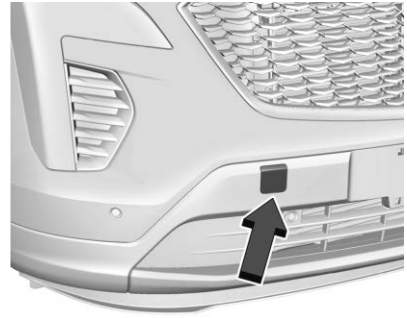

Aprire con cautela il coperchietto utilizzando la piccola tacca che nasconde la sede dell'occhiello di traino anteriore.

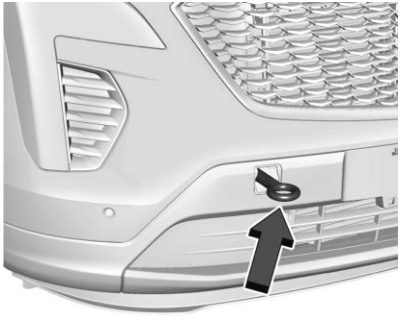

Montare l'occhiello di traino nell'incavo e ruotarlo fino a quando non sia completamente serrato.

Dopo aver rimosso l'occhiello di traino, rimontare il coperchietto con la tacca, in posizione originale.

Punti di attacco anteriori

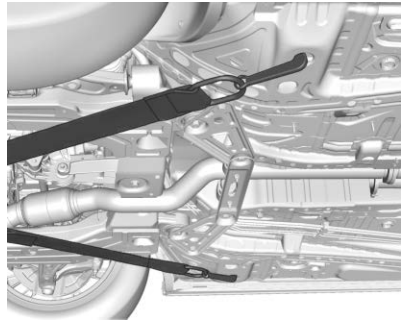

Il veicolo è dotato di punti di attacco specifici da utilizzare da chi effettua il traino. Questi fori possono essere utilizzati per trainare il veicolo da una superficie stradale piana sul carro attrezzi a pianale.

Cura dell'aspetto

Cura degli esterni

Serrature

Le serrature sono lubrificate in fabbrica. Usare un agente di scongelamento solo se assolutamente necessario e fare lubrificare le serrature dopo averlo utilizzato. Vedere *Liquidi e lubrificanti raccomandati* ⇨ *425*.

Lavaggio del veicolo

Per preservare la finitura del veicolo, lavarlo spesso lontano dalla luce solare diretta.

Attenzione

Non utilizzare detergenti acidi, abrasivi o a base di petrolio in quanto possono danneggiare la vernice del veicolo e le parti metalliche o plastiche. Se si verificano dei danni, non saranno coperti dalla garanzia del veicolo. I prodotti di pulizia approvati possono essere ottenuti dal proprio concessionario. Attenersi alle istruzioni del produttore relativamente all'uso corretto del prodotto, alle precauzioni di sicurezza necessarie ed allo smaltimento appropriato dei prodotti di cura del veicolo.

Attenzione

Evitare di utilizzare autolavaggi ad alta pressione a distanze inferiori ai 30 cm (12 pollici) dalla superficie del veicolo. L'utilizzo di lavaggi di potenza superiore a 8.274 kPa (1.200 psi) potrebbe provocare danni o distacco di parti di vernice e decalcomanie.

Se si utilizza un autolavaggio automatico, seguire le istruzioni dell'autolavaggio. Il tergicristallo del parabrezza e del lunotto posteriore, se presenti, devono essere staccati. Rimuovere eventuali accessori che potrebbero danneggiarsi o interferire con l'apparecchiatura del lavaggio auto.

Risciacquare accuratamente il veicolo prima di lavarlo e successivamente, allo scopo di rimuovere tutti i detergenti completamente. Se questi vengono lasciati asciugare sulla superficie, potrebbero causare macchie.

Asciugare le finiture con un panno soffice e pulito di camoscio o di cotone per evitare graffi alle superfici e macchie causate dall'acqua.

Pulizia dei componenti sottocofano

Attenzione

Non lavare ad alta pressione i componenti sotto il cofano che presentino questo simbolo .

Potrebbe causare danni che non sarebbero coperti dalla garanzia del veicolo.

Solventi o detergenti aggressivi possono danneggiare i componenti del sottocofano. L'utilizzo di queste sostanze chimiche deve essere evitato.

Si consiglia di utilizzare solo acqua.

Si può utilizzare un dispositivo di lavaggio a pressione, ma prestando attenzione. Si devono seguire i criteri seguenti:

- La pressione dell'acqua deve essere mantenuta sotto i 14 000 KPa (2,000 PSI).
- La temperatura dell'acqua deve essere inferiore agli 80 °C (180 °F).
- Si deve utilizzare l'ugello di spruzzatura mantenendo un angolo di 40 gradi o superiore.
- L'ugello deve essere mantenuto ad almeno 30 cm (1 piede) di distanza da tutte le superfici.

Cura delle rifiniture

È sconsigliabile l'applicazione di vernice sigillante/cera acquistata da produttori di accessori per il mercato automobilistico. Se le superfici verniciate risultano danneggiate, consultate il vostro concessionario per far valutare e riparare il danno. Materiali estranei come cloruro di calcio ed altri sali, agenti antigelo, petrolio stradale e catrame, linfa vegetale, escrementi di volatili, elementi chimici provenienti da ciminiere industriali ecc. possono danneggiare la finitura del veicolo se permangono sulle superfici verniciate. Lavare il veicolo il più presto possibile. Se necessario, utilizzare detergenti non abrasivi contrassegnati come sicuri per le superfici verniciate per rimuovere i materiali estranei.

Occasionalmente, si consiglia di applicare la cera a mano o di effettuare una leggera lucidatura per rimuovere i residui dalla finitura della vernice. Consultare il proprio concessionario per conoscere i prodotti di pulizia approvati.

Non applicare cere o lucidi su plastica non rivestita, vinile, gomma, decalcomanie, legno simulato o vernice opaca in quanto potrebbero danneggiarsi.

Attenzione

Mescolature a macchina o puliture aggressive su una finitura con mano di fondo/vernice potrebbero danneggiarla. Utilizzare sul veicolo solo cere e detergenti non abrasivi destinati all'utilizzo su finiture di verniciatura a mano di fondo/vernice.

Per far sì che l'aspetto della finitura verniciata sia sempre come nuovo, mantenere il veicolo in garage o comunque al coperto per quanto possibile.

Protezione delle modanature esterne metalliche lucide

Attenzione

Se le modanature metalliche lucide non vengono pulite e protette potrebbero poi presentare vaiolature o un colore bianco opaco. Questo danno non sarebbe coperto dalla garanzia del veicolo.

Le modanature metalliche lucide presenti sul veicolo sono in alluminio o acciaio inox o cromato. Per impedire danni seguire sempre le presenti istruzioni di pulizia:

- Accertarsi che la modanatura sia fredda al tatto prima di applicare eventuali soluzioni detergenti.
- Utilizzare esclusivamente soluzioni detergenti apposite per l'alluminio o l'acciaio inox o cromato. Alcuni detergenti hanno un alto grado di acidità oppure contengono sostanze alcaline e possono pertanto causare danni alle modanature.
- Diluire sempre un detergente concentrato in base alle istruzioni del produttore.
- Non usare detergenti non destinati all'uso su veicoli.
- Usare una cera non abrasiva sul veicolo dopo il lavaggio per proteggere e prolungare la finitura dela modanatura.

Pulizia luci/lenti esterne, emblemi, decalcomanie e strisce

Utilizzare solo acqua calda o tiepida, un panno morbido ed un detergente per il lavaggio auto per pulire le lenti delle luci, gli emblemi, le decalcomanie e le strisce. Attenersi alle istruzioni contenute in "Lavaggio del veicolo" in precedenza in questa sezione.

Le coperture delle lampade sono in plastica e alcune sono dotate di rivestimento protettivo anti UV. Non pulire o strofinarle quando sono asciutte.

Sulle coperture delle lampade non usare:

- Agenti abrasivi o caustici.
- Liquidi detergenti e altri agenti detergenti in concentrazioni superiori a quelle suggerite dal produttore.

- Solventi, alcoli, carburante o altri detergenti forti.
- Raschietti per ghiaccio o altri articoli duri.
- Coperchi o coperture estetiche di dopomercato a luci accese, a causa dell'eccessivo calore generato.

Attenzione

Se le lampade non vengono pulite adeguatamente, si potrebbero causare danni alle coperture che non sarebbero in tal caso coperti dalla garanzia del veicolo.

Attenzione

L'utilizzo di cera su strisce di finitura nere leggermente lucide può aumentare il livello di lucidità creando una finitura non uniforme. Pulire tali strisce solo con sapone ed acqua.

Bocchette dell'aria

Pulire eventuali residui dalle bocchette dell'aria, tra il cofano e il parabrezza, durante il lavaggio del veicolo.

Sistema otturatore

Il veicolo può essere dotato di un sistema otturatore ideato per aiutare a migliorare il consumo di carburante. Mantenere il sistema otturatore libero da detriti, neve e ghiaccio. Se la spia di controllo motore si accende, verificare che il sistema otturatore sia privo di detriti, neve o ghiaccio.

Parabrezza e spazzole del tergicristallo

Pulire l'esterno del parabrezza con detergente per vetro.

Pulire le spazzole in gomma utilizzando un panno che non lasci pelucchi o carta assorbente impregnata in liquido lavavetri o in un detergente leggero. Lavare il parabrezza completamente quando si puliscono le spazzole. Insetti, sporcizia della strada, linfa e formazioni di cera/detergenti per veicoli possono causare striature dei tergicristalli.

Sostituire le spazzole dei tergicristalli se sono usurate o danneggiate. Si possono verificare danni a causa di condizioni di polverosità estrema, sabbia, sale, calore, sole, neve e ghiaccio.

Guarnizioni

Applicare lubrificante per guarnizioni di tenuta sulle guarnizioni per aumentarne la longevità, migliorarne la tenuta ed evitare che appiccichino e provochino cigolii. Lubrificare le guarnizioni almeno una volta l'anno. Climi caldi e secchi potrebbero richiedere un'applicazione più frequente. Eventuali segni neri causati da materiale in gomma sulle superfici verniciate possono essere rimossi

fregandoli con un panno pulito. Vedere *Liquidi e lubrificanti raccomandati* ⇨ *425*.

Pneumatici

Utilizzare una spazzola rigida con detergente per pneumatici per pulire i pneumatici.

Attenzione

L'utilizzo di prodotti per lucidatura dei pneumatici a base di petrolio sul veicolo potrebbe danneggiare le finiture di verniciatura e/o i pneumatici. Quando si applica lucido per pneumatici, spazzolare sempre via lo spray in eccesso da tutte le superfici verniciate del veicolo.

Ruote e copricerchi

Utilizzare un panno morbido e pulito imbevuto di acqua e detergente delicato per pulire i cerchi. Dopo aver accuratamente risciacquato con acqua pulita, asciugare con un panno soffice e pulito. A questo punto può essere applicata la cera.

Attenzione

Le ruote cromate e i copricerchi cromati potrebbero danneggiarsi se il veicolo non viene lavato dopo la guida su strade su cui è stato spruzzato cloruro di magnesio o cloruro di calcio. Questi vengono utilizzati per condizioni stradali caratterizzate da polvere e ghiaccio. Lavare sempre la cromatura con sapone ed acqua dopo l'esposizione a tali agenti.

Attenzione

Per evitare danni alla superficie delle ruote e ai copricerchi, non utilizzare saponi o detergenti forti, prodotti chimici, lucidanti abrasivi o spazzole. Utilizzare solo detergenti approvati da GM. Non utilizzare autolavaggi che utilizzano spazzole per pneumatici/ruote in carburo di silicone. Possono verificarsi danni non coperti dalla garanzia del veicolo.

Impianto frenante

Controllare visivamente che le tubazioni rigide e flessibili dei freni siano correttamente collegate, fissate, che non vi siano perdite, crepe, punti di attrito, ecc. Controllare che le pastiglie dei freni a disco non siano usurate e lo stato superficiale dei dischi. Controllare lo stato di usura e l'eventuale presenza di crepe nei ceppi/nelle guarnizioni dei freni a tamburo. Controllare tutti gli altri componenti dei freni.

Componenti di sterzo, sospensioni e telaio

Ispezionare a vista almeno una volta all'anno i componenti di sterzo, sospensioni e telaio per rilevare eventuali danni, parti allentate o assenti o segni di usura.

Controllare che i collegamenti e gli attacchi del servosterzo siano corretti e che non siano presenti attorcigliamenti, perdite, fessure, sfregamenti, ecc.

Verificare visivamente che non ci siano perdite nelle cuffie dei giunti omocinetici e nelle guarnizioni degli assali.

Lubrificazione dei componenti della carrozzeria

Lubrificare tutti i cilindretti delle serrature, le cerniere del cofano e del portellone e le cerniere dello sportellino del carburante in acciaio, a meno che tutti i componenti non siano di plastica. L'applicazione di grasso siliconico sulle guarnizioni con un panno pulito ne aumenta la longevità, ne migliora la tenuta e previene appiccicosità e cigolii.

Manutenzione sottoscocca

Almeno due volte all'anno, in primavera e in autunno, usare acqua normale per pulire da eventuali materiali corrosivi presenti sul sottoscocca del veicolo. Prestare particolare attenzione a pulire con cura le eventuali aree in cui possono accumularsi fango ed altri detriti.

Non orientare il flusso potente di lavaggio direttamente verso le tenute della scatola di rinvio e/o all'uscita dell'assale anteriore/posteriore. L'acqua ad alta pressione può superare le tenute e contaminare il liquido. Il liquido contaminato riduce la durata della scatola di rinvio e/o degli assali e deve essere sostituito.

Danni alle lamiere

Se il veicolo è danneggiato e necessita di riparazioni o sostituzioni delle lamiere, assicurarsi che l'autocarrozzeria applichi materiale anti-corrosione ai componenti riparati o sostituiti per ripristinare la protezione dalla corrosione.

I ricambi originali del produttore forniscono protezione dalla corrosione e preservano la garanzia del veicolo.

Danni alle finiture

Riparare rapidamente piccole scheggiature e graffi con materiali di ritocco disponibili presso il vostro concessionario per evitare la formazione di corrosione. Le aree di danneggiamento delle finiture di maggiori dimensioni possono essere riparate presso il punto vendita vernici e componenti carrozzeria del concessionario.

Macchie chimiche della verniciatura

I contaminanti contenuti nell'aria possono cadere e attaccare la vernice dei veicoli causando la formazione di chiazze sbiadite e piccoli punti scuri irregolari che incidono la superficie. Vedere "Cura delle rifiniture" precedentemente in questa sezione.

Cura degli interni

Per prevenire le abrasioni dovute a impurità, pulire regolarmente l'abitacolo del veicolo. Prima di utilizzare i detergenti, leggere e rispettare tutte le istruzioni di sicurezza sull'etichetta. Durante la pulizia degli interni, aprire le portiere e i finestrini per areare adeguatamente. La carta di giornale o gli indumenti scuri possono trasferire il colore sugli interni del veicolo.

Attenzione

Rimuovere immediatamente eventuali tracce di detergenti, lozioni per le mani, creme solari e

(Continuazione)

Attenzione (Continuazione)

repellenti per insetti da tutte le superfici interne per evitare danni permanenti.

Attenzione

Utilizzare detergenti ideati specificamente per le superfici da pulire per impedire danni permanenti al veicolo. Applicare tutti i detergenti direttamente su un panno per pulizia. Non spruzzare i detergenti su interruttori o comandi.

Quando si utilizzano detergenti a base di sapone liquido, seguire le indicazioni del detergente o della soluzione detergente specifica per le istruzioni di diluizione.

Attenzione

Per evitare danni:

(Continuazione)

Attenzione (Continuazione)

- Non utilizzare mai lame o altri oggetti taglienti per rimuovere la sporcizia dalle superfici interne
- Non utilizzare mai una spazzola con setole rigide.
- Non sfregare mai le superfici in modo aggressivo o esercitando una pressione eccessiva.
- Non bagnare i componenti elettrici esposti.
- Non utilizzare detersivi per biancheria né per lavastoviglie con sgrassatori. Non utilizzare soluzioni che contengano detergenti aggressivi o caustici.
- Non saturare eccessivamente la tappezzeria durante la pulizia.
- Non utilizzare solventi né detergenti che contengano solventi.
- Non usare salviettine disinfettanti profumate o che contengano candeggina. Non

(Continuazione)

Attenzione (Continuazione)

usare salviettine o detergenti che cambino l'aspetto delle superfici interne, quando utilizzati, o che dopo l'uso presentino tracce di colore.

- Non usare igienizzanti per le mani profumati o in gel. Se l'igienizzante per le mani viene in contatto con le superfici interne del veicolo, tamponare e pulire immediatamente con un panno morbido inumidito con una soluzione di sapone delicato e acqua.

Vetri interni

Per pulirli, utilizzare un panno in microfibra inumidito con acqua. Pulire le gocce che rimangono con un panno asciutto e pulito. Se necessario, dopo la pulizia con acqua semplice, passare un detergente per vetri reperibile in commercio.

Attenzione

Onde evitare graffi, non utilizzare mai detergenti abrasivi sui cristalli per l'auto. I detergenti abrasivi o la pulizia aggressiva possono danneggiare il lunotto termico.

Pulendo il parabrezza con acqua durante i primi tre-sei mesi di possesso del veicolo si ridurrà la tendenza all'appannamento.

Coperture altoparlanti

Passare delicatamente l'aspirapolvere intorno alla copertura dell'altoparlante in modo che non venga danneggiato. Pulire le macchie con acqua e sapone delicato.

Modanature rivestite

Le modanature rivestite dovrebbero essere pulite.

- Se leggermente sporche, pulirle con una spugna o con un panno morbido che non rilasci pelucchi, imbevuto di acqua.
- Se molto sporche, usare acqua tiepida e sapone.

Vinile/gomma

Se dotato di pavimento in vinile e tappetini del pavimento in gomma, usare un panno morbido e/o una spazzola inumidita con acqua per rimuovere polvere e sciogliere lo sporco. Per una pulizia più approfondita, usare una soluzione delicata di acqua e sapone.

⚠ Avvertenza

Non usare detergenti che contengono silicone, prodotti a base di cera o detergenti lucidanti sul pavimento in vinile/gomma e dei tappetini. Tali detergenti possono modificare permanentemente l'aspetto e la sensazione del vinile/gomma e possono rendere scivoloso il pavimento. Il piede potrebbe scivolare durante la guida, perdendo il controllo del veicolo e causando un incidente. Esiste il pericolo di ferire se stessi o altri.

Tessuto/Tappeto/Suede

Iniziare aspirando la superficie con un accessorio spazzola morbida. Se si utilizza una spazzola rotante per aspirapolvere, usarla solo sulla moquette. Prima della pulizia, asportare delicatamente quanta più sporcizia possibile:

- Tamponare delicatamente i liquidi con un pezzo di carta. Continuare a tamponare fino a quando non è più possibile rimuovere altro sporco.
- Per macchie resistenti, rimuoverle il più possibile prima di passare l'aspirapolvere.

Per pulire:

1. Impregnare un panno pulito, con colori resistenti e che non rilasci pelucchi, di acqua naturale. Si consiglia di utilizzare panni in microfibra per impedire il rilascio di pelucchi sul tessuto o sulla moquette.
2. Rimuovere il liquido in eccesso strizzando leggermente il panno fino a quando l'acqua non esce dal panno.

3. Iniziare dal bordo esterno dell'area sporca e strofinare delicatamente verso il centro. Passare frequentemente il panno su un'area pulita per evitare di far penetrare lo sporco nel tessuto.
4. Continuare a strofinare delicatamente l'area sporca fino a quando non c'è più trasferimento di colore dallo sporco al panno.
5. Se lo sporco non è stato eliminato completamente, utilizzare una soluzione detergente delicata seguita solo da acqua naturale.

Se lo sporco non è stato eliminato completamente, può essere necessario utilizzare un detergente commerciale per selleria o uno smacchiatore. Provare su un'area piccola e nascosta se i colori reggono prima di utilizzare un detergente commerciale per tappezzerie o uno smacchiatore. Se si formano anelli, pulire tutto il tessuto o la moquette.

Dopo la pulizia, eliminare l'umidità in eccesso con uno straccio di carta.

Pulizia di superfici lucide e dei display informazioni veicolo e radio.

Utilizzare un panno in microfibra sulle superfici molto lucide o i display del veicolo. Innanzitutto, eliminare lo sporco che può graffiare la superficie con una spazzola a setole morbide. Successivamente, pulire sfregando con un panno di microfibra. Non usare mai detergenti per vetri o solventi. Lavare a mano periodicamente il panno in microfibra separatamente, usando sapone delicato. Non usare candeggina o ammorbidente per tessuti. Risciacquare bene e asciugare ad aria prima dell'utilizzo successivo.

Attenzione

Non attaccare un dispositivo con ventosa al display. Potrebbe causare danni che non sarebbero coperti dalla garanzia del veicolo.

Quadro strumenti, pelle, vinile, altre superfici in plastica, superfici verniciate semilucide e superfici in legno naturale a poro aperto.

Usare una spazzola a setole morbide per eliminare la polvere dalle manopole e dagli interstizi sul quadro strumenti. Utilizzare un panno in microfibra morbida inumidito con acqua per rimuovere la polvere e ammorbidire lo sporco. Per una pulizia più approfondita, utilizzare un panno morbido in microfibra inumidito con una soluzione delicata di acqua e sapone.

Attenzione

Inzuppare o impregnare la pelle, specialmente quella forata, così come le altre superfici interne, può causare danni permanenti. Dopo la pulizia, asportare l'umidità in eccesso da queste superfici e farle asciugare naturalmente. Non usare mai calore, vapore o smacchiatori. Non usare liquidi che contengono

(Continuazione)

Attenzione (Continuazione)

alcol o solventi sui sedili in pelle. Non utilizzare detergenti che contengono silicone o prodotti a base di cera. I detergenti che contengono questi solventi possono cambiare permanentemente l'aspetto e la sensazione al tatto della pelle o delle imbottiture e non sono consigliati.

Non utilizzare detergenti che aumentano la lucentezza, soprattutto sul quadro strumenti. Il riflesso di una superficie troppo lucida può diminuire la visibilità attraverso il parabrezza in certe condizioni.

Attenzione

L'uso di deodoranti per auto può danneggiare in maniera permanente le plastiche e le superfici verniciate. Se il deodorante per auto entra in contatto con le plastiche o una superficie verniciata del veicolo,

(Continuazione)

Attenzione (Continuazione)

asciugare immediatamente e pulire con un panno imbevuto in una soluzione detergente non aggressiva. I danni causati dai deodoranti per auto non sono coperti dalla garanzia del veicolo.

Copricarico e rete portaoggetti

Se il veicolo ne è dotato, lavare con acqua calda e detergente delicato. Non usare candeggina. Risciacquare con acqua fredda e poi asciugare completamente.

Cura delle cinture di sicurezza

Mantenere le cinture pulite ed asciutte.

⚠ Avvertenza

Non candeggiare o tingere il nastro delle cinture. Potrebbe diventare molto meno resistente. In caso di incidente, potrebbero non fornire una protezione adeguata. Pulire e

(Continuazione)

Avvertenza (Continuazione)

asciugare il nastro della cintura di sicurezza solo con sapone neutro e acqua tiepida. Far asciugare il nastro.

Tappetini di moquette

⚠ Avvertenza

Se un tappetino di moquette non è della dimensione giusta o non è posizionato correttamente, può interferire con i pedali. L'interferenza con i pedali può determinare accelerazione involontaria e/o distanza di arresto maggiore, situazioni che possono provocare incidenti e lesioni. Accertarsi che il tappetino di moquette non interferisca con i pedali.

Seguire le linee guida riportate per l'utilizzo corretto del tappetino di moquette.

- I tappetini di moquette dell'equipaggiamento originale sono stati concepiti per il vostro veicolo. Se i tappetini di moquette devono essere sostituiti, si raccomanda l'acquisto di tappetini certificati GM. I tappetini di moquette non prodotti da GM potrebbero non adattarsi perfettamente ed interferire coi pedali. Controllare sempre che i tappetini di moquette non interferiscano con i pedali.
- Non usare un tappetino se il veicolo non è dotato di relativo fermo sul pavimento laterale del conducente.
- Usare il tappetino di moquette con il lato giusto rivolto verso l'alto. Non capovolgerlo.
- Non posizionare niente sopra al tappetino di moquette del lato conducente.
- Usare solo un tappetino di moquette singolo sul lato conducente.
- Non posizionare i tappetini di moquette uno sopra l'altro.

Rimozione e sostituzione dei tappetini di moquette

I tappetini di moquette dei lati conducente e passeggero sono mantenuti in posizione da due fermi simili a un bottone.

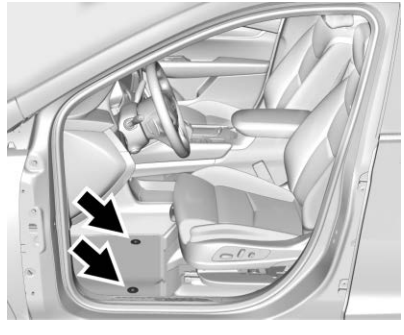

1. Tirare dal retro del tappetino di moquette per sbloccare ciascun fermo e rimuovere il tappetino.
2. Rimontare allineando le aperture del perno del tappetino sui fermi della moquette e premere in basso per farlo scattare in posizione.
3. Accertarsi che il tappetino di moquette sia fissato correttamente in posizione. Verificare che il tappetino di moquette non interferisca con i pedali.

Pulizia dei tappetini in gomma (tappetini per tutte le stagioni e rivestimenti del pavimento)

Vedere "Vinile/gomma" in *Cura degli interni* ⇨ *409* per importanti informazioni sulla pulizia.

Assistenza e manutenzione

Generalità
Informazioni generali 415

Manutenzione programmata
Programma di manutenzione (Benzina) 416
Programma di manutenzione (Diesel) 420

Liquidi, lubrificanti e componenti raccomandati
Liquidi e lubrificanti raccomandati 425
Pezzi di ricambio manutenzione 426

Registrazioni dei tagliandi
Registri di manutenzione 428

Generalità

Informazioni generali

Il vostro veicolo rappresenta un investimento importante. Questa sezione descrive la manutenzione necessaria al vostro veicolo. Seguite questo programma per aiutarvi a tutelarvi da maggiori spese di riparazione risultanti dall'incuria o da una manutenzione inappropriata. Potrebbe anche essere d'aiuto a mantenere il valore del veicolo qualora venga venduto. Cade sotto la responsabilità del proprietario assicurare l'esecuzione della manutenzione necessaria.

La vostra concessionaria dispone di tecnici specializzati che possono eseguire la manutenzione necessaria utilizzando ricambi originali. Sono dotati di attrezzatura ed equipaggiamento all'avanguardia per una diagnosi veloce ed accurata. Molte concessionarie hanno un orario prolungato la sera e il sabato, vetture di cortesia e programmazione online per assistere i clienti nelle loro necessità di manutenzione.

La vostra concessionaria riconosce l'importanza di fornire servizi di manutenzione e riparazione competitivi dal punto di vista dei costi. Con i suoi tecnici specializzati, la tua concessionaria è il luogo adatto per la manutenzione ordinaria come i cambi olio e la rotazione dei pneumatici, oltre ad articoli di manutenzione come pneumatici, freni, batterie e spazzole del tergicristalli.

Attenzione

I danni causati da una manutenzione inadeguata possono comportare riparazioni costose e potrebbero non essere coperti dalla garanzia del veicolo. Gli intervalli di manutenzione, i controlli, le ispezioni, i liquidi e i lubrificanti raccomandati sono importanti per mantenere il veicolo in buone condizioni operative.

Non effettuare risciacqui chimici sul veicolo non approvati da GM. L'uso di pulitori, solventi, detergenti o lubrificanti non approvati da GM

(Continuazione)

Attenzione (Continuazione)

può danneggiare il veicolo e richiedere ingenti riparazioni non coperte dalla garanzia del veicolo.

La rotazione dei pneumatici e i gli interventi necessari cadono sotto la responsabilità del proprietario del veicolo. Si consiglia di far eseguire tali interventi di assistenza dalla vostra concessionaria ogni 15.000 km. La corretta manutenzione del veicolo aiuta a mantenere il veicolo in buone condizioni operative, abbassa il consumo di carburante e riduce le emissioni del veicolo.

In base al modo di utilizzo del veicolo, anche le esigenze di manutenzione variano. I controlli e gli interventi di manutenzione potrebbero dover essere più frequenti. Gli interventi aggiuntivi - Sono ordinari per veicoli che:

- Trasportano passeggeri e carico entro i limiti raccomandati sull'etichetta informativa dei pneumatici e del carico. Vedere "Limiti carico veicolo" nel manuale utente.
- Veicoli guidati su superfici stradali accettabili entro i limiti di guida legali.
- Usare il carburante raccomandato. Vedere *Carburante per motori Diesel* ⇨ *301*.

Fare riferimento alle informazioni contenute in Interventi aggiuntivi del programma di manutenzione - Tabella ordinaria.

Gli interventi aggiuntivi - Sono fondamentali per veicoli che:

- Vengono guidati principalmente in condizioni di traffico intenso e clima molto caldo.
- Vengono guidati principalmente su strade di collina o montagna.
- Che trainano frequentemente un rimorchio.
- Utilizzati per la guida ad alta velocità o competitiva.
- Utilizzati per servizi di taxi, polizia o consegna.

Fare riferimento alle informazioni contenute in Interventi aggiuntivi del programma di manutenzione - Tabella speciale.

⚠ Avvertenza

L'esecuzione del lavoro di manutenzione può essere pericolosa e causare lesioni gravi. Eseguire il lavoro di manutenzione solo se le informazioni richieste, gli attrezzi e l'equipaggiamento adeguato sono disponibili. Se non lo sono, consultate il vostro concessionario per far eseguire il lavoro da un tecnico specializzato. Vedere "Esecuzione dei lavori" nel manuale utente.

Manutenzione programmata

Programma di manutenzione (Benzina)

Controlli e interventi del proprietario

Controllare il livello dell'olio motore. Vedere *Olio motore* ⇨ *334*.

Una volta al mese

- Controllare la pressione di gonfiaggio dei pneumatici. Vedere *Pressione dei pneumatici* ⇨ *370*.
- Controllare l'usura dei pneumatici. Vedere *Ispezione dei pneumatici* ⇨ *377*.
- Controllare il livello del liquido di lavaggio del parabrezza. Vedere *Liquido lavavetri* ⇨ *346*.

Ogni due anni

- Sostituire il liquido dei freni.

Cambio dell'olio motore

Cambiare l'olio motore e il filtro quando indicato dal sistema di durata dell'olio motore, o a 15 000 km o dopo un anno, a seconda di quale evenienza si verifichi per prima. Quando sul display appare il messaggio CHANGE ENGINE OIL SOON (CAMBIO OLIO MOTORE URGENTE), fate cambiare l'olio motore e il filtro entro i successivi 1 000 km. Il sistema deve essere azzerato. Il rivenditore dispone di personale addestrato alla manutenzione che eseguirà questo intervento e azzererà il sistema. È, inoltre, importante controllare l'olio regolarmente tra uno scarico dell'olio e l'altro e mantenerlo al livello appropriato.

Cambio del filtro aria motore

Quando viene visualizzato il messaggio REPLACE AT NEXT OIL CHANGE (SOSTITUZIONE AL PROSSIMO CAMBIO OLIO), il filtro dell'aria motore dovrebbe essere cambiato al successivo cambio dell'olio. Quando viene visualizzato il messaggio REPLACE ENGINE AIR FILTER SOON (SOSTITUZIONE FILTRO ARIA MOTORE URGENTE), il filtro dell'aria motore dovrebbe essere cambiato il prima possibile. Dopo aver sostituito il filtro dell'aria motore occorre resettare il sistema della vita utile del filtro aria. Vedere *Sistema vita utile filtro aria motore* ⇨ *338*.

Essicatore del sistema di climatizzazione (sostituire ogni sette anni)

Il sistema di climatizzazione richiede manutenzione ogni sette anni. L'intervento di manutenzione richiede la sostituzione dell'essicatore per contribuire alla durata e al funzionamento efficiente del sistema di climatizzazione. Tale intervento di manutenzione può essere complesso. Consultare il proprio concessionario.

Ispezione del veicolo e servizi richiesti

Ispezionare quanto segue se indicato dal sistema di durata dell'olio, a 15 000 km o dopo un anno, a seconda di quale evenienza si verifichi per prima: Vedere *Rotazione pneumatici* ⇨ *378*.

- Controllare il livello dell'olio motore e la percentuale di durata dell'olio. Se necessario, cambiare l'olio e il filtro del motore, ed azzerare il sistema di durata dell'olio. Vedere *Olio motore* ⇨ *334* e *Impianto indicante la vita dell'olio motore* ⇨ *337*.
- Controllare la percentuale di durata del filtro dell'aria. Se necessario, sostituire il filtro dell'aria motore e resettare il sistema della vita del filtro dell'aria motore. Vedere *Sistema vita utile filtro aria motore* ⇨ *338*.

- Controllare il livello del liquido motore. Vedere *Impianto di raffreddamento* ⇨ *340*.
- Controllare il livello del liquido di lavaggio del parabrezza. Vedere *Liquido lavavetri* ⇨ *346*.
- Controllare la pressione di gonfiaggio dei pneumatici. Vedere *Pressione dei pneumatici* ⇨ *370*.
- Controllare l'usura dei pneumatici. Vedere *Ispezione dei pneumatici* ⇨ *377*.
- Controllare visivamente se siano presenti perdite di liquido.
- Ispezionare il sistema frenante. Vedere *Cura degli esterni* ⇨ *404*.
- Almeno una volta all'anno, ispezionare a vista lo sterzo, le sospensioni e i componenti del telaio per rilevare eventuali danni, tra cui incrinature, strappi delle guaine in gomma, parti allentate o mancanti o segni di usura. Vedere *Cura degli esterni* ⇨ *404*.
- Controllare che il servosterzo sia collegato correttamente e che non vi siano perdite, crepe, sfregamento, ecc.
- Ispezionare a vista i semiassi e gli alberi motore per rilevare usura eccessiva, perdite di lubrificante e/o danni quali: ammaccature o crepe dei tubi, allentamento del giunto omocinetico o del giunto cardanico, collari di fissaggio allentati o mancanti, allentamento eccessivo del cuscinetto centrale, elementi di fissaggio allentati o mancanti e perdite dell'assale.
- Controllare i componenti del sistema di sicurezza. Vedere *Controllo del sistema di sicurezza* ⇨ *62*.
- Controllare visivamente l'impianto di alimentazione del carburante, incluso il sistema evaporativo (EVAP), per evidenziare eventuali danni o perdite. Controllare visivamente tutti i tubi del carburante e del vapore per verificare che siano correttamente agganciati, collegati, posati e le loro condizioni.
- Controllare visivamente l'impianto di scarico e le protezioni termiche vicine per verificare la presenza di eventuali parti lasche o danneggiate.
- Lubrificare i componenti della carrozzeria. Vedere *Cura degli esterni* ⇨ *404*.
- Controllare il freno di stazionamento e il meccanismo di parcheggio del cambio automatico. Vedere *Verifica del freno di stazionamento e del meccanismo P (parcheggio)* ⇨ *350*.
- Controllare il pedale dell'acceleratore per verificare la presenza di danni, grande sforzo o incollamento. Se necessario sostituire.
- Controllare visivamente il pistone a gas per rilevare eventuali segni di usura, rotture o altri danni. Verificare che il pistone possa restare aperto. Se l'apertura trattenuta è insufficiente, inserire gas nel pistone. Vedere *Pistone/i a gas* ⇨ *352*.
- Controllare la data di scadenza del sigillante, se presente. Vedere *Kit Compressore e sigillante per pneumatici* ⇨ *386*.
- Controllare la guida e la guarnizione del tettuccio apribile, se presente. Vedere *Tettuccio scorrevole* ⇨ *39*.

Interventi aggiuntivi richiesti - Manutenzione ordinaria

Ogni 15.000 km

- Ruotare gli pneumatici, se consigliato per il veicolo, ed eseguire i Servizi richiesti. Controllare il livello dell'olio motore e la percentuale di durata dell'olio. Cambiare l'olio motore e il filtro, se necessario.
- Controllare la percentuale e lo stato della vita del filtro dell'aria motore. Cambiare il filtro dell'aria motore, se necessario. Il filtro dell'aria motore deve essere sostituito quando viene visualizzato il messaggio REPLACE ENGINE AIR FILTER SOON (SOSTITUZIONE FILTRO ARIA MOTORE URGENTE), a 60 000 km, o 2 anni, a seconda di quale caso si verifichi per primo. Se si circola in ambienti polverosi, controllare il filtro ogni volta che si effettua il cambio dell'olio o con maggior frequenza, se necessario. Vedere *Filtro dell'aria motore* ⇨ *338*.

Ogni 30.000 km

- Sostituire il filtro antipolline dell'abitacolo. Oppure ogni 12 mesi, a seconda di quale eventualità si verifichi per prima. Se si circola in zone con condizioni di traffico pesante, scarsa qualità dell'aria, elevati livelli di polvere o allergeni ambientali, potrebbe essere necessario sostituire il filtro antipolline con maggior frequenza. Potrebbe essere necessario sostituire il filtro antipolline anche se si rilevasse una riduzione della portata dell'aria, l'appannamento dei finestrini o la presenza di odori. Il concessionario GM di fiducia è in grado di determinare quando occorre sostituire il filtro.
- Sostituire le spazzole dei tergicristalli anteriori e posteriori. Oppure ogni 12 mesi, a seconda di quale eventualità si verifichi per prima. Vedere *Sostituzione delle spazzole tergicristalli* ⇨ *350*.

Ogni 60.000 km

- Sostituire le candele. Controllare i cavi delle candelette e/o guaine.

Ogni 120.000 km

- Sostituire i pistoni a gas del cofano/carrozzeria. Oppure ogni 10 anni, a seconda di quale eventualità si verifichi per prima. Vedere *Pistone/i a gas* ⇨ *352*.
- Cambiare il fluido assale posteriore, se presente con AWD. Non lavare direttamente la scatola di rinvio e/o le guarnizioni di uscita assale anteriore/posteriore sotto getto a pressione. L'acqua sotto forte pressione può superare le tenute e contaminare l'olio della scatola di rinvio. Il liquido contaminato riduce la durata della scatola di rinvio e/o degli assali e va sostituito.

Ogni 240.000 km

- Spurgare e riempire il sistema di raffreddamento del motore. Oppure ogni cinque anni, a seconda di quale eventualità si verifichi per prima. Vedere *Impianto di raffreddamento* ⇨ *340*.
- Controllare visivamente le cinghie di trasmissione accessorie. Oppure ogni 10 anni, a seconda di quale eventualità si verifichi per prima.

Verificare se vi siano sfilacciature crepe o danni; sostituire se necessario.

Condizioni gravi che richiedono manutenzione più frequente*

- Veicoli militari, di servizio pubblico o commerciale incluse:
  - ambulanze, auto della polizia e veicoli per il salvataggio di emergenza.
  - Veicoli civili come pick-up leggeri, SUV e auto per il trasporto passeggeri che vengono utilizzati in ambito militare.
  - Veicoli di recupero come autocarri di traino e trasportatori di veicoli a pianale singolo o qualsiasi veicolo che venga usato continuativamente per trainare rimorchi o altri carichi.
  - Veicoli ad uso commerciale alti, come veicoli per la consegna della posta, veicoli di vigilanza privata o qualsiasi veicolo che venga utilizzato 24 ore su 24.
  - Qualsiasi veicolo utilizzato continuativamente in ambiente polveroso o con sabbia alta come quelli utilizzati in oleodotti o contesti simili.
- Veicoli che vengano utilizzati regolarmente per brevi viaggi di 6 km o meno.

  * Nota di piè di pagina: Nelle condizioni di guida estreme elencate in precedenza, potrebbe risultare necessario sostituire le candele a intervalli più frequenti. Per ulteriore assistenza nel determinare gli intervalli di manutenzione e assistenza più adatti per il proprio veicolo, contattare il proprio concessionario autorizzato GM.

Interventi aggiuntivi richiesti - Manutenzione importante

Ogni 60.000 km

- Cambiare il liquido del cambio automatico.

Programma di manutenzione (Diesel)

Controlli e interventi del proprietario

Controllare il livello dell'olio motore. Vedere *Olio motore* ⇨ *334*.

Una volta al mese

- Controllare la pressione di gonfiaggio dei pneumatici. Vedere *Pressione dei pneumatici* ⇨ *370*.
- Controllare l'usura dei pneumatici. Vedere *Ispezione dei pneumatici* ⇨ *377*.
- Controllare il livello del liquido di lavaggio del parabrezza. Vedere *Liquido lavavetri* ⇨ *346*.

Ogni due anni

- Sostituire il liquido dei freni.

Cambio dell'olio motore

Cambiare l'olio e il filtro del motore quando indicato dal Sistema di durata olio motore, a 30 000 km o a un anno, a seconda di quale condizione si verifichi per prima. (15 000 km) o a sei mesi in caso di condizioni di guida gravose. Quando sul display appare il

messaggio CHANGE ENGINE OIL SOON (CAMBIO OLIO MOTORE URGENTE), fate cambiare l'olio motore e il filtro entro i successivi 1 000 km. Il sistema deve essere azzerato. Il rivenditore dispone di personale addestrato alla manutenzione che eseguirà questo intervento e azzererà il sistema. È, inoltre, importante controllare l'olio regolarmente tra uno scarico dell'olio e l'altro e mantenerlo al livello appropriato.

Drenare il filtro del carburante diesel dall'acqua quando viene sostituito l'olio o quando sul display è visualizzato il messaggio WATER IN FUEL CONTACT SERVICE (acqua nel carburante, contattare l'assistenza).

Cambio del filtro aria motore

Quando viene visualizzato il messaggio REPLACE AT NEXT OIL CHANGE (SOSTITUZIONE AL PROSSIMO CAMBIO OLIO), il filtro dell'aria motore dovrebbe essere cambiato al successivo cambio dell'olio. Quando viene visualizzato il messaggio REPLACE ENGINE AIR FILTER SOON (SOSTITUZIONE FILTRO ARIA MOTORE URGENTE), il filtro dell'aria motore dovrebbe essere cambiato il prima possibile. Dopo aver sostituito il filtro dell'aria motore occorre resettare il sistema della vita utile del filtro aria. Vedere *Sistema vita utile filtro aria motore* ⇨ *338*.

Essicatore del sistema di climatizzazione (sostituire ogni sette anni)

Il sistema di climatizzazione richiede manutenzione ogni sette anni. L'intervento di manutenzione richiede la sostituzione dell'essicatore per contribuire alla durata e al funzionamento efficiente del sistema di climatizzazione. Tale intervento di manutenzione può essere complesso. Consultare il proprio concessionario.

Ispezione del veicolo e servizi richiesti

Ispezionare quanto segue se indicato dal sistema di durata dell'olio, a 30 000 km o dopo un anno, a seconda di quale evenienza si verifichi per prima: Vedere *Rotazione pneumatici* ⇨ *378*.

- Controllare il livello dell'olio motore e la percentuale di durata dell'olio. Se necessario, cambiare l'olio e il filtro del motore, ed azzerare il sistema di durata dell'olio. Vedere *Olio motore* ⇨ *334* e *Impianto indicante la vita dell'olio motore* ⇨ *337*.
- Controllare la percentuale di durata del filtro dell'aria. Se necessario, sostituire il filtro dell'aria motore e resettare il sistema della vita del filtro dell'aria motore. Vedere *Sistema vita utile filtro aria motore* ⇨ *338*.
- Controllare il livello del liquido motore. Vedere *Impianto di raffreddamento* ⇨ *340*.
- Controllare il livello del liquido di lavaggio del parabrezza. Vedere *Liquido lavavetri* ⇨ *346*.
- Controllare la pressione di gonfiaggio dei pneumatici. Vedere *Pressione dei pneumatici* ⇨ *370*.
- Controllare l'usura dei pneumatici. Vedere *Ispezione dei pneumatici* ⇨ *377*.
- Controllare visivamente se siano presenti perdite di liquido.

- Ispezionare il sistema frenante. Vedere *Cura degli esterni* ⇨ *404*.
- Almeno una volta all'anno, ispezionare a vista lo sterzo, le sospensioni e i componenti del telaio per rilevare eventuali danni, tra cui incrinature, strappi delle guaine in gomma, parti allentate o mancanti o segni di usura. Vedere *Cura degli esterni* ⇨ *404*.
- Controllare che il servosterzo sia collegato correttamente e che non vi siano perdite, crepe, sfregamento, ecc.
- Ispezionare a vista i semiassi e gli alberi motore per rilevare usura eccessiva, perdite di lubrificante e/o danni quali: ammaccature o crepe dei tubi, allentamento del giunto omocinetico o del giunto cardanico, collari di fissaggio allentati o mancanti, allentamento eccessivo del cuscinetto centrale, elementi di fissaggio allentati o mancanti e perdite dell'assale.
- Controllare i componenti del sistema di sicurezza. Vedere *Controllo del sistema di sicurezza* ⇨ *62*.
- Controllare visivamente l'impianto di alimentazione del carburante, incluso il sistema evaporativo (EVAP), per evidenziare eventuali danni o perdite. Controllare visivamente tutti i tubi del carburante e del vapore per verificare che siano correttamente agganciati, collegati, posati e le loro condizioni.
- Controllare visivamente l'impianto di scarico e le protezioni termiche vicine per verificare la presenza di eventuali parti lasche o danneggiate.
- Lubrificare i componenti della carrozzeria. Vedere *Cura degli esterni* ⇨ *404*.
- Controllare il freno di stazionamento e il meccanismo di parcheggio del cambio automatico. Vedere *Verifica del freno di stazionamento e del meccanismo P (parcheggio)* ⇨ *350*.
- Controllare il pedale dell'acceleratore per verificare la presenza di danni, grande sforzo o incollamento. Se necessario sostituire.
- Controllare visivamente il pistone a gas per rilevare eventuali segni di usura, rotture o altri danni. Verificare che il pistone possa restare aperto. Se l'apertura trattenuta è insufficiente, inserire gas nel pistone. Vedere *Pistone/i a gas* ⇨ *352*.
- Controllare la data di scadenza del sigillante, se presente. Vedere *Kit Compressore e sigillante per pneumatici* ⇨ *386*.
- Controllare la guida e la guarnizione del tettuccio apribile, se presente. Vedere *Tettuccio scorrevole* ⇨ *39*.

Interventi aggiuntivi richiesti - Manutenzione ordinaria

Ogni 30.000 km

- Ruotare gli pneumatici, se consigliato per il veicolo, ed eseguire i Servizi richiesti. Controllare il livello dell'olio motore e la percentuale di durata dell'olio. Cambiare l'olio motore e il filtro, se necessario.
- Controllare la percentuale e lo stato della vita del filtro dell'aria motore. Cambiare il filtro dell'aria motore, se

necessario. Oppure ogni quattro anni, a seconda di quale eventualità si verifichi per prima. Se si circola in ambienti polverosi, controllare il filtro ogni volta che si effettua il cambio dell'olio o con maggior frequenza, se necessario. Vedere *Filtro dell'aria motore* ⇨ *338*.

- Sostituire il filtro antipolline dell'abitacolo. Oppure ogni 24 mesi, a seconda di quale eventualità si verifichi per prima. Se si circola in zone con condizioni di traffico pesante, scarsa qualità dell'aria, elevati livelli di polvere o allergeni ambientali, potrebbe essere necessario sostituire il filtro antipolline con maggior frequenza. Potrebbe essere necessario sostituire il filtro antipolline anche se si rilevasse una riduzione della portata dell'aria, l'appannamento dei finestrini o la presenza di odori. Il concessionario GM di fiducia è in grado di determinare quando occorre sostituire il filtro.
- Drenare via l'acqua dal filtro del carburante diesel.
- Sostituire le spazzole dei tergicristalli anteriori e posteriori. Oppure ogni 12 mesi, a seconda di quale eventualità si verifichi per prima. Vedere *Sostituzione delle spazzole tergicristalli* ⇨ *350*.

Ogni 60.000 km

- Sostituire il filtro carburante. Oppure come indicato nel Driver Information Center (DIC) o due anni a seconda dell'evento che si verifica per primo. Il filtro carburante potrebbe dover essere sostituito più spesso, in base all'utilizzo di biodiesel, alla guida in climi con polveri elevate, nella guida fuori strada o di traino di un rimorchio per periodi prolungati..

Ogni 120.000 km

- Sostituire i pistoni a gas del cofano/carrozzeria. Oppure ogni 10 anni, a seconda di quale eventualità si verifichi per prima. Vedere *Pistone/i a gas* ⇨ *352*.

Ogni 240.000 km

- Cambiare il fluido assale posteriore, se presente con AWD. Non lavare direttamente la scatola di rinvio e/o le guarnizioni di uscita assale anteriore/posteriore sotto getto a pressione. L'acqua sotto forte pressione può superare le tenute e contaminare l'olio della scatola di rinvio. Il liquido contaminato riduce la durata della scatola di rinvio e/o degli assali e va sostituito.
- Spurgare e riempire il sistema di raffreddamento del motore. Oppure ogni cinque anni, a seconda di quale eventualità si verifichi per prima. Vedere *Impianto di raffreddamento* ⇨ *340*.
- Controllare visivamente le cinghie di trasmissione accessorie. Oppure ogni 10 anni, a seconda di quale eventualità si verifichi per prima. Verificare se vi siano sfilacciature crepe o danni; sostituire se necessario.

Condizioni gravi che richiedono manutenzione più frequente*

- Veicoli militari, di servizio pubblico o commerciale incluse:
  - ambulanze, auto della polizia e veicoli per il salvataggio di emergenza.

- Veicoli civili come pick-up leggeri, SUV e auto per il trasporto passeggeri che vengono utilizzati in ambito militare.
- Veicoli di recupero come autocarri di traino e trasportatori di veicoli a pianale singolo o qualsiasi veicolo che venga usato continuativamente per trainare rimorchi o altri carichi.
- Veicoli ad uso commerciale alti, come veicoli per la consegna della posta, veicoli di vigilanza privata o qualsiasi veicolo che venga utilizzato 24 ore su 24.
- Qualsiasi veicolo utilizzato continuativamente in ambiente polveroso o con sabbia alta come quelli utilizzati in oleodotti o contesti simili.

• Veicoli che vengano utilizzati regolarmente per brevi viaggi di 6 km o meno.

* Nota di piè di pagina: Nelle condizioni di guida estreme elencate in precedenza, potrebbe risultare necessario sostituire le candele a intervalli più frequenti. Per ulteriore assistenza nel determinare gli intervalli di manutenzione e assistenza più adatti per il proprio veicolo, contattare il proprio concessionario autorizzato GM.

Interventi aggiuntivi richiesti - Manutenzione importante

Ogni 60.000 km

• Cambiare il liquido del cambio automatico.

Liquidi, lubrificanti e componenti raccomandati

Liquidi e lubrificanti raccomandati

I fluidi e i lubrificanti identificati di seguito per nome o specifiche, inclusi fluidi o lubrificanti non elencati qui, possono essere richiesti al proprio concessionario.

Uso	Liquido/Lubrificante
Cambio automatico	Olio per cambi automatici DEXRON-VI.
Sistema di post-trattamento scarico diesel	Fluido scarico diesel AdBlue che soddisfa ISO 22241 o equivalente.
Liquido di raffreddamento del motore	Miscela 50/50 di acqua potabile pulita ed uso esclusivo di liquido di raffreddamento DEX-COOL. Vedere *Impianto di raffreddamento* ⇨ *340*.
Olio motore (benzina)	L'olio motore conforme alla specifica dexos1 con il grado di viscosità appropriato. È raccomandato ACDelco dexos1. Vedere *Olio motore* ⇨ *334*.
Olio motore (diesel)	L'olio motore conforme alla specifica dexosD con il grado di viscosità SAE appropriato. È raccomandato ACDelco dexosD. Vedere *Olio motore* ⇨ *334*.
Gruppo dispositivo di chiusura cofano, dispositivo di chiusura secondario, perni, ancoraggio molla e dente di disimpegno	Lubrificante che soddisfa i requisiti di NLGI n. 2, Categoria LB o GC-LB.
Impianto idraulico dei freni	Liquido freni idraulici DOT 4.
Cilindretti serrature, cofano e cerniere portiere	Lubrificante multiuso. Superlube. Consultare il proprio concessionario.
Asse posteriore/asse anteriore	Consultare il proprio concessionario.

Uso	Liquido/Lubrificante
Scatola di rinvio (Trazione integrale)	Liquido del gruppo di rinvio. Consultare il proprio concessionario.
Liquido di lavaggio parabrezza	Liquido di lavaggio parabrezza adatto alle esigenze locali di protezione antigelo.

Pezzi di ricambio manutenzione

I ricambi identificati di seguito mediante nome, codice componente o specifica sono disponibili presso il proprio concessionario.

Componente	Codice componente GM	Codice componente ACDelco
Depuratore/Filtro aria motore		
Motore 2.0L L4 Diesel (LSQ)	84796603	A3255C
Motore 2.0L L4 benzina (LSY)	23430313	A3210C
Filtro olio motore		
Motore 2.0L L4 Diesel (LSQ) cartuccia	55515474	PF2268G
Motore 2.0L L4 benzina (LSY)	55495105	PF66

Componente	Codice componente GM	Codice componente ACDelco
Filtro carburante del motore		
Motore 2.0L L4 Diesel (LSQ) cartuccia	84428486	TP1020
Filtro aria abitacolo	13508023	CF185
Candele	55504354	41-103-IP
Spazzole per i tergicristalli		
Lato guida - 60 cm (23,62 pollici)	84580856	-
Lato passeggero - 50 cm (19,68 pollici)	84580859	-
Posteriore - 30 cm (11,81 pollici)	84215609	-

Registrazioni dei tagliandi

Registri di manutenzione

Dopo che i tagliandi programmati sono stati eseguiti, registrare la data, il valore del contachilometri, la persona che ha effettuato il tagliando e il tipo di intervento eseguito nei relativi campi. Conservare tutte le ricevute dei tagliandi.

Data	Valore del contachilometri	Effettuato da	Timbro del tagliando	Interventi effettuati

Dati tecnici

Identificazione del veicolo

Numero identificativo del veicolo (VIN) 429
Identificazione parti di ricambio 429

Dati del veicolo

Capacità e specifiche 430
Percorso della cinghia di trasmissione del motore 433

Identificazione del veicolo

Numero identificativo del veicolo (VIN)

Il numero di telaio si trova nell'angolo anteriore del cruscotto, lato conducente. È visibile dall'esterno del parabrezza. Il numero di telaio (VIN) è inoltre indicato sull'etichetta di certificazione del veicolo, nonché sui certificati di proprietà e immatricolazione.

Identificazione del motore

L'ottavo carattere del numero di telaio è il codice motore. Questo codice identifica il motore del veicolo, le relative specifiche e parti di ricambio. Vedere "Specifiche del motore" in *Capacità e specifiche* ⇨ *430* per il codice motore del veicolo.

Identificazione parti di ricambio

Potrebbe essere presente un codice a barre grande sull'etichetta di certificazione sul montante centrale che è possibile scansionare per le seguenti informazioni:

- Numero di telaio (VIN)
- Denominazione del modello
- Informazioni sulla vernice
- Opzioni di produzione

Se su questa etichetta non c'è un codice a barre grande, le stesse informazioni sono riportate su un'etichetta sotto l'area del portellone.

Dati del veicolo

Capacità e specifiche

Applicazione	Capacità	
	Metrico decimale	Inglese
Refrigerante climatizzazione	Per il tipo di refrigerante e la quantità necessaria per caricare l'impianto di condizionamento dell'aria, vedere la targhetta del refrigerante sotto il cofano. Per maggiori informazioni, contattare il concessionario di fiducia.	
Sistema di raffreddamento del motore*		
Motore 2.0L L4 Diesel (LSQ)	9,2 L	9,7 qt
Motore 2.0L L4 benzina (LSY)	9,4 L	10,0 qt
Olio motore filtro incluso	5,0 L	5,3 qt
Serbatoio carburante - benzina		
FWD	60,2 L	15,9 galloni
AWD	61,7 L	16,3 galloni

Applicazione	Capacità	
	Metrico decimale	Inglese
Serbatoio carburante - diesel		
FWD	59,4 L	15,7 galloni
AWD	60,9 L	16,1 galloni
Serbatoio AdBlue	18,4 L	4,9 galloni
Coppia dado ruota	190 N•m	140 libbre-piede
Tutti i valori di capacità sono indicativi. In caso di rabbocco, controllare di raggiungere il livello indicativo specificato nel presente manuale. Controllare nuovamente il livello dei fluidi dopo il loro rifornimento.		
*I valori della capacità del sistema di raffreddamento del motore sono basati sull'intero sistema di raffreddamento e dei suoi componenti.		

Specifiche del motore

Motore	Codice VIN	Cambio	Traferro candele
Motore 2.0L L4 Turbo Diesel (LSQ)	2	Automatico	-
Motore 2.0L L4 turbo benzina (LSY)	4	Automatico	0,65-0,75 mm (0,026-0,030 poll.)

Specifiche del motore (Continuazione)

Motore	Codice VIN	Cambio	Traferro candele
I valori dei cavalli vapore e di coppia del motore LSY si basano su RON98 benzina (premium).			
I giochi delle candelette sono preimpostati dal produttore. Si sconsiglia di reimpostare i giochi delle candelette perché si potrebbero danneggiare.			

Dati motore

Motore	HP	Coppia	Cilindrata	Rapporto di compressione
Motore 2.0L L4 Turbo Diesel (LSQ)	128 kW (174 cv) @ 3500 giri/min	381 N•m (281 libbre piede) @ 1500-2750 giri/min	2,0 L	15.5:1
Motore 2.0L L4 turbo benzina (LSY)	169 kW (230 cv) @ 5000 giri/min	350 N•m (258 libbre piede) @ 1500-4000 giri/min	2,0 L	10,0:1

Consumo di carburante e informazioni sulle emissioni

Per i valori specifici del proprio veicolo, fare riferimento al Certificato di conformità fornito con il veicolo, altri documenti d'immatricolazione a livello nazionale o al proprio concessionario.

Percorso della cinghia di trasmissione del motore

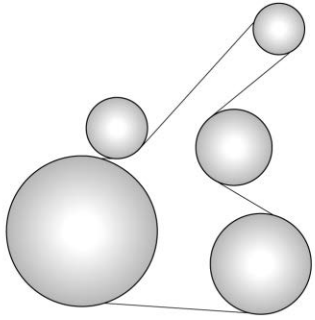

Motore 2.0L L4 Diesel (LSQ)

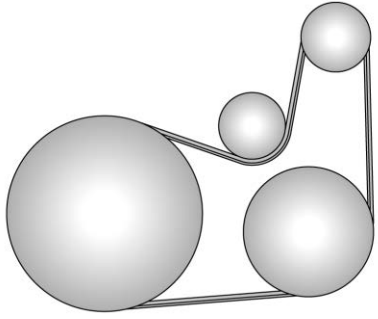

Motore 2.0L L4 benzina (LSY)

Informazioni per il cliente

Informazioni per il cliente

Identificazione frequenza radio (RFID) 434
Dichiarazione di conformità 434

Registrazione dei dati del veicolo e privacy

Registrazione dei dati del veicolo e privacy 438
Sicurezza informatica 439
Sistema Infotainment 439

Informazioni per il cliente

Identificazione frequenza radio (RFID)

La tecnologia RFID viene utilizzata in alcuni veicoli per funzioni quali il monitoraggio della pressione dei pneumatici e la sicurezza del sistema di accensione. Viene utilizzata anche assieme a strumenti come il telecomando per l'accesso senza chiavi (Remote Keyless Entry, RKE) per il bloccaggio e lo sbloccaggio delle portiere, e come i telecomandi interni al veicolo per gli apriporta dei garage. La tecnologia RFID impiegata sui veicoli GM non utilizza informazioni personali né collegamenti con altri impianti GM che contengono informazioni personali.

Dichiarazione di conformità

Sistemi di trasmissione

Questo veicolo è dotato di sistemi di trasmissione e/o ricezione di onde radio in ottemperanza con la 2014/53/EU. I produttori dei sistemi elencati di seguito dichiarano la conformità con la 2014/53/EU. Il testo integrale della Dichiarazione di conformità UE per ciascun sistema è disponibile al seguente indirizzo Internet: www.cadillaceurope.com.

Questo veicolo è dotato di sistemi che trasmettono e/o ricevono onde radio secondo le disposizioni sulle attrezzature radio del Regno Unito. I produttori dei sistemi elencati di seguito dichiarano la conformità con le disposizioni sulle attrezzature radio del Regno Unito. Il testo completo della dichiarazione di conformità del Regno Unito per ogni sistema è disponibile al seguente indirizzo Internet: www.cadillaceurope.com.

UK
CA

Importatore

GM Mobility Europe GmbH

Bethmannstraße 50-54 Ort

60311 Frankfurt am Main

Hessen

Germania

RFR Bosch Thick 433 MHz

Robert Bosch GmbH

Robert Bosch Platz1

70839 Gerlingen, Germany

Frequenza d'esercizio: 433,92 MHz

Potenza massima erogata: -81,3 dBm

Sensore TPM Global A Faraday/ Delta 314,9 Mhz – Sensata

Sensata Technologies de Mexico

Av. Aguascalientes Sur # 401

Ex Ejido Salto de Ojocaliente CP. 20290

Aguascalientes, Ags. Mexico

Frequenza d'esercizio: 314,9MHz +/- 75KHz

Potenza massima erogata: 0,015 mW

Bosch Immobilizer BAR

Robert Bosch GmbH

Robert Bosch Platz1

70839 Gerlingen, Germany

Frequenza d'esercizio: 125 kHz

Potenza massima erogata: -32,05 dBm

Allarme collisione frontale e Cruise control adattivo

ADC Automotive Distance Control Systems GmbH

Peter-Dornier-Strasse 10, 88131 Lindau, Germania

Frequenza: 76-77 GHz

Potenza in uscita: 35 dBm

Max: Inferiore a 40 dBm

Avviso angolo cieco laterale/Avviso di traffico posteriore/Avviso cambio di corsia

Hella KGaA Hueck & Co.

Rixbecker Straße 75

59552 Lippstadt

Frequenza: 24,050 - 24,250 GHz

Potenza in uscita: < 20 dBm (100mW)

Mitigazione collisione posteriore

APTIV Services US, LLC

2151 East Lincoln Road

Kokomo, Indiana 46902

USA

Frequenza d'esercizio: 76-77 GHz

Potenza massima di trasmissione: 22 dBm

Trasmettitore RKE

DENSO Corporation

1-1, Showa-cho, Kariya-shi, Aichi-ken, 448-8661, Giappone

Frequenza d'esercizio: 433,92 MHz

Potenza massima in uscita (ERP): 0,19 mW

Modulo accesso senza chiave

DENSO Corporation

1-1, Showa-cho, Kariya-shi, Aichi-ken, 448-8661, Giappone

Frequenza d'esercizio: 125 kHz

Potenza massima di trasmissione: 0,97 mW

Sistema di monitoraggio della pressione dei pneumatici

Schrader Electronics Ltd.

11 Technology Park

Belfast Road

Antrim Bt41 1QS

Northern Ireland

Regno Unito

Frequenza d'esercizio: 433,92 MHz

Potenza massima di trasmissione: 10 dBm

Dispositivo di apertura universale del garage

Gentex Corporation

600 North Centennial Street

Zeeland, MI 49464

USA

Frequenza d'esercizio: 433,05 MHz - 434,79 MHz

Potenza massima di trasmissione: 0,138 mW E.R.P.

Modulo consolle centrale Infotainment 3.5

Harman International Industries, Incorporated

30001 Cabot Drive

Novi, MI 48377 USA

Intervalli di frequenza di esercizio: 2402 - 2480 MHz, 5150 - 5775 MHz

Potenza massima di trasmissione: 17 mW, 12 mW

Modulo eCall

LG Electronics
European Shared Service Center B.V.
Krijgsman 1
1186 DM
Amstelveen
The Netherlands

Frequenza d'esercizio (MHz)	Potenza massima di trasmissione (dBm)
880 – 915	33,00
1710 – 1785	30,00
1920 – 1980	22,41
880 – 915	22,88
1920 – 1980	22,60
1710 – 1785	22,60
2500 – 2570	23,90
880 – 915	22,40
832 – 862	22,20
2570 – 2620	22,18
2402 – 2472	12,62
1559 – 1610	

GM North America

General Motors Company
Warren Technical Center
Vehicle Engineering Center
29427 Louis Chevrolet Rd.
Warren, Michigan 48093
U.S.A.

Declaration of Conformity
Pursuant to Machinery Directive 2006/42/EC

We hereby declare that the product:

Product Description: Scissor / Screw Automotive Jack
Type/Part #: 13508400-Base Jack

Is in conformity with Machinery Directive 2006/42/EC.

Technical standards applied:
GMW14337 Standard Equipment Jack - Hardware Tests
GMW15005 Standard Equipment Jack and Spare Tire, Vehicle Test

The person authorized to compile the technical file:
Lisa Pennick-Taylor
General Motors Company
29427 Louis Chevrolet Rd.
Warren, MI, 48093, USA

Date: January 17, 2019, Warren/MI, USA

Phillip Hubler
Engineering Group Manager
Tire/Wheel System
29427 Louis Chevrolet Rd.
Warren, MI, 48093, USA

Dichiarazione di conformità

Ai sensi della Direttiva macchine 2006/42/CE

Con la presente dichiariamo che il prodotto:

Descrizione del prodotto: Cric a pantografo per auto

Tipo/Codice articolo: 13508400 Cric di base

È conforme alla Direttiva macchine 2006/42/CE.

Standard tecnici applicati:

GMW14337 Prove strutturali - martinetto in dotazione standard

GMW15005 Martinetto in dotazione standard e ruota di scorta, prova veicolo

La persona autorizzata a completare il file tecnico:

Lisa Pennick-Taylor

General Motors Company

GMNA, USA

Firmato da:

Phillip Hubler

Engineering Group Manager Tire/ Wheel Systems

GMNA, USA

Registrazione dei dati del veicolo e privacy

Registratori di dati di eventi

Moduli di memorizzazione dati nel veicolo

Numerosi componenti elettronici del vostro veicolo contengono moduli di memorizzazione dei dati che archiviano temporaneamente o permanentemente dati tecnici sulle condizioni del veicolo, eventi ed errori. In generale, tali informazioni tecniche documentano le condizioni di parti, moduli, sistemi o dell'ambiente.

- Condizioni di esercizio dei componenti del sistema (ad es. livelli di riempimento).
- Messaggi di stato del veicolo e suoi singoli componenti (ad es. numero di giri ruota/velocità di rotazione, decelerazione, accelerazione laterale).
- Disfunzioni e difetti in componenti importanti dei sistemi.
- Reazioni del veicolo in particolari situazioni di guida (ad es. gonfiaggio di un airbag, attivazione del sistema di regolazione della stabilità).
- Problematiche ambientali (ad es. temperatura).

Questi dati sono esclusivamente tecnici e aiutano ad identificare e correggere errori nonché ottimizzare le funzioni del veicolo.

I profili di movimento che indicano gli itinerari percorsi non possono essere creati con questi dati.

Se vengono utilizzati servizi (ad es. interventi di riparazione, processi di manutenzione, riparazioni in garanzia, garanzia di qualità), i membri della rete di assistenza (incluso il produttore) sono in grado di leggere tali informazioni tecniche dai moduli di memorizzazione dati errori ed eventi applicando speciali dispositivi diagnostici. Se necessario, riceverete ulteriori informazioni presso tali concessionari. Dopo la correzione di

un errore, i dati vengono cancellati dal modulo di archiviazione degli errori o possono essere sempre sovrascritti.

Quando si utilizza il veicolo, possono verificarsi situazioni in cui questi dati tecnici correlati ad altre informazioni (resoconto di incidenti, danni al veicolo, dichiarazioni di testimonianza, ecc.) possono essere associati ad una persona specifica - possibilmente, con l'assistenza di un esperto.

In caso d'emergenza, la posizione e altri dati del vostro veicolo possono essere trasmessi ai servizi di emergenza ai sensi della direttiva (UE) 2015/758. Vedere *Panoramica eCall* ⇨ *440*.

Sicurezza informatica

GM raccoglie informazioni sull'uso del tuo veicolo incluse le informazioni correlate alla sicurezza e al funzionamento. Raccogliamo queste informazioni per fornire, valutare, migliorare e risolvere i problemi dei nostri prodotti e servizi e per sviluppare nuovi prodotti e servizi. La protezione dei sistemi elettronici del veicolo e dei dati dei clienti da accessi o controlli elettronici esterni non autorizzati è importante per GM. GM mantiene adeguati standard di sicurezza, pratiche, linee guida e controlli volti a difendere il veicolo e l'ecosistema di servizio del veicolo contro l'accesso elettronico non autorizzato, rilevare possibili attività dannose nelle reti correlate e rispondere a sospetti incidenti di sicurezza informatica in modo tempestivo, coordinato ed efficace. Incidenti di sicurezza potrebbero influire sulla sicurezza o compromettere i propri dati privati. Per ridurre al minimo i rischi per la sicurezza, non collegare i sistemi elettronici del veicolo a dispositivi non autorizzati o collegare il veicolo a reti sconosciute o non attendibili (come Bluetooth, WI-FI o tecnologia simile). Nel caso in cui si sospetti incidenti di sicurezza che incidono sui dati o sul funzionamento sicuro del proprio veicolo, interrompere il funzionamento del veicolo e contattare il proprio concessionario.

Sistema Infotainment

Se il veicolo è dotato di navigatore, l'uso di questo sistema come parte del sistema Infotainment può comportare la memorizzazione di destinazioni, indirizzi, numeri di telefono e altre informazioni di viaggio. Consultare la sezione Infotainment per avere informazioni sui dati memorizzati e per le istruzioni per la cancellazione.

eCall

Panoramica eCall

Panoramica eCall 440

Panoramica eCall

Questo veicolo è dotato di un sistema eCall basato sul 112, il sistema è gratuito.

In caso di incidente, un veicolo dotato di eCall può chiamare automaticamente la centrale di emergenza 112 più vicina. Se i sensori integrati rilevano un incidente viene immediatamente eseguita una chiamata di emergenza. Un consulente stabilirà se è effettivamente necessario un soccorso. La posizione esatta del luogo dell'incidente viene inviata al centro di emergenza anche se gli occupanti del veicolo non sono in grado di comunicare con il personale di emergenza.

Il sistema eCall può anche essere attivato manualmente. Premere SOS sulla consolle superiore per contattare il centro emergenza 112 più vicino. Premere entro due secondi per annullare la eCall attivata manualmente.

Un problema con il sistema potrebbe essere indicato nel modo seguente:

- spia rossa vicino ai display dei pulsanti del telefono
- spia vicino al pulsante del telefono, non è visualizzabile con il veicolo acceso
- potrebbe apparire un messaggio del Driver Information Center

Rivolgersi al proprio concessionario per l'assistenza tecnica.

Quando il sistema è attivo, la spia verde vicina al pulsante del telefono è accesa.

L'uso dei dati personali e limitato rigorosamente allo scopo di gestire la chiamata d'emergenza al numero di emergenza 112.

Il sistema eCall potrebbe raccogliere ed elaborare i seguenti dai:

- Numero di identificazione del veicolo (VIN)

- Tipo di veicolo, come veicolo per passeggeri o veicolo commerciale leggero
- Tipo di accumulo per la propulsione del veicolo, come benzina, diesel, GNC, LPG, elettrico o idrogeno
- Ultime tre posizioni del veicolo e direzioni di marcia
- File di registro ad attivazione automatica per il sistema e la sua marca temporale

I dati raccolti dal sistema eCall vengono condivisi solo con il centro di emergenza 112 quando viene stabilita una connessione.

I dati raccolti dal sistema sono:

- temporaneamente salvati nella memoria di sistema, ma non sono disponibili al di fuori del sistema prima che una eCall venga attivata
- non tracciabili e non soggetti al tracciamento costante durante il normale funzionamento del sistema
- salvati nella memoria di sistema ma eliminati automaticamente in continuo.

I dati della posizione del veicolo sono continuamente sovrascritti e limitati alle ultime tre posizioni per il funzionamento normale del sistema.

Il registro di attività del sistema viene conservato per la durata della chiamata d'emergenza o al massimo per 13 ore dopo che la chiamata è stata iniziata.

Il soggetto interessato dai dati, o il proprietario del veicolo, hanno il diritto di accedere ai dati e, se appropriato, richiedere la rettifica, cancellazione o blocco dei dati personali se l'elaborazione dei dati non è conforme alle normative locali. Tutti i soggetti terzi che hanno ricevuto i dati devono essere informati di qualsiasi rettifica, cancellazione o blocco fatto per conformarsi alle normative locali a meno che ciò non si riveli impossibile o comporti uno sforzo sproporzionato.

L'interessato, o il proprietario del veicolo, ha il diritto di presentare reclamo all'autorità competente per la protezione dei dati se ritiene che i suoi diritti siano stati violati a seguito del trattamento dei suoi dati personali.

Indice

A

Accessori e modifiche 328
Accordi
  Marchi commerciali e licenza 200
Acqua nel carburante 304
Acquisto di nuovi pneumatici 380
Active Fuel Management 238
AdBlue 241
Aggiornamenti
  Dati mappe 180
  Software 158
Aggiornamenti dati mappe 180
Aggiornamenti software 158
Airbag
  Aggiunta di un sistema al
    veicolo 72
  Controllo del sistema 63
  Interruttore on-off 70
  Interventi sui veicoli dotati di
    airbag 72
  Luce on-off 117
  Spia di airbag pronto 117
Alette parasole 39
Alimentazione accessori 236
Allarme
  Sicurezza veicolo 28
Allarme collisione
  anteriore (FCA) 286
Allarme di cambio corsia (LCA) 293
Antenna
  Multibanda 161
Antenna multibanda 161
Antifurto
  Sistema di bloccaggio 30
Apertura con telecomando
  Sistema di accesso
    remoto (RKE) 7
Apple CarPlay e Android Auto 192
Applique del portellone
  posteriore 21
Assistenza per le partenze in
  salita (HSA) 253
Asta montante cofano 329
Attrezzatura, traino 321
Audio
  Bluetooth 165
Audio Bluetooth 165
Ausilio alle partenze in salita 253
Ausilio di mantenimento
  corsia (LKA) 297
Ausilio parcheggio
  Automatico 280
Auto Stop
  Sistema di Avvio/Arresto 235
Automatico
  Ausilio al parcheggio 280

Automatico (Continuazione)
Cambio 244
Freno d'emergenza (AEB) 288
Olio del cambio 337
SERRATURE PORTIERE 19
Sistema fari 145
Specchietti elettrocromatici 34
Avvertenza
Avvertimenti e pericoli 1
Spia dell'impianto frenante 121
Avvertimenti
Lampeggiatori di emergenza 146
Avvertimenti, pericoli e avvisi 1
Avviamento con cavi 399
Avviamento del motore 233
Avviamento remoto del veicolo 14
Avviamento veicolo, a distanza 14
Avvisatore acustico 103
Avvisatore ottico 145
Avviso
Cambio corsia 293
Pedone posteriore 284
Sistema di assistenza per l'angolo morto (SBZA) 292
Traffico posteriore 285
Avviso pedoni posteriore 284

B

Batteria 348
Avviamento con cavi 399
Funzione salvabatteria 149
Funzione salvabatteria per l'illuminazione esterna 149
Biodiesel 303
Blocco
Piantone sterzo 30
Blocco di sicurezza 20
Bluetooth
Panoramica 186, 187
Bocchette di ventilazione 211
Bussola 106

C

Cambio
Automatico 244
Olio, cambio automatico 337
Cambio automatico
Modalità manuale 249
Cambio automatico - 4T65-E
Fuori da 237
Selezione marcia 237
Cambio automatico - 4T80-E
Avviamento 233
Disposizione della cinghia di comando 433
Cambio automatico - 4T80-E (Continuazione)
Filtro dell'aria 338
Finestrini 37
Gas di scarico 238
Impianto di raffreddamento 340
Impianto indicante la vita dell'olio motore 337
Indicatore della temperatura del liquido di raffreddamento 115
Mantenimento alimentazione accessori (RAP) 236
Messaggi potenza 137
Panoramica del vano 331
Parcheggiato con motore acceso 239
Prese di corrente 106
Regolazione dei sedili 45
Salvabatteria 149
SERRATURE PORTIERE 19
Specchietti 32
Spia della pressione dell'olio 127
Spia della temperatura del liquido di raffreddamento 125
Spia di controllo (indicatore di guasto) 119
Surriscaldamento 344

Capacità e specifiche 430
Carburante
Acqua nel carburante 304
Additivi 301
Biodiesel 303
Carburanti non consentiti 300
Consigliato 300
Esaurimento del carburante 307
Funzionamento a bassa temperatura 304
Gestione, attiva 238
Motori diesel 301
Rifornimento 309, 311
Rifornimento di un contenitore portatile di carburante 313
Risparmio, marcia per un miglior 214
Sostituzione del filtro 308
Spia avviso riserva carburante 127
Strumento di misurazione 114
Top Tier 300
Carburante per motori diesel 301
Carburante Top Tier 300
Carburanti non consentiti 300
Carica
Wireless 107
Carico
Cinghie di fissaggio 99
Copertura 98
Catene per pneumatici 383
Chiavi 6
Chiusura ritardata 19
Cintura di sicurezza a tre punti di ancoraggio 59
Cinture di sicurezza 55
Cintura di sicurezza a tre punti di ancoraggio 59
Come indossare correttamente le cinture di sicurezza 57
Cura 62
Indicatori 115
Sostituzione dopo un incidente 63
Uso durante la gravidanza 61
Climatizzatore 207
Comandi
Volante 154
Comandi al volante 154
Come indossare correttamente le cinture di sicurezza 57
Conformità
Dichiarazione di 434
Conservazione del Kit
Compressore e sigillante per pneumatici 393
Consigliato
Carburante 300
Contachilometri 114
Distanza percorsa 114
Contachilometri parziale 114
Contagiri 114
Controllo
Spia motore (indicatore di guasto) 119
Trazione e stabilità elettronica 254
Controllo del sistema di sicurezza 62
Controllo del veicolo 216
Controllo della modalità di guida 256
Controllo della stabilità del rimorchio (TSC)
Controllo di stabilità (TSC) 324
Traino 317
Controllo trazione/Controllo elettronico della stabilità 254
Controllo velocità di crociera 257
Luce 129

Copertura
Carico 98
Cornice
Comandi motore - 6.0L 351
Tergilavacristalli 103
Cruise control adattivo 262
Cura dell'aspetto
Abitacolo 409
Esterno 404

D

Deflettore acqua
Bloccaporte elettrico 19
Chiusura ritardata 19
Serrature 16
Spia portiera socchiusa 129
Destinazione 171
Dichiarazione di conformità 434
Display Head UP 133
Dispositivo di assistenza segnaletica stradale 295
Dispositivo di blocco piantone sterzo 30
Disposizione della cinghia di comando, motore 433
Disposizione, cinghia di comando motore 433
Dove mettere la ritenuta 81

E

Equipaggiamento elettrico aggiuntivo 326
Equipaggiamento elettrico, aggiuntivo 326
Esaurimento del carburante 307
Evitare dispositivi multimediali non sicuri 161

F

Fari
Sostituzione lampade 353
Automatico 145
Avvisatore ottico 145
Commutatore abbaglianti/anabbaglianti 145
Luci diurne (DRL) 145
ORIENTAMENTO 353
Segnalazione luci accese 128
Spia abbaglianti accesi 128
Fendinebbia 147
Filtro 239
Sostituzione (carburante) 308
Filtro antiparticolato diesel 239
Filtro aria
Impianto indicante la durata 338
Filtro aria dell'abitacolo 212
Filtro dell'aria, abitacolo 212
Filtro dell'aria, motore 338
Filtro,
Filtro dell'aria motore 338
Finestrini 37
Alimentazione elettrica 37
Finestrini fissi
Alimentazione elettrica 32
Convessi 32
Elettrocromatico 34
Inclinazione in retromarcia 34
Pieghevoli 33
Retrovisore interno elettrocromatico 34
Retrovisore manuale 34
Riscaldati 34
Fluido scarico
Diesel, AdBlue 241
Foratura dei pneumatici 384
Sostituzione 393
Frenata automatica in retromarcia 283
Freni 346
Antibloccaggio 251
Assistenza 253
Liquido 347
Freno
Incremento elettrico 251
Parcheggio, elettrico 252

Freno (Continuazione)
Spia dell'impianto 121
Freno elettrico di stazionamento 252
Front Pedestrian Braking System (FBP - Impianto frenante pedoni davanti al veicolo) 290
Funzionamento
Fendinebbia 147
Funzionamento a bassa temperatura 304
Funzionamento ad alta velocità ... 371
Funzione di mantenimento dell'alimentazione elettrica degli accessori (RAP) 236
Funzione salvabatteria per l'illuminazione esterna 149
Fuori strada 218
Guida 218
Rientro 217
Fusibili
Fusibili e interruttori di circuito 356
Portafusibili vano motore 357
Scatola portafusibili nel quadro strumenti 363

G

GPS (Global Positioning System) 178
Gravidanza, Utilizzo delle cinture di sicurezza 61
Guida
Caratteristiche e suggerimenti per il traino 314
Difensiva 216
Fuori strada 218
Inverno 225
Limiti di carico del veicolo 227
Pendii e Strade di Montagna 224
Perdita di controllo 218
Problemi con il percorso 179
Rientro dal Fuoristrada 217
Risparmio di carburante 214
Se il veicolo è bloccato 226
Sistemi di ausilio 285
Strade bagnate 223
Guida difensiva 216
Guida distratta 215

H

HVAC 207

I

Identificazione della frequenza radio (RFID) 434
Illuminazione
Comando di illuminazione 147
Entrata 149
LED 353
Uscita 149
Illuminazione a LED 353
Illuminazione in entrata 149
Impianti antifurto 31
Impianto di raffreddamento 340
Impianto elettrico
Fusibili e interruttori di circuito 356
Portafusibili vano motore 357
Scatola portafusibili nel quadro strumenti 363
Sovraccarico 355
Impostazioni 193
Indicatore
Pedone che precede 124
Veicolo davanti 123
Indicatore pedone che precede 124
Indicatore veicolo davanti 123
Indicatori
Carburante 114
Contachilometri 114
Contachilometri parziale 114
Contagiri 114
Spie e indicatori 110

Indicatori (Continuazione)
Tachimetro 114
Temperatura del refrigerante motore 115
Indicatori di direzione anteriori ... 353
Indicatori di direzione e di cambio della corsia di marcia. ... 146
Indicatori, direzione 146
Informazioni generali
Assistenza e manutenzione 415
Manutenzione del veicolo 328
Traino 313
Informazioni sulla copertura del database 180
Integrale
Sistema di trazione 250
Interruttore dei fari 143
Interruttori
Airbag On-Off 70
Interruttori di circuito 356
Interventi sull'airbag 72
Introduzione 1, 151
Inverno
Guida 225

K

Kit compressore, sigillante pneumatici 386
Kit sigillante, pneumatici 386

L

Lampadine
Comandi esterni 143
Cortesia 148
Diurne (DRL) 145
Funzione salvabatteria per l'illuminazione esterna 149
Indicatore di direzione anteriore 353
Indicatore di guasto (controllo motore) 119
Lettura 148
Plafoniera 148
Segnalazione di accensione 128
Segnalazione luci esterne accese 144
Svolta 147
Lampeggiatori, emergenza 146
Limitatore di velocità 260
Liquidi e lubrificanti consigliati ... 425
Liquido
4L60-E/4L65-E 337
Dispositivo di lavaggio 346
Liquido (Continuazione)
Freni 347
Liquido di raffreddamento
Indicatore della temperatura del motore 115
Spia della temperatura del motore 125
Liquido di scarico diesel
AdBlue 241
Liquido lavacristalli 346
Luce
Abbaglianti accesi 128
Airbag On-Off 117
Airbag pronto 117
Antinebbia, posteriori 128
Ausilio di mantenimento di corsia 123
Avvertenza AdBlue 127
Avvertenza impianto frenante 121
Avvisatore ottico 145
Avvisi per cinture di sicurezza non allacciate 115
Avviso riserva carburante 127
Cambio marcia 122
Cambio marcia Performance 122
Commutatore abbaglianti/anabbaglianti 145

Luce (Continuazione)
Controllo della modalità di guida 125
Controllo motore (indicatore di guasto) 119
Controllo velocità di crociera 129
Freno elettrico di stazionamento 121
Impianto di ricarica batteria 119
Manutenzione freno di stazionamento elettrico 121
Portiera socchiusa 129
Preriscaldamento 126
Pressione dell'olio motore 127
Pressione pneumatici 126
Sicurezza 128
Sistema di controllo della trazione (TCS)/StabiliTrak 125
Spia del sistema di antibloccaggio (ABS) 122
Stabilitrak OFF (Stabilitrak disattivato) 124
Temperatura del liquido di raffreddamento del motore 125
Trazione integrale 123
Trazione off 124
Luce(i) di lettura sempre accese - Impianti di illuminazione 148
Luci antinebbia, posteriori 128
Luci di cortesia 148
Luci di curva 147
Luci di uscita 149
Luci diurne (DRL) 145

M

Manutenzione 212
Accessori e modifiche 328
Effettuare interventi da soli 329
Identificazione parti 429
Manutenzione, informazioni generali 415
Registrazioni 428
Registrazioni dei tagliandi 428
Manutenzione al sistema di navigazione 179
Manutenzione del veicolo
Conservazione del Kit Compressore e sigillante per pneumatici 393
Pressione pneumatici 370
Mappe 169
Marchi commerciali e accordi di licenza 200
Massaggio
Sedili 48
Media
Evitare dispositivi non sicuri 161
Messaggi
Potenza motore 137
Veicolo 136
Velocità del veicolo 137
Modalità 256
Controllo della modalità di guida 256
Modalità manuale 249
Monossido di carbonio
Guida invernale 225
Portellone 21
scarico motore 238
Montaggio dei sistemi di sicurezza per bambini 90, 91
Motori
Carburante diesel 301
Motorino del ventilatore 129

N

Navigazione
Destinazione 171
Uso del sistema 165
Neonati e bambini piccoli, dispositivi di sicurezza 76

O

Olio
Diagnosi 334
Impianto indicante la vita dell'olio motore 337
Spia pressione 127
Ora 106
Orologio 106

P

Pannello strumenti 111
Panoramica 152
Pannello strumenti 4
Panoramica del quadro strumenti 4
Panoramica eCall 440
Parasole 39
Parcheggio
Oltre ciò che può bruciare 238
Prolungato 238
Verifica del freno e del meccanismo P (parcheggio) 350
Parcheggio o retromarcia
Sistemi di ausilio 275
Parcheggio prolungato 238
Park Assist (Assistenza al parcheggio) 275, 278
Pendii e Strade di Montagna 224
Perdita di controllo 218
Pericolo, Avvertenza, Attenzione 1
Personalizzazione
Veicolo 137
Pezzi di ricambio
Airbag 73
Manutenzione 426
Pistone/i a gas 352
Pistoni
Gas 352
Plafoniera 148
Pneumatici 367
Acquisto di nuovi pneumatici ... 380
Allineamento delle ruote ed equilibratura dei pneumatici 382
Catene 383
Comandi motore - 4.6L 377
Dimensioni diverse 382
Funzionamento del monitoraggio pressione 373
Inverno 369
Kit Compressore e sigillante 386
Kit Compressore e sigillante, conservazione 393
Pressione 370, 371
Quando è il momento di montare pneumatici nuovi 379
Rotazione 378
Pneumatici (Continuazione)
Ruota di scorta compatta 399
Se un pneumatico si fora 384
Sistema di monitoraggio pressione 372
Sostituzione 393
Sostituzione delle ruote 383
Spia pressione 126
Pneumatici estivi 369
Pneumatici invernali 369
Pneumatico di scorta
Compatto 399
Poggiatesta 43
Porta
USB 161
Porta USB 161
Portaombrello 98
Posizionamento
Veicolo 178
Posizionamento veicolo 178
Posizioni di accensione 232
Prese di corrente
Alimentazione elettrica 106
Privacy
Registrazione dati veicolo 438
Problemi di navigazione 179
Programma di manutenzione 416, 420

Programma di
manutenzione (Continuazione)
Liquidi e lubrificanti
consigliati 425
Pulizia
Cura degli esterni 404
Cura degli interni 409

Q

Quadro, strumenti 111
Quando è il momento di
montare pneumatici nuovi 379

R

Raccolta dati
Sistema Infotainment 439
Radio
Radio AM-FM 158
Radio AM-FM 158
Radio Data System (RDS) 160
Raffreddamento 207
Reclinazione degli schienali dei
sedili 45
Registrazione dei dati del
veicolo e privacy 438
Registrazioni
Manutenzione 428
Regolazione del supporto
lombare 47
Regolazione del supporto
lombare (Continuazione)
Sedili anteriori 47
Regolazioni
Lombare, sedili anteriori 47
Renata 216
emergenza automatico (AEB) 288
Retromarcia automatica 283
Retrocamera specchietto 35
Retronebbia 128
Ricezione radio 160
Riconoscimento
Voce 180
Riconoscimento vocale 180
Riscaldamento 207
Riscaldato
Sedili posteriori 55
Volante 102
Ritenute
Dove mettere 81
Rodaggio di un veicolo nuovo 231
Rodaggio, veicolo nuovo 231
Rotazione pneumatici 378
Ruota di scorta compatta 399
Ruote
Comandi motore - 6.0L 383
Ruote (Continuazione)
Allineamento ed
equilibratura dei
pneumatici 382
Dimensioni diverse 382
Ruote sterzanti posteriori 216
Comandi al volante 102
Regolazione del volante 102
Volante riscaldato 102

S

Sedili
Posteriore 53
Anteriori ventilati e riscaldati 51
Massaggio 48
Memory 48
Poggiatesta 43
Reclinazione degli schienali
dei sedili 45
Regolazione elettrica,
anteriore 45
Regolazione lombare,
anteriore 47
Regolazione, anteriori 44
Riscaldati, posteriori 55
Sedili anteriori
Regolazione 44

Sedili anteriori (Continuazione)
Riscaldati e ventilati 51
Sedili anteriori ventilati e riscaldati 51
Sedili con memoria 48
Sedili posteriori 53
Riscaldati 55
Segnalatori di emergenza 146
Segnalazione luci esterne accese 144
Selezione marcia
Fuori da Park 237
In Park 237
Serrature
Automatismi portiere 19
Bloccaporte 19
Chiusura ritardata 19
Portiera 16
Protezione blocco portiere 19
Sicurezza 20
Servofreno elettrico 251
Sicurezza
Allarme veicolo 28
Luce 128
Veicolo 28
Sicurezza del veicolo
Bloccasterzo 30
Sicurezza informatica 439
Simboli 2
Navigazione 170
Simboli di navigazione 170
Sistema
Allarme di collisione anteriore (FCA) 286
Avviso di traffico posteriore 285
Infotainment 439
Portapacchi 99
Posizionamento globale 178
Surround Vision 276
Vita utile filtro aria motore 338
Sistema accesso remoto senza chiave (RKE) 7
Sistema airbag
4L80-E/4L85-E 73
Come fa un airbag ad agire come sistema di sicurezza? 68
Cosa fa gonfiare un airbag? 68
Cosa si vede in seguito all'attivazione di un airbag? 68
Dove si trovano gli airbag? 65
Quando deve gonfiarsi un airbag? 67
Sistema di assistenza 179
Sistema di assistenza per l'angolo morto (SBZA) 292
Sistema di Avvio/Arresto 235
Sistema di avviso traffico posteriore 285
Sistema di climatizzazione automatico duale 207
Sistema di frenata
Pedoni davanti al veicolo (FPB) 290
Sistema di monitoraggio pressione pneumatici 372
Sistema di ricarica wireless 107
Sistema di visione panoramica 276
Sistema frenante antibloccaggio (ABS) 251
Spia 122
Sistema Infotainment 439
Sistema portabagagli per il tetto 99
Sistema vita utile filtro aria motore 338
Sistemi
Assistenza al conducente 273
Sistemi di assistenza al conducente 273
Sistemi di ausilio al parcheggio e alla retromarcia 275
Sistemi di ausilio alla guida 285
Sistemi di bloccaggio, antifurto 30
Sistemi di climatizzazione
Automatico duale 207

Sistemi di sicurezza per bambini
Bambini più grandi e ragazzi 74
ISOFIX 87
Montaggio 90, 91
Neonati e bambini piccoli 76
Sistemi 78
Sistemi di sicurezza per bambini
ISOFIX 87
Sistemi di sicurezza per ragazzi 74
Sistemi di trazione
Trazione integrale 250, 350
Sostituzione coperchio modulo tergicristallo
Tergicristallo posteriore 105
Sostituzione dei componenti del sistema cinture di sicurezza dopo un incidente 63
Sostituzione del sistema airbag 73
Sostituzione delle lampadine
Fari 353
Indicatori di direzione anteriori 353
Luci di retromarcia 354
Orientamento proiettori 353
Sostituzione delle spazzole tergicristalli 350
Sostituzione pannello posteriore tetto
Tettuccio apribile 39
Specchietti convessi 32
Specchietti inclinabili in retromarcia 34
Specchietti pieghevoli 33
Specchietti retrovisori interni 34
Specchietti riscaldati 34
Specchietti, retrovisori interni 34
Specchietto
Videocamera posteriore 35
Specchietto retrovisore 34
Elettrocromatico 34
Specifiche e capacità 430
Spia
AdBlue 127
Spia abbaglianti accesi 128
Spia AdBlue 127
Spia avviso riserva carburante 127
Spia cambio marcia 122
Spia controllo della modalità di guida 125
Spia dell'ausilio di mantenimento di corsia 123
Spia di preriscaldamento 126
Spia di segnalazione guasti (MIL) 119
Spia freno elettrico di stazionamento 121
Spia manutenzione freno di stazionamento elettrico 121
Spia prestazioni 122
Spia ricarica batteria 119
Spie, strumenti di misurazione e indicatori 110
Spiegazioni sulla copertura 180
StabiliTrak
Luce OFF 124
Strade
Guida, bagnato 223
Surriscaldamento, motore 344

T

Tachimetro 114
Tappetini 413
Taratura 106
Telecamera
Visione posteriore (RVC) 275
Telefono
Apple CarPlay e Android Auto 192
Bluetooth 186, 187
Tergilavalunotto 105
Tettuccio apribile 39
Traino
4L80-E/4L85-E 313
Attrezzatura 321

Traino (Continuazione)
Caratteristiche di guida 314
Controllo della stabilità del rimorchio (TSC) 317
Controllo di stabilità del rimorchio (TSC) 324
Veicolo 402
Trazione
Luce spenta 124
Spia del sistema di controllo della trazione (TCS)/StabiliTrak 125
Trazione integrale 350
Luce 123
Triangolo d'emergenza 99
Triangolo, emergenza 99

U

Uso del sistema 155
Uso del sistema di navigazione 165

V

Vani
Vano portaoggetti 95
Vani di carico
Anteriore 95
Bracciolo 96
Cassetto portaoggetti 95
Consolle centrale 97
Vani di carico (Continuazione)
Copertura del carico 98
Occhiali 96
Ombrello 98
Sistema portabagagli per il tetto 99
Vani portaoggetti 95
Vani portaoggetti della consolle centrale 97
Vano di carico anteriore 95
Vano portaocchiali 96
Vano portaoggetti 95
Posteriore 96
Vano portaoggetti nel bracciolo 96
Vano portaoggetti posteriore 96
Veicolo
Avviamento a distanza 14
Controllo 216
Limiti di carico 227
Messaggi 136
Messaggi di velocità 137
Numero di identificazione (VIN) 429
Personalizzazione 137
Sicurezza 28
Sistema di allarme 28
Traino 402
Veicolo bloccato 226
Veicolo parcheggiato con motore acceso 239
Ventilazione, aria 211
Videocamera posteriore (RVC) 275

GENERAL MOTORS
OVERSEAS DISTRIBUTION
LLC

Copyright Cadillac Europe GmbH, Zürich, Switzerland.

Tutti i dati contenuti in questo manuale si basano sulle informazioni più recenti disponibili al momento di andare in stampa e sono valide a partire dalla data indicata sotto. Cadillac Europe GmbH si riserva il diritto di apportare modifiche al presente manuale.

Edizione: Maggio 2021, Cadillac Europe GmbH, Zürich, Switzerland.

Stampato su carta sbiancata senza cloro.

DX4A0LSE2208IT

Manuale di uso e manutenzione